STÖBER

ServoStop

Motoradapter mit Bremse

Motor adapter with brake

Lanterne pour moteur avec frein

C / F / K / S

P / PA

PH(A) / PHQ(A)

PK / PHK / PHQK

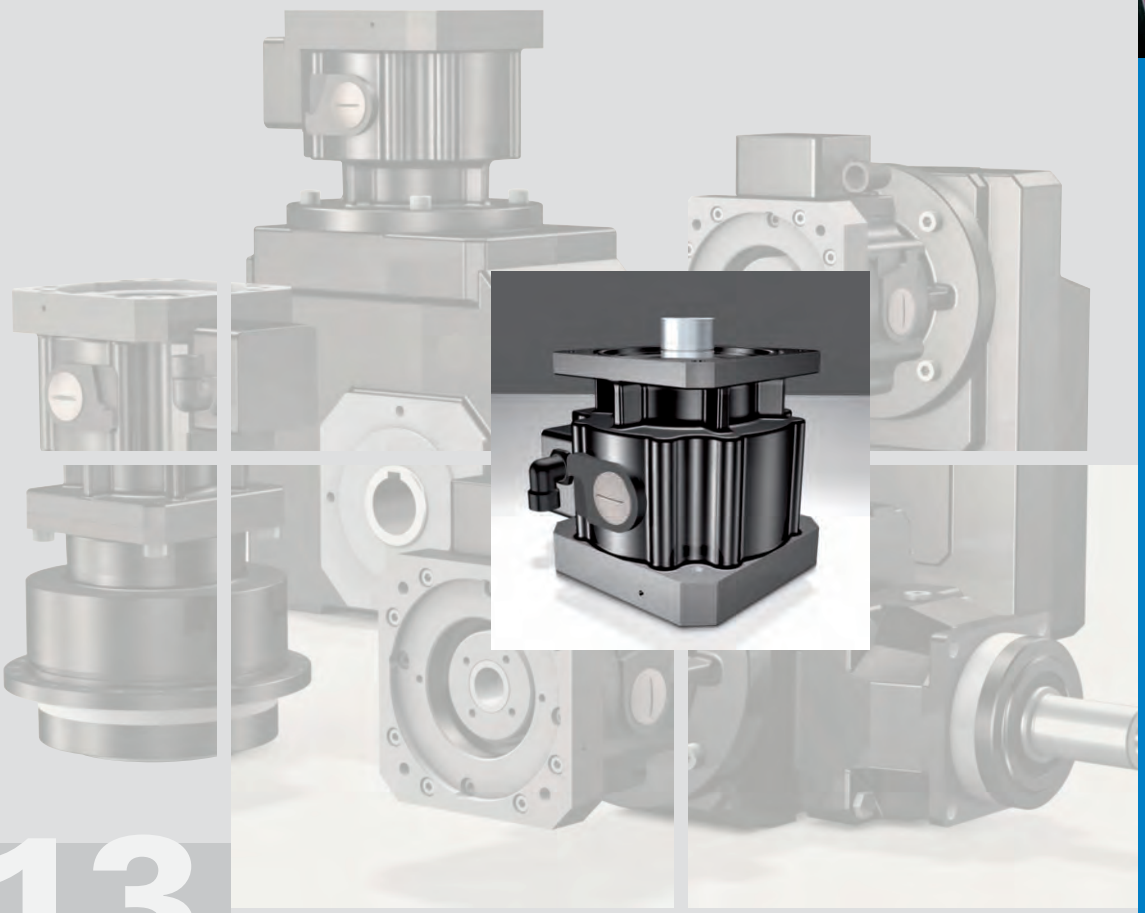

CATALOG

13

Motoradapter mit Bremse **ServoStop**
ServoStop *Motor adapter with brake*
Lanterne pour moteur avec frein **ServoStop**

STÖBER

- modulares Design für die Getriebe der Baureihen **ServoFit® C, F, K, S, P, PA, PK, PH, PHV, PHA, PHVA, PHQ, PHQA, PHK, PHQK**
- äußerst kompakt durch Integration in den Motoradapter des Getriebes
- sicheres Bremsen bei NOT-AUS und Stromausfall
- anbaubar an die gängigen Synchron-Servomotoren
- mit Steckkupplung für einfache Demontage des Motors bei gebremster Achse in jeder Position
- verhindert zuverlässig ungewolltes Absinken oder Abstürzen von schwerkraftbelasteten Achsen, auch bei demontiertem Motor

- *modular design on gear units of the product lines **ServoFit® C, F, K, S, P, PA, PK, PH, PHV, PHA, PHVA, PHQ, PHQA, PHK, PHQK***
- *extremely compact due to integration in the motor adapter of the gear unit*
- *reliable braking during EMERGENCY OFF and power failure*
- *can be built on to the popular synchronous servo motors*
- *with plug-in coupler for simple removal of the motor no matter what position the braked axis is in*
- *reliably prevents gravity-affected axes from sinking or crashing when even motor is demounted*

- Conception modulaire pour les réducteurs des gammes **ServoFit® C, F, K, S, P, PA, PK, PH, PHV, PHA, PHVA, PHQ, PHQA, PHK, PHQK**
- Extrêmement compact par intégration dans la lanterne pour moteur du réducteur
- Freinage sécurisé en cas d'ARRET-URGENCE et panne de courant
- Raccordable à les moteurs brushless synchrones courants
- Avec accouplement enfichable pour un démontage facile du moteur, axe freiné dans chaque position
- Empêche efficacement tout abaissement ou chute involontaire d'axes soumis à la force de gravité même dans un servomoteur démonté

STÖBER ServoStop

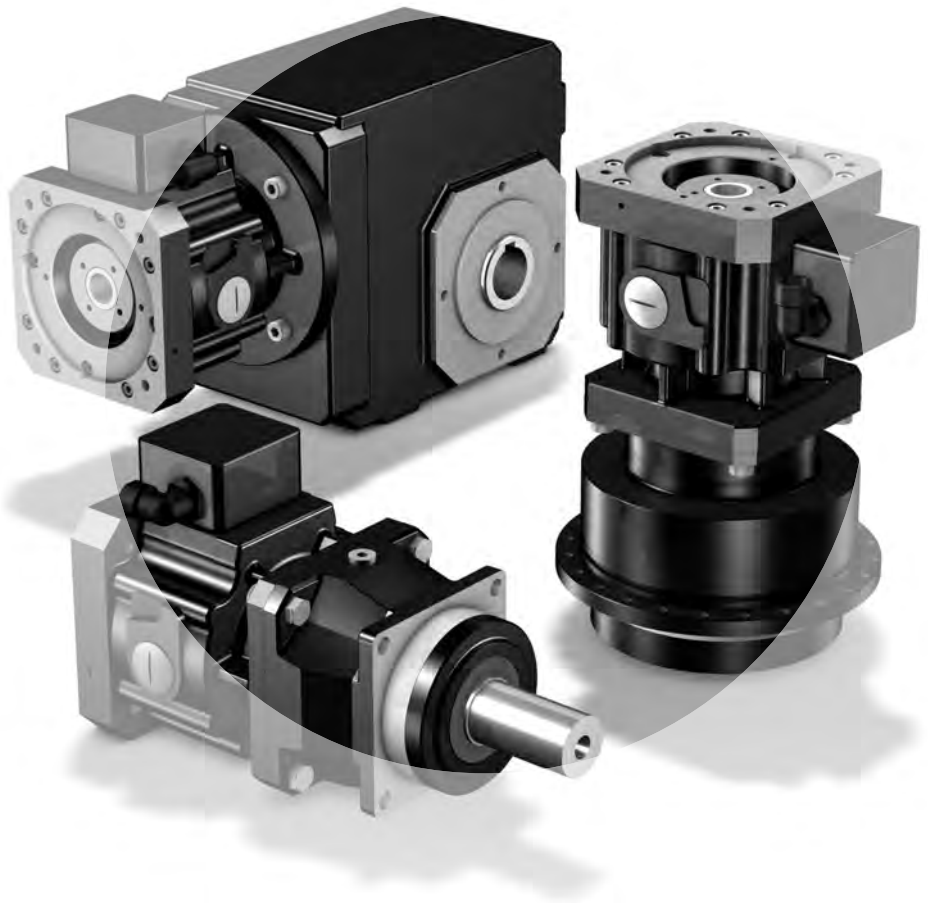

Motoradapter mit Bremse **ServoStop**
ServoStop *Motor adapter with brake*
Lanterne pour moteur avec frein **ServoStop**

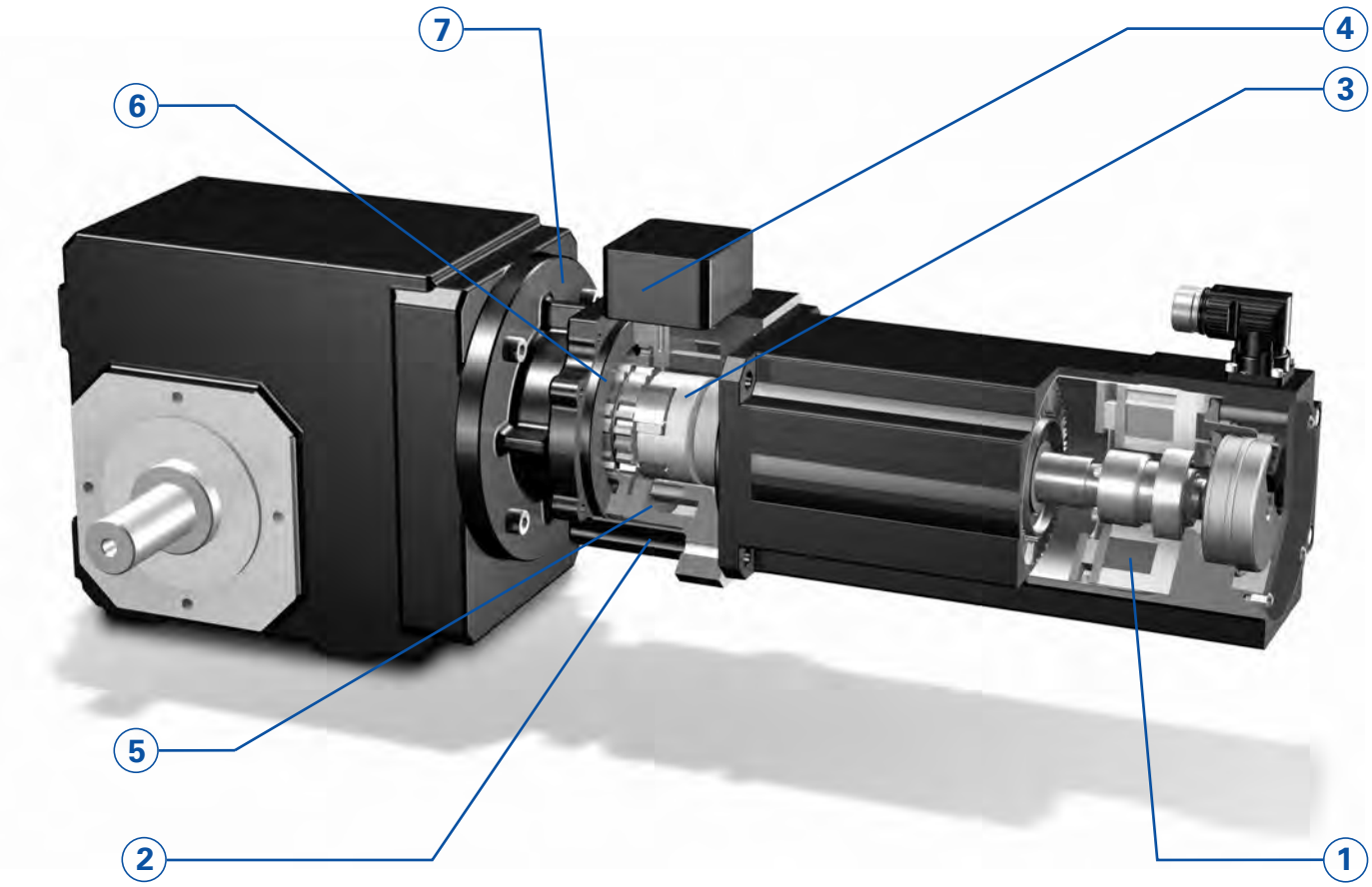

STÖBER ServoStop
Die im Motoradapter eingebauten Bremsen sind elektrisch betätigte Federkraftbremsen für Trockenlauf. Gebremst wird im spannungslosen Zustand durch Federkraft; gelüftet wird die Bremse vor dem Einschalten des Motors durch eine elektromagnetische Gleichstromspule. Die Einschaltzeit t_2 (Lüftzeit) ist die Zeit, bis sich die Ankerscheibe von der axial beweglichen Bremsscheibe löst und am Spulenkörper magnetisch festgehalten wird. In diesem Zustand ist die Bremse gelüftet, die Kupplungsnabe kann sich drehen. Beim Ausschalten (Motor und Bremse) muss der remanente Magnetfluss der Eisenteile (Anker und Spulenkörper) abgebaut werden, die damit verbundene Zeit t_{11} bis zum Beginn der Momentenbildung wird als Ansprechverzug beim Verknüpfen definiert. Die Verknüpfzeit t_1 ist die Zeit, bis sich das Bremsmoment zum Nennbremsmoment aufgebaut hat.

STOBER ServoStop
The brakes installed on the motor adapter are electrically-activated, spring-pressure brakes for dry running. Braking is done by spring pressure in the de-energized state. The brakes are released before the motor is switched on by an electro-magnetic direct-current coil. The switch-on time t_2 (release time) is the time until the armature disk releases from the axial brake disk and is magnetically held in place on the stator body. The brake is released in this state and the clutch hub can rotate.
When the motor and brake are switched off, the retentive magnet flux of the iron particles (armature and stator body) must be reduced and the time t_{11} that this takes up until torque begins to be generated is defined as trigger delay during linking. The linking time t_1 is the time until the braking torque has become the nominal braking torque.

STOBER ServoStop
Les freins montés dans la lanterne pour moteur sont des freins à ressort électriques pour la marche à vide. Le freinage est effectué à l'état hors tension par application de la force du ressort; le frein est desserré avant le démarrage du moteur par une bobine à courant continu électromagnétique. Le temps de mise en service t2 (temps de desserrage) s'applique jusqu'à ce que le disque d'induit se détache du disque de frein mobile axialement, et jusqu'à ce qu'il soit maintenu magnétiquement sur le corps de bobine. Dans ces conditions, le frein est desserré, le moyeu d'accouplement peut tourner. A coupure (moteur et frein), le flux magnétique rémanent des éléments métalliques (induit et corps de bobine) doit être éliminé, le temps t11 qui y est associé est défini jusqu'au début de la génération de couple en tant que délai d'appel à la connexion. Le temps de connexion t1 s'applique jusqu'à ce que le couple de freinage soit établi sous forme de couple de freinage nominal.

Motoradapter mit Bremse **ServoStop**
ServoStop *Motor adapter with brake*
Lanterne pour moteur avec frein **ServoStop**

STÖBER

Zur Überwachung des Bremssystems gibt es prinzipiell folgende optionale Möglichkeiten:
- **manuelle Verschleißüberwachung**
  Luftspaltüberprüfung mit Fühlerlehre (standardmäßig möglich)
- **elektrische Lüftüberwachung**
  standardmäßig im Klemmenkasten der Motoradapterbremse integriert

The following options are available for monitoring the braking system:
- ***Manual wear monitoring***
  Air crack check with sensor gauge (available as standard)
- ***Electrical air monitoring***
  Integrated as standard on terminal box of the motor adapter brake

Il existe en principe les options suivantes pour le contrôle du système de freinage:
- **contrôle d'usure manuel**
  contrôle d'entrefer avec jauge à capteur (possible en standard)
- **contrôle de desserrage électrique**
  intégré en standard à la boîte à bornes du frein de lanterne pour moteur

(1) **Motorbremse**

(2) **Motoradapter mit integrierter Ruhestrom-Bremse**
Als Einzelbremse oder - zusammen mit der Motorbremse - als redundantes Bremssystem.
Optional auch mit Handlüftung.
Achtung! Die Betätigung der Handlüftung setzt die elektronische Ansteuerung der Bremse außer Funktion. Vor dem Betätigen der Handlüftung ist die Sicherheit der Maschine herzustellen (z. B. Absturzsicherheit).

(3) **Steckkupplung**
Halten der Achse in jeder beliebigen Position, auch bei demontiertem Motor, z. B. bei Maschinenwartung.

(4) **Elektrischer Anschluss**
- im Standard mit Klemmenkasten und integrierter Lüftüberwachung
- optional mit Stecker (nicht in Verbindung mit Lüftüberwachung)

(5) **Spule**
- Spulenspannung 24 VDC
- Spulenspannung 104 VDC

(Anschlussspannung 220 - 277 V, ± 5%, 50 // 60 Hz) mit Schnellgleichrichter (Details siehe Betriebsanleitung, ID 441846)

(6) **Radialwellendichtringe** aus FKM mit zwei Dichtlippen bei horizontaler Einbaulage in Verbindung mit Ölablassbohrungen im Falle einer doch auftretenden Leckage, zum optimalen Schutz der Bremse vor Verölung

(7) **Getriebeanschluss** für Anbau des Motoradapters mit Bremse an STÖBER ServoFit® Getriebe, siehe auch Seite 4, Anbaumöglichkeiten.

(8) **Einbaulage**
Einsetzbar in allen Einbaulagen.

(9) **Schutzart**
IP54, optional IP65
(nur wenn das Gehäuse allseitig verschlossen ist)

(1) ***Motor brake***

(2) ***Motor adapter with integrated static current brake***
As single brake or - together with motor brake - as redundant braking system.
Manual brake release as an option.
Caution! *Activation of the manual brake release disables the electronic brake control. Before activating the manual brake release, make sure that the machine is secure (e.g. safe from crashing).*

(3) ***Plug-in coupling***
Mounting of the axis in any position, even when motor is demounted (e.g., for machine maintenance)

(4) ***Electrical connection***
- *Standard with terminal box and integrated air monitoring*
- *Optional with plug connector (not with electrical monitoring)*

(5) ***Coil***
- *Coil voltage 24 VDC*
- *Coil voltage 104 VDC*

(Connection voltage 220 - 277 V, ± 5%, 50 // 60 Hz) with high-speed rectifier (for details, see operating instructions, ID 441846)

(6) ***Radial shaft seals*** *of "FKM" with two sealing lips for horizontal mounting position in conjunction with oil drain holes in the event a leak does occur, for optimal protection against brakes becoming soiled with oil*

(7) ***Gear unit connection*** *for mounting of the motor adapter with brake to STÖBER SMS and ServoFit® Gear Units. See also page 4 for possible mounting options.*

(8) ***Mounting position***
Suitable for all mounting positions.

(9) ***Enclosure type***
IP54, optional IP65 (only when the housing is closed on all sides)

(1) **Frein moteur**

(2) **Lanterne pour moteur avec frein de courant de repos intégré**
En tant que frein individuel ou - en association avec le frein moteur - en tant que système de freinage redondant.
Desserrage manuel en option.
Attention! L'actionnement du desserrage manuel met le pilotage élec. du frein hors service. Il est impératif d'établir la sécurité de la machine avant d'actionner le desserrage manuel (sécurité de chute par ex.).

(3) **Accouplement enfichable**
Arrêt de l'axe dans une position quelconque, même dans un moteur démonté, pour une maintenance machine par ex.

(4) **Raccordement électrique**
- en standard avec boîte à bornes et contrôle de desserrage intégré
- en option avec connecteur (pas en association avec le contrôle électr.)

(5) **Self**
- Tension self 24 VDC
- Tension self 104 VDC

(Tension d'alimentation 220 - 277 V, ± 5%, 50 // 60 Hz) avec redresseur rapide (pour plus de détails, cf. Notice d'instructions, ID 441846)

(6) **Bagues à lèvres** en FKM avec deux lèvres d'étanchéité à monter horizontalement avec trous de vidange d'huile en cas de fuites éventuelles, pour une protection optimale du frein avant encrassement par huilage

(7) **Raccordement du réducteur** pour assemblage de lanterne pour moteur avec frei à réducteur STÖBER ServoFit®, cf. également page 4, Possibilités de raccordement.

(8) **Position de montage**
Utilisable pour toutes les positions de montage.

(9) **Protection**
IP54, en option IP65 (seulement si le boîtier est fermé de tous les côtés)

Anbaumöglichkeiten *Mounting possibilities* Possibilités de montage

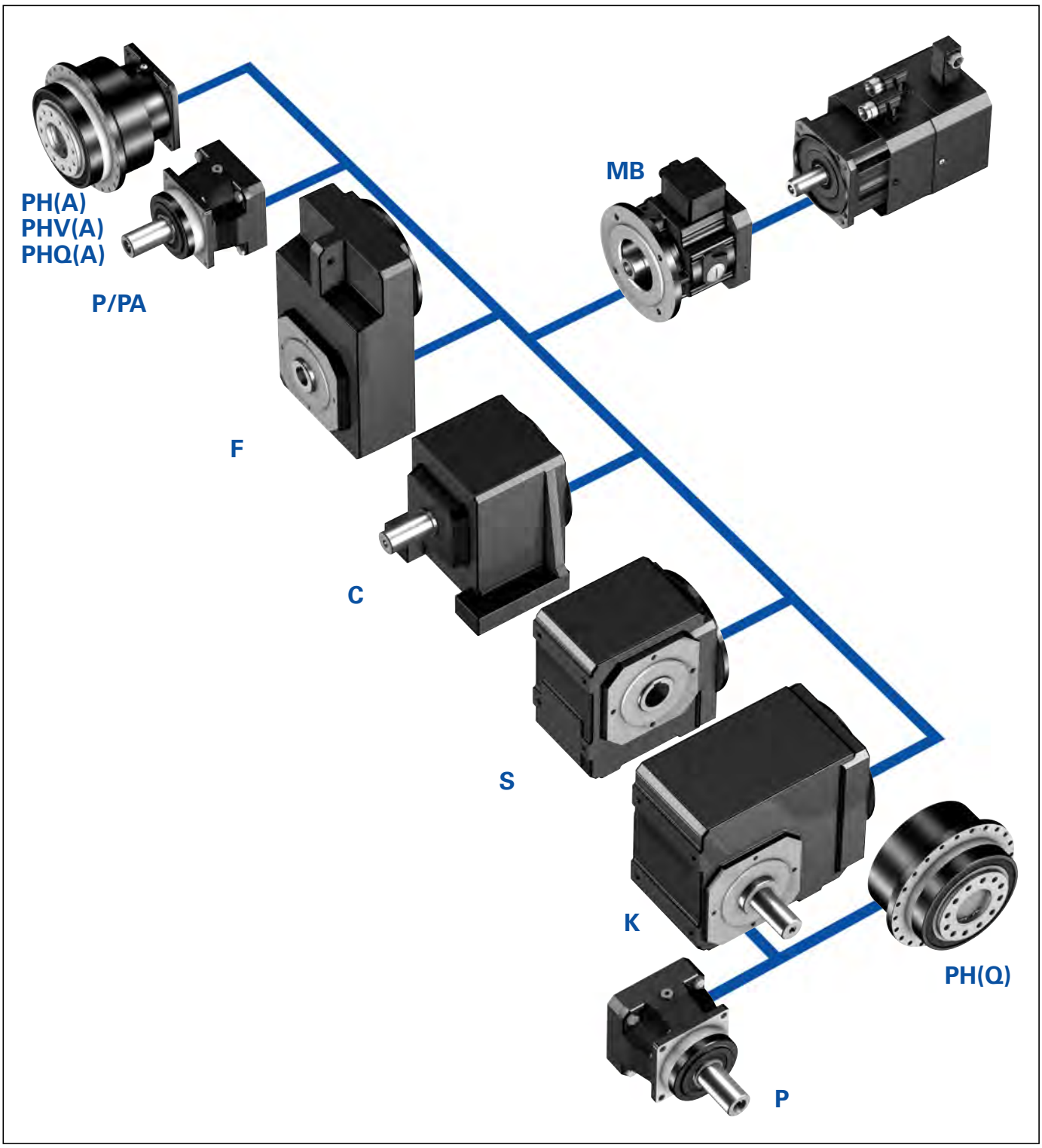

Allgemeine Anmerkungen:

- Allgemeine Hinweise zu Wellenbelastungen, Antriebsprojektierung und Wellenausführungen siehe A-Block, Katalog ServoFit® Servogetriebe (ID 442257).
- Getriebe mit Bremse im Motoradapter sind nicht für den Einsatz in explosionsgeschützten Bereichen (ATEX) geeignet.

General Notes:

- *For general information on shaft loads, drive selection and shaft design, please see ServoFit® Servo Gear Units catalog, block A (ID 442257).*
- *Gear units with a motor adapter integrated brake are not suitable for operation in explosion-proof areas (ATEX).*

Remarques générales:

- Instructions générales concernant les charges d'arbre, la configuration d'entraînement et les versions d'arbre, voir bloc A, catalogue Réducteurs brushless ServoFit® (ID 442257).
- Réducteurs avec lanterne pour moteur à frein par prévus pour l'utilisation dans des zones ADF (ATEX).

Technische Hauptdaten: Motoradapter mit Bremse

Main technical data: Motor adapter with brake

Données techniques principales: Lanterne pour moteur avec frein

STÖBER

Typ	M_{1HN} [Nm]	J_1 [10^{-4}kgm²]	G [kg]	$\Lambda\varphi_B$ 2) [arcmin]	U_{DC} 24 V			U_{DC} 104 V 1) U_{AC} 220 - 277 V, 50 // 60 Hz				
					t_{1DC} [ms]	t_2 [ms]	P_{20} [W]	t_{1DC} [ms]	t_{1AC} [ms]	t_2 [ms]	P_{20} [W] 4)	P_{20} [W] 5)
MB20 MB21 MB22	8	7,2	7,4	32	65	55	30	65	360	20	101	26
	12				55	80		55	280	25		
	16 1)				-	-		50	230	35		
	24 1)				-	-		45	180	50		
	30 1)				-	-		40	160	60		
MB30 MB31 MB32	16	16,5	12,8	26	150	60	37	150	800	25	125	32
	24				120	85		120	650	35		
	32				95	100		95	500	40		
	45				80	120		80	400	50		
	90 1)				-	-		50	250	90		
MB40 MB41 MB42	50	65,9	24,5	19	150	100	55	150	900	50	148	38
	72				120	150		120	700	75		
	100				90	200		90	500	100		
	160 1)				-			60	300	150		
MB51	200	250	60		200	250	86	200	800	110	200	50
	300 1)				-	-		170	600	150		
	400 1)				-	-		120	400	200		

Typ	Motoranbau • *motor connection* • montage de moteur [mm] 3)		
	PR min/max	LK min/max	Welle • *shaft* • arbre min/max
MB20 MB21 MB22	95	115	ø 19 x 40 ø 24 x 50
	95	130	
	110	130	
MB30 MB31 MB32	110	165	ø 24 x 50 ø 32 x 58
	130	165	
MB40 MB41 MB42	130	215	ø 32 x 58 ø 38 x 80
	180	215	
MB51	250	300	ø 48 x 110

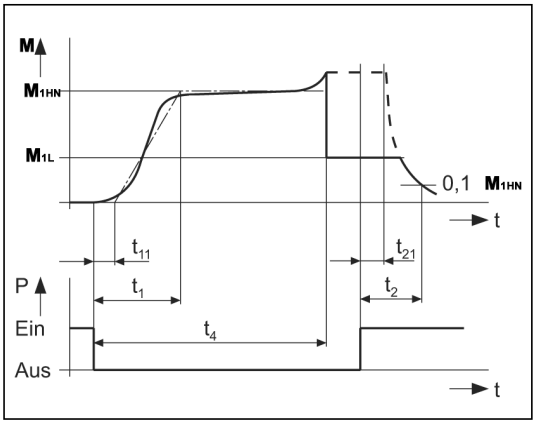

M_{1HN} - Nennbremsmoment (+40%, -20%) der Bremse im Motoradapter
M_{1L} - Lastmoment
J_1 - Massenträgheitsmoment
G - Gewicht
$\Lambda\varphi_B$ - Drehspiel Bremse
U_{DC} - Spulenspannung
U_{AC} - Anschlussspannung
t_1 - Verknüpfungszeit (Erreichen Bremsmoment)
t_{1DC} - Verknüpfungszeit gleichstromseitiges Schalten
t_{1AC} - Verknüpfungszeit wechselstromseitiges Schalten
t_{11} - Ansprechverzug beim Verknüpfen
t_2 - Lüftzeit
t_{21} - Ansprechverzug beim Lüften
t_4 - Rutschzeit + t_{11}
P_{20} - Spulenleistung Leistungsaufnahme, im Dauerbetrieb, bei 20°C
PR - Passrand
LK - Lochkreis

1) - nur mit Schnellgleichrichter
2) - bei geschlossener Bremse höheres Gesamtspiel ($\Lambda\varphi_G = \Lambda\varphi_2 + \Lambda\varphi_B$ / i)
3) - andere Motoranschlussmaße auf Anfrage
4) - bei Übererregung
5) - bei Haltespannung

M_{1HN} *- Nominal brake torque (+40%, -20%) of the motor adapter brake*
M_{1L} *- Load torque*
J_1 *- Mass moments of inertia*
G *- Weight*
$\Lambda\varphi_B$ *- Backlash brake*
U_{DC} *- Coil voltage*
U_{AC} *- Supply voltage*
t_1 *- Engaging time (achieve braking torque)*
t_{1DC} *- Engaging time for DC side switching*
t_{1AC} *- Engaging time for AC side switching*
t_{11} *- Trigger delay during linking*
t_2 *- Release time*
t_{21} *- Trigger delay during release*
t_4 *- Slip time + t_{11}*
P_{20} *- Coil power Power input in continuous operation at 20°C*
PR *- Pilot diameter*
LK *- Bolt circle*

1) - only with high-speed rectifier
2) - with closed brake, greater total play ($\Lambda\varphi_G = \Lambda\varphi_2 + \Lambda\varphi_B$ / i)
3) - further motor connection dimensions on request
4) - with over excitation
5) - with holding voltage

M_{1HN} - Couple de freinage nominal (+40%, -20%) du frein dans la lanterne pour moteur
M_{1L} - Couple de charge
J_1 - Moment de couple d'inertie
G - Poids
$\Lambda\varphi_B$ - Jeu frein
U_{DC} - Tension continue
U_{AC} - Tension d'alimentation
t_1 - Temps de liaison (atteindre couple le freinage)
t_{1DC} - Temps de liaison pour commutation côté tension continue
t_{1AC} - Temps de liaison pour commutation côté tension alternative
t_{11} - Délai de réponse à connexion
t_2 - Temps de ventilation
t_{21} - Délai de réponse à ventilation
t_4 - Temps de glissement + t_{11}
P_{20} - Puissance continue Puissance absorbé en marche continue à 20°C
PR - Diamètre de bord ajusté
LK - Diamètre de cercle des trous

1) - seulement avec redresseur rapide
2) - frein serré, jeu total plus grand ($\Lambda\varphi_G = \Lambda\varphi_2 + \Lambda\varphi_B$ / i)
3) - d'autres cotes de connexion des moteurs sont disponibles sur demande
4) - en cas de surexcitation
5) - en cas de tension de maintien

Bei der Auslegung müssen die folgenden Punkte beachtet werden:

- die Haltemomente von Bremsen sind toleranzbehaftet
- ServoStop hat bei Auslieferung +/- 15%
- während der Gebrauchsdauer kann sich dies verändern, bis hin zu +40% / -20% vom Nennmoment
- ist eine zweite Bremse, z. B. im Motor, angebaut, dann hat auch diese Toleranzen - üblicherweise +40% / -20%, Genaueres muss beim Motorhersteller erfragt werden
- Überprüfung des Getriebes auf Not-Aus-Moment unter Berücksichtigung der +Toleranz (Momente beider Bremsen müssen ggf. addiert werden)
- Überprüfung auf sicheres Halten der Last unter Berücksichtigung der -Toleranz (jede Bremse alleine muss die Last sicher halten)
- Die Mindestanforderung für „sicheres Halten" ist mit dem Kunden abzustimmen - üblicherweise ist der Sicherheitsfaktor $f_s \geq 1{,}3$

Die Bremsen haben die Funktion einer Haltebremse (Stillstandsbremse). Bremsungen aus voller Drehzahl, z. B. bei Spannungsabfall oder bei Notstopps in Gefahrensituationen sind möglich.
Die Belastung des Getriebes durch die Bremse(n) hängt prinzipiell ab vom Verhältnis der Massenträgheitsmomente der abzubremsenden Last zum Antrieb (λ) sowie vom Belastungsgrad BG der Bremse(n) durch das Lastmoment.
Die Tabellenwerte zeigen den Wirkfaktor f_{eff} des Bremsmoments am Getriebeabtrieb.

During design the following points must be taken into account:

- *The holding torques of brakes are subject to tolerances*
- *ServoStop has +/- 15% as supplied*
- *During use this situation can change, up to +40% / -20% of the nominal torque*
- *If a second brake is mounted, e.g. in the motor, this also has tolerances - normally +40% / -20%, for more detailed information contact the motor manufacturer*
- *Check the gear unit for emergency-off torque taking into account the +tolerance (torques of both brakes must be added together if necessary)*
- *Check for safe holding of the load taking into account the -tolerance (each brake must hold the load safely on its own)*
- *The minimum requirement for "safe holding" is to be agreed with the customer - normally the safety factor fs is ≥ 1.3*

The brakes have the function of a halting brake (standstill brake) and braking actions at full speed (e.g. during a power failure or emergency stops in hazardous situations) are possible.
The load on the gear unit due to the brake(s) depends primarily on the ratio of mass moments of inertia of the load to be braked and the drive (λ) as well as on the utilization factor for the brake(s) due to the load torque.
The values in the table indicate the effective factor f_{eff} for the brake torque on the gear unit output.

Lors de la conception, il faut tenir compte des points suivants :

- Les couples de maintien des freins sont dotés d'une marge de tolérance
- A la livraison, la tolérance du ServoStop est de +/- 15 %
- Au fil de l'utilisation, ce chiffre peut varier pour atteindre +40 % / -20 % du couple nominal
- Si un deuxième frein est monté, par ex. dans le moteur, il est également soumis à des tolérances, de l'ordre de +40 % / -20 %. Pour tout renseignement complémentaire, s'adresser au fabricant de moteur
- Vérification du réducteur quant au couple d'arrêt d'urgence en tenant compte des tolérances + (il faut éventuellement additionner les couples des deux freins)
- Vérification quant au maintien fiable de la charge en tenant compte des tolérances - (il faut que chaque frein soit en mesure de retenir la charge)
- Il faut consulter le client en ce qui concerne le « maintien fiable » minimal requis - normalement, le coefficient de sécurité est de $f_s \geq 1{,}3$

Les freins font fonction de frein d'arrêt (frein statique); possibilité de freinages à pleine vitesse, par ex. à coupure de tension ou à arrêts de secours dans des situations de danger.
La sollicitation du réducteur par le ou les frein(s) dépend notamment du rapport entre les moments d'inertie de la charge à freiner et l'entraînement (λ), ainsi que du facteur de charge BG du ou des frein(s) par le couple de charge admissible.
Les valeurs ci-dessous indiquent le facteur de puissance active f_{eff} du couple de freinage à la sortie du réducteur.

Wirkfaktor / *effective factor* / facteur de puissance active f_{eff}:

BG \ λ	0,5	1	2	5	10
90	0,92	0,95	0,96	0,98	0,99
75	0,83	0,87	0,91	0,95	0,97
50	0,66	0,75	0,83	0,91	0,95
0	0,33	0,50	0,66	0,83	0,90

Die in den Auswahllisten ausgewiesenen Bremsmomente beziehen sich auf einen Wirkfaktor f_{eff} = 1.

The brake torques given in the choosing lists relate to an effective factor f_{eff} = 1.

Les couples de freinage indiqués dans les listes de sélection concernent un facteur de puissance active f_{eff} = 1.

Schutzart:
Um den Ausfall der Bremse durch Verölen zu verhindern, muss bei redundanten Bremssystemen der nach unten weisende Gewindestift (Pos. 18) entfernt werden.
Achtung: Dadurch entspricht das Getriebe nicht mehr der Schutzart IP54/IP65!

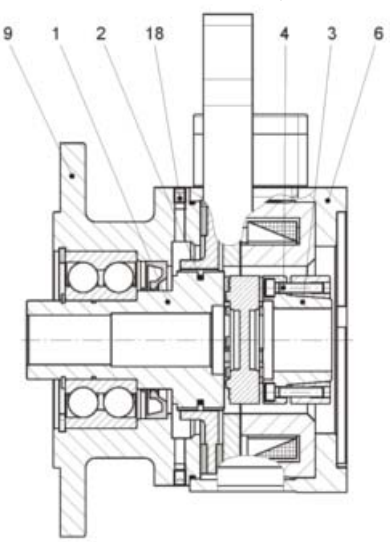

Protection class:
To prevent the brake failing due to oiling, the hexagon socket set screw (pos. 18) pointing downwards must be removed for redundant brake systems. Caution: As a result, the gear units no longer comply with protection class IP54/IP65!

Degré de protection :
Afin d'éviter toute panne en cas de frein encrassé, il faut retirer la tige filetée (n° 18) indiquant vers le bas en cas de système de freinage redondant.
Attention : dans ce cas, le réducteur ne satisfait plus au degré de protection IP54/IP65 !

Belastungsgrad der Bremse durch das Lastmoment:

$$BG = 100 \cdot \left(1 - \frac{M_B - \frac{M_L \cdot \eta}{i}}{M_B} \right)$$

Verhältnis der Massenträgheitsmomente der Last zum Antrieb:

$$\lambda = \frac{J_L}{i^2 \cdot J_1}$$

Überprüfung auf sicheres Halten:

$$M_{B-Tol} \geq \frac{M_L * \eta * f_S}{i}$$

Überprüfung des vorhandenen max. Bremsmomentes gegen das zul. Not-Aus-Moment des Getriebes:

$$\frac{M_{B+Tol} * f_{eff} * i}{\eta} \leq 0{,}9 * M_{2NOT}$$

f_{eff} Wirkfaktor
f_S Sicherheitsfaktor für sicheres Halten (laut Kundenvorgabe)
J_L Massenträgheitsmoment der Last am Getriebeabtrieb
J_1 Massenträgheitsmoment des Antriebs
n_2 Abtriebsdrehzahl des Getriebes
i Getriebeübersetzung
M_{2NOT} Not-Aus-Moment des Getriebes
M_B Bremsmoment
M_{B+Tol} Gesamtbremsmoment inkl. + Toleranz
M_{B-Tol} Gesamtbremsmoment inkl. - Toleranz
M_L Lastmoment am Getriebeabtrieb
η Getriebewirkungsgrad

Utilization factor for the brake due to the load torque:

$$BG = 100 \cdot \left(1 - \frac{M_B - \frac{M_L \cdot \eta}{i}}{M_B} \right)$$

Ratio of the mass moments of inertia of the load and the drive:

$$\lambda = \frac{J_L}{i^2 \cdot J_1}$$

Check for safe holding:

$$M_{B-Tol} \geq \frac{M_L * \eta * f_S}{i}$$

Check the existing max. brake torque against the perm. emergency-off torque for the gear unit:

$$\frac{M_{B+Tol} * f_{eff} * i}{\eta} \leq 0{,}9 * M_{2NOT}$$

f_{eff} Effective factor
f_S Safety factor for safe holding (as per customer requirements)
J_L Mass moment of inertia of the load on the gear unit output
J_1 Mass moment of inertia of the drive
n_2 Output speed of the gear unit
i Gear unit ratio
M_{2NOT} Emergency-off torque for the gear unit
M_B Brake torque
M_{B+Tol} Total brake torque incl. + tolerance
M_{B-Tol} Total brake torque incl. - tolerance
M_L Load torque on the gear unit output
η Gear unit efficiency

Facteur de charge du frein par le couple de charge admissible :

$$BG = 100 \cdot \left(1 - \frac{M_B - \frac{M_L \cdot \eta}{i}}{M_B} \right)$$

Rapport entre les moments d'inertie de la charge et l'entraînement :

$$\lambda = \frac{J_L}{i^2 \cdot J_1}$$

Vérification du maintien fiable :

$$M_{B-Tol} \geq \frac{M_L * \eta * f_S}{i}$$

Vérification du couple de freinage max. disponible par rapport au couple d'arrêt d'urgence admissible du réducteur :

$$\frac{M_{B+Tol} * f_{eff} * i}{\eta} \leq 0{,}9 * M_{2NOT}$$

f_{eff} Facteur de puissance active
f_S Coefficient de sécurité pour un maintien fiable (selon prescription client)
J_L Moment d'inertie de la charge à la sortie du réducteur
J_1 Moment d'inertie de l'entraînement
n_2 Vitesse de réduction du réducteur
i Rapport de réducteur
M_{2NOT} Couple d'arrêt d'urgence du réducteur
M_B Couple de freinage
M_{B+Tol} Couple de freinage total, y compris tolérance +
M_{B-Tol} Couple de freinage total, y compris tolérance -
M_L Couple de charge admissible à la sortie du réducteur
η Rendement

Normen *Standards* Normes

Folgende Normen, Richtlinien und Vorschriften wurden angewendet:

DIN VDE 0580	Elektromagnetische Geräte und Komponenten, allgemeine Bestimmungen
2006/95/EG	Niederspannungsrichtlinie
CSA C22.2 No. 14-2010	Industrial Control Equipment
UL 508 (Edit. 17)	Industrial Control Equipment
EN ISO 12100	Sicherheit von Maschinen - Allgemeine Gestaltungsleitsätze - Risikobeurteilung und Risikominderung
DIN EN 61000-6-4	Störabstrahlung
DIN EN 61000-6-2	Störfestigkeit
EN 60204-1	Elektrische Ausrüstung von Maschinen

The following regulations, standards and directives were used:

DIN VDE 0580	*Electromagnetic devices and components, general directives*
2006/95/EG	*Low Voltage Directive*
CSA C22.2 No. 14-2010	*Industrial Control Equipment*
UL 508 (Edit. 17)	*Industrial Control Equipment*
EN ISO 12100	*Safety of machinery - General principles for design - Risk assessment and risk reduction*
DIN EN 61000-6-4	*Interference emission*
DIN EN 61000-6-2	*Interference immunity*
EN 60204-1	*Electrical machine equipment*

Les normes, directives et prescriptions suivantes ont été appliquées :

DIN VDE 0580	Prescriptions générales sur les appareils électromagnétiques et composants
2006/95/EG	Directive sur les basses tensions
CSA C22.2 No. 14-2010	Equipement industriel de commande
UL 508 (Edit. 17)	Equipement industriel de commande
EN ISO 12100	Sécurité des machines – Règles générales – Appréciation et réduction du risque
DIN EN 61000-6-4	CEM : Emissions d'interférences
DIN EN 61000-6-2	CEM : Résistances
EN 60204-1	Equipement électrique des machines

Inhaltsübersicht *Contents* Sommaire

STÖBER

ServoFit® C
- Stirnradgetriebe
- *Helical Gear Units*
- Réducteurs coaxiaux

Inhaltsübersicht auf Seite C1
Contents on page C1
Sommaire à la page C1

C

ServoFit® F
- Flachgetriebe
- *Offset Helical Gear Units*
- Réducteurs à arbres parallèles

Inhaltsübersicht auf Seite F1
Contents on page F1
Sommaire à la page F1

F

ServoFit® K
- Kegelradgetriebe
- *Helical Bevel Gear Units*
- Réducteurs à couple conique

Inhaltsübersicht auf Seite K1
Contents on page K1
Sommaire à la page K1

K

ServoFit® S
- Schneckengetriebe
- *Helical Worm Gear Units*
- Réducteurs à roue et vis sans fin

Inhaltsübersicht auf Seite S1
Contents on page S1
Sommaire à la page S1

S

ServoFit® P
- Planetengetriebe
- *Planetary Gear Units*
- Réducteurs planétaires

Inhaltsübersicht auf Seite P1
Contents on page P1
Sommaire à la page P1

P

ServoFit® PA
- Planetengetriebe spielarm
- *Planetary Gear Units with low backlash*
- Réducteurs planétaires à jeu réduit

Inhaltsübersicht auf Seite PA1
Contents on page PA1
Sommaire à la page PA1

PA

ServoFit® PK
- Planetenwinkelgetriebe
- *Right-Angle Planetary Gear Units*
- Réducteurs planétaires à couple conique

Inhaltsübersicht auf Seite PK1
Contents on page PK1
Sommaire à la page PK1

PK

ServoFit® PH/PHV
- Planetengetriebe
- *Planetary Gear Units*
- Réducteurs planétaires

Inhaltsübersicht auf Seite PH1
Contents on page PH1
Sommaire à la page PH1

PH

ServoFit® PHA/PHVA
- Planetengetriebe spielarm
- *Planetary Gear Units with low backlash*
- Réducteurs planétaires à jeu réduit

Inhaltsübersicht auf Seite PHA1
Contents on page PHA1
Sommaire à la page PHA1

PHA

ServoFit® PHK
- Planetenwinkelgetriebe
- *Right-Angle Planetary Gear Units*
- Réducteurs planétaires à couple conique

Inhaltsübersicht auf Seite PHK1
Contents on page PHK1
Sommaire à la page PHK1

PHK

ServoFit® PHQ
- Planetengetriebe
- *Planetary Gear Units*
- Réducteurs planétaires

Inhaltsübersicht auf Seite PHQ1
Contents on page PHQ1
Sommaire à la page PHQ1

PHQ

ServoFit® PHQA
- Planetengetriebe spielarm
- *Planetary Gear Units with low backlash*
- Réducteurs planétaires à jeu réduit

Inhaltsübersicht auf Seite PHQA1
Contents on page PHQA1
Sommaire à la page PHQA1

PHQA

ServoFit® PHQK
- Planetenwinkelgetriebe
- *Right-Angle Planetary Gear Units*
- Réducteurs planétaires à couple conique

Inhaltsübersicht auf Seite PHQK1
Contents on page PHQK1
Sommaire à la page PHQK1

PHQK

ServoFit®
Stirnradgetriebe **C**
Motoradapter mit Bremse

ServoFit® C
Helical Gear Units
Motor Adapter with Brake

Réducteurs coaxiaux
ServoFit® C lanterne
pour moteur avec frein

STÖBER

C

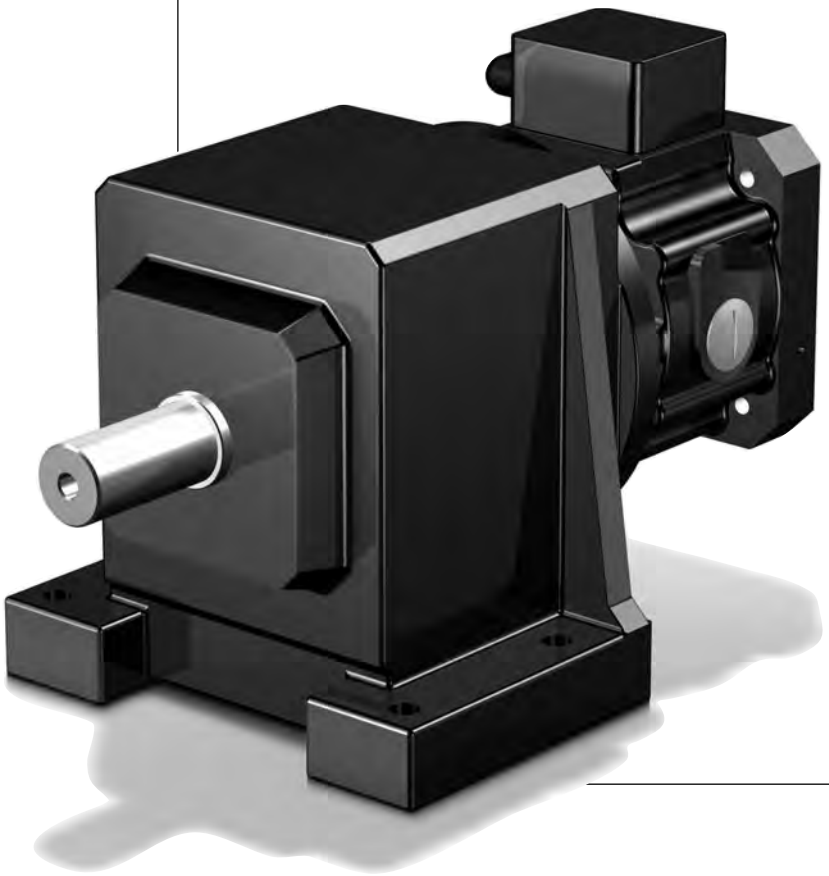

Inhaltsübersicht C

Typenbezeichnung - Ausführungsformen C2
Auswahltabelle
ServoFit® Stirnradgetriebe C C3
Maßbilder
ServoFit® Stirnradgetriebe C C31

Contents C

Type designation - Available combinations C2
Selection table
ServoFit® C Helical Gear Units C3
Dimension drawings
ServoFit® C Helical Gear Units C31

Sommaire C

Désignation des types -
Types de constructions C2
Tableau de sélection
Réducteurs coaxiaux ServoFit® C C3
Croquis cotés
Réducteurs coaxiaux ServoFit® C C31

Typenbezeichnung - Ausführungsformen

Type designation - Available combinations

Désignation des types - Types de constructions

STÖBER

C 1 0 2 N 0140 MB 2 0

1 2 3 4 5 6 7 8 9

C 102 N 0140 MB20

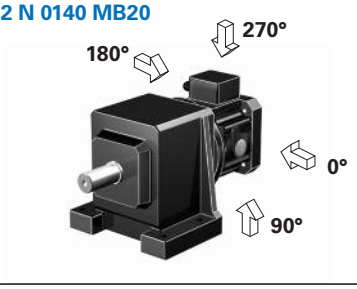

1 Getriebetyp
2 Getriebegröße
3 Generationsziffer
4 Stufenzahl
5 Bauart
6 Übersetzungskennzahl i x 10
7 **MB** - Motoradapter quadratisch mit Bremse für Motorwelle ohne Passfeder (Motormaßbild des Kunden erforderlich! Siehe Abb. Motorabtrieb und Maßbild ab Seite C31, bitte max. Abmessungen beachten)
8 Motoradaptergröße
9 Anbau an ServoFit®-Getriebe C, F, K, S

Die Einbaulage der jeweiligen Bauarten muss entsprechend Seite C3/C4, Katalog ID 442257, angegeben werden.

Zusätzliche Bestellangaben für Motoradapter mit Bremse:
Bremsmoment ..... Nm
(entspr. Auswahltabelle ab Seite C5)
Klemmenkasten ☐ Stecker (Option) ☐
Lage des Klemmenkastens / Steckers
0° ☐ 90° ☐ 180° ☐ 270° ☐
el. Lüftüberwachung
(nur bei Ausführung mit Klemmenkasten) ☐
Handlüftung (Option) ☐
Spulenspannung UDC 24 V ☐ 104 V ☐

1 *Gear unit type*
2 *Gear unit size*
3 *Generation number*
4 *Stages*
5 *Style*
6 *Transmission ratio i x 10*
7 ***MB*** *- Motor adapter square with brake for motor shaft without key (dimension drawing of customer motor necessary! Also see pic. motor output and dimension drawing from page C31, please observe the max. dimensions)*
8 *Motor adapter size*
9 *For mounting at ServoFit® gear units C, F, K, S*

Mounting position of the respective styles must be indicated according page C3/C4, catalog ID 442257.

Additional ordering information for Motor Adapter with Brake:
Braking torque ..... Nm
(corresp. selection table starting on page C5)
Terminal box ☐ Plug connector (option) ☐
Position of terminal box / plug connector
0° ☐ 90° ☐ 180° ☐ 270° ☐
Elec. air monitoring
(only for models with terminal box) ☐
Manual brake release (option) ☐
Coil voltage UDC 24 V ☐ 104 V ☐

1 Type de réducteur
2 Taille du réducteur
3 No. de génération
4 Nombre de vitesses
5 Formes de construction
6 Rapport de transmission i x 10
7 **MB** - Lanterne pour moteur carré avec frein pour arbre de moteur sans clavette (plan coté du moteur requis neccesaire! Voir dessin sortie des moteurs et croquis cotés à partir de page C31, tenir compte des dimensions max.)
8 Taille lanterne pour moteur
9 Pour assemplage du réducteurs ServoFit® C, F, K, S

La position des formes de construction selon page C3/C4, catalogue ID 442257.

Références additionnelles pour lanterne pour moteur avec frein:
Couple de freinage ..... Nm
(suivant la tableau de sélection à partir de la page C5)
Boîte à bornes ☐ Connecteur (option) ☐
Position de la boîte à bornes / connecteur
0° ☐ 90° ☐ 180° ☐ 270° ☐
Contrôle de desserrage él.
(uniquem. pour version avec boîte à bornes) ☐
Desserrage manuel (option) ☐
Tension continue UDC 24 V ☐ 104 V ☐

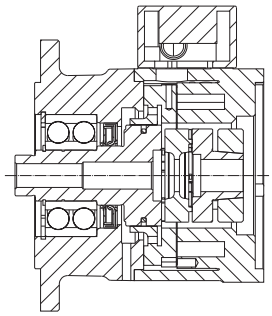

Motoradapter mit Bremse MB
Motor adapter with brake MB
Lanterne pour moteur avec frein MB

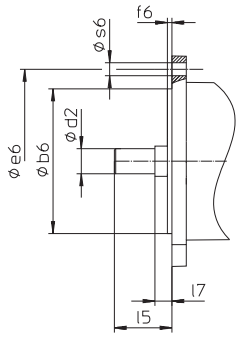

Abb. Motorabtrieb
Picture: Motor output
Figure: Sortie de moteur

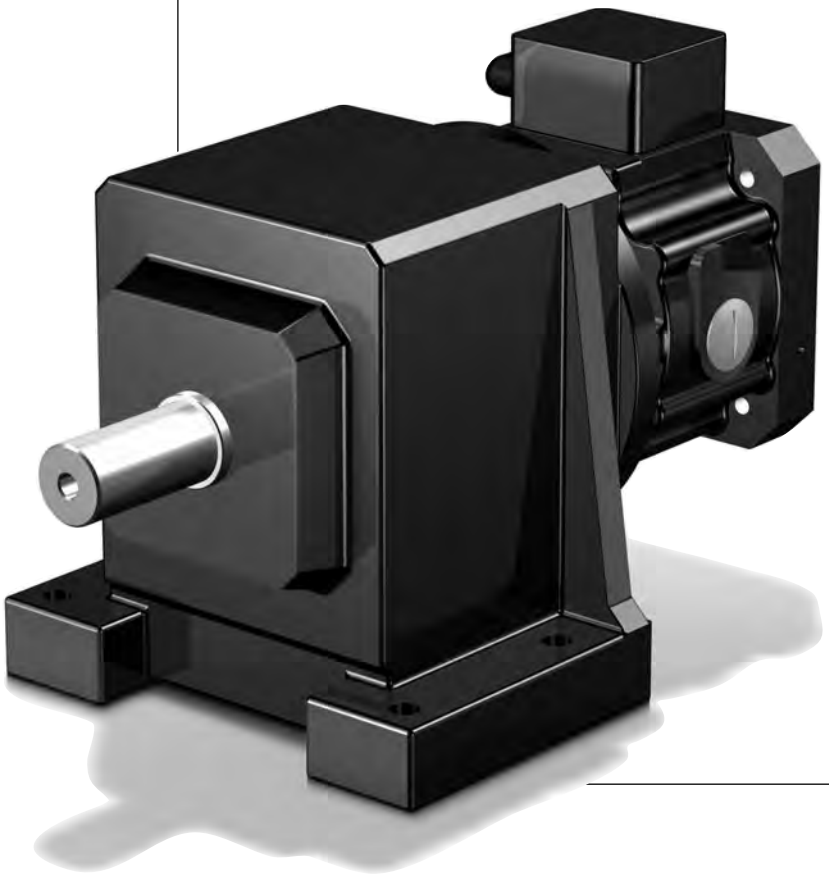

Auswahltabelle **ServoFit®** Stirnradgetriebe **C**

Motoradapter mit Bremse

Selection table ***ServoFit® C*** *Helical Gear Units*

Motor Adapter with Brake

Tableau de sélection Réducteurs coaxiaux **ServoFit® C** lanterne

pour moteur avec frein

STÖBER

Bezeichnungen:

i - Getriebeübersetzung
i_{exakt} - math. genaue Übersetzung
MB - Motoradapter mit Bremse
J_1 - Massenträgheitsmoment (auf Eintrieb bezogen)
G - Gewicht (Bauart N, Schmierstoffmenge für EL1)
$\Delta\varphi_2$ - Getriebedrehspiel (ohne Drehspiel Bremse, siehe Seite 5)
C_2 - Getriebesteifigkeit (auf Abtrieb bezogen bei M_{2N})
n_{1MAX} - max. Eintriebsdrehzahl
DBH - Dauerbetrieb - Motoranschluss horizontal
DBV - Dauerbetrieb - Motoranschluss vertikal
ZB - Zyklusbetrieb
(bei Umgebungstemperatur 20°C, siehe auch Seite A10/A11, Katalog ID 442257)
Höhere Drehzahlen auf Anfrage!
M_{1HN} - Nennbremsmoment (+40%, -20%) der Bremse im Motoradapter
M_{1MMAX}-max. zul. Motor-Bremsmoment für das Getriebe bei redundanten Bremssystemen (10^3 Bremsungen) einschließlich etwaiger Toleranzen des Bremsmoments (f_{eff} = 1)
M_{2N} - Nenndrehmoment
M_{2B} - max. zul. Beschleunigungsmoment
M_{2NOT} - NOT-AUS-Moment (10^3 Lastwechsel)

Symbols:

i - *Gear unit ratio*
i_{exakt} - *Exact math. ratio*
MB - *Motor adapter with brake*
J_1 - *Mass moment of inertia (related to input)*
G - *Weight (style N, quantity of lubricant for EL1)*
$\Delta\varphi_2$ - *Gear unit backlash (without backlash brake, see page 5)*
C_2 - *Gear unit rigidity (related to output at M_{2N})*
n_{1MAX} - *Max. input speed*
DBH - Continuous operation - motor connection horizontal
DBV - Continuous operation - motor connection vertical
ZB - Cycle operation
(at ambient temperature 20°C, also see page A10/A11, catalog ID 442257)
Higher speeds on request!
M_{1HN} - *Nominal brake torque (+40%, -20%) of the motor adapter brake*
M_{1MMAX}-*Max. perm. motor brake torque for the gear unit in redundant brake systems (10^3 brakings) inclusive the tolerances of the brake torque (f_{eff} = 1)*
M_{2N} - *Rated torque*
M_{2B} - *Max. perm. acceleration torque*
M_{2NOT} - *Emergency-Off moment (10^3 load changes)*

Désignations:

i - Rapport de réducteur
i_{exakt} - Rapport math. exact
MB - Lanterne pour moteur avec frein
J_1 - Moment de couple d'inertie (par rapport à l'arbre d'entrée)
G - Poids (exécution N, quantité de remplissage pour EL1)
$\Delta\varphi_2$ - Jeu de réducteur (sans jeu frein, voir page 5)
C_2 - Rigidité du réducteur (par rapport à l'arbre de sortie chez M_{2N})
n_{1MAX} - Vitesse d'entrée maxi
DBH - Régime continu - Connexion des moteurs horizontale
DBV - Régime continu - Connexion des moteurs verticale
ZB - Régime cyclique
(température ambiante 20°C, voir aussi page A10/A11, catalogue ID 442257)
Veuillez nous contacter en cas de vitesses supérieures !
M_{1HN} - Couple de freinage nominal (+40%, -20%) du frein dans la lant. pour moteur
M_{1MMAX}-Couple de freinage moteur max. adm. pour le réducteur dans des systèmes de freinage redondants (10^3 freinages) y compris d'éventuelles tolérances du couple de freinage (f_{eff} = 1)
M_{2N} - Couple nominal
M_{2B} - Couple max. permis d'accélération
M_{2NOT} - Couple arrêt d'urgence (à des charges 10^3)

Stirnradgetriebe **C** Motoradapter mit Bremse
*Helical Gear Units **C** Motor Adapter with Brake*
Réducteurs coaxiaux **C** lanterne pour moteur avec frein

STÖBER

Bitte beachten Sie die Hinweise auf Seite C4! ***Please take notice of the indications on page C4!*** **Veuillez s. v. p. prendre en considération les observations à la page C4!**

C

i	i_{exakt}	Typ	J_1 [10^{-4} kgm²]	G [kg]	$\Delta\varphi_2$ [arcmin]	C_2 [Nm/arcmin]	n_{1MAX} DBH [min⁻¹]	n_{1MAX} DBV [min⁻¹]	n_{1MAX} ZB [min⁻¹]	M_{1HN} [Nm]	M_{1MMAX} [Nm]	M_{2N} n1MAXDBH [Nm]	M_{2B} [Nm]	M_{2NOT} [Nm]
C002 (M_{2NMAX}=51 Nm)														
1,997	1480/741	**C002_0020MB20**	8,3	13,4	20	1,0	3500	3000	4000	**8,0**	37	26	52	110
1,997	1480/741	**C002_0020MB20**	8,3	13,4	20	1,0	3500	3000	4000	**12**	31	26	52	110
1,997	1480/741	**C002_0020MB20**	8,3	13,4	20	1,0	3500	3000	4000	**16**	26	26	52	110
1,997	1480/741	**C002_0020MB20**	8,3	13,4	20	1,0	3500	3000	4000	**24**	14	26	52	110
1,997	1480/741	**C002_0020MB20**	8,3	13,4	20	1,0	3500	3000	4000	**30**	6,1	26	52	110
2,769	36/13	**C002_0028MB20**	8,0	13,4	20	1,1	3500	3000	4000	**8,0**	23	29	58	110
2,769	36/13	**C002_0028MB20**	8,0	13,4	20	1,1	3500	3000	4000	**12**	18	29	58	110
2,769	36/13	**C002_0028MB20**	8,0	13,4	20	1,1	3500	3000	4000	**16**	12	29	58	110
2,769	36/13	**C002_0028MB20**	8,0	13,4	20	1,1	3500	3000	4000	**24**	1,1	29	58	110
3,067	46/15	**C002_0031MB20**	7,9	13,4	20	1,1	3500	3500	4000	**8,0**	20	30	60	110
3,067	46/15	**C002_0031MB20**	7,9	13,4	20	1,1	3500	3500	4000	**12**	15	30	60	110
3,067	46/15	**C002_0031MB20**	7,9	13,4	20	1,1	3500	3500	4000	**16**	8,9	30	60	110
3,318	1702/513	**C002_0033MB20**	7,9	13,4	20	1,2	3500	3500	4000	**8,0**	18	31	62	110
3,318	1702/513	**C002_0033MB20**	7,9	13,4	20	1,2	3500	3500	4000	**12**	12	31	62	110
3,318	1702/513	**C002_0033MB20**	7,9	13,4	20	1,2	3500	3500	4000	**16**	6,5	31	62	110
3,835	441/115	**C002_0038MB20**	7,8	13,4	20	1,2	3500	3500	4000	**8,0**	14	32	65	110
3,835	441/115	**C002_0038MB20**	7,8	13,4	20	1,2	3500	3500	4000	**12**	8,2	32	65	110
3,835	441/115	**C002_0038MB20**	7,8	13,4	20	1,2	3500	3500	4000	**16**	2,6	32	65	110
4,149	1813/437	**C002_0041MB20**	7,8	13,4	20	1,2	3500	3500	4000	**8,0**	12	33	65	110
4,149	1813/437	**C002_0041MB20**	7,8	13,4	20	1,2	3500	3500	4000	**12**	6,3	33	65	110
4,149	1813/437	**C002_0041MB20**	7,8	13,4	20	1,2	3500	3500	4000	**16**	0,7	33	65	110
4,680	117/25	**C002_0047MB20**	7,8	13,4	20	1,2	3500	3500	4000	**8,0**	9,3	35	65	110
4,680	117/25	**C002_0047MB20**	7,8	13,4	20	1,2	3500	3500	4000	**12**	3,7	35	65	110
5,063	481/95	**C002_0051MB20**	7,8	13,4	20	1,2	3500	3500	4000	**8,0**	7,8	36	65	110
5,063	481/95	**C002_0051MB20**	7,8	13,4	20	1,2	3500	3500	4000	**12**	2,2	36	65	110
5,824	99/17	**C002_0058MB20**	7,7	13,4	20	1,2	3500	3500	4000	**8,0**	5,3	37	65	110
6,300	2035/323	**C002_0063MB20**	7,7	13,4	20	1,2	3500	3500	4000	**8,0**	4,0	38	65	110
8,235	667/81	**C002_0082MB20**	7,9	13,4	16	1,6	3500	3500	4000	**8,0**	1,5	49	72	120
9,228	1495/162	**C002_0092MB20**	7,8	13,4	16	1,6	3500	3500	4000	**8,0**	0,2	51	65	120
C102 (M_{2NMAX}=120 Nm)														
2,018	1128/559	**C102_0020MB20**	9,5	18,3	18	2,0	3100	2600	4000	**8,0**	52	55	73	150
2,018	1128/559	**C102_0020MB20**	9,5	18,3	18	2,0	3100	2600	4000	**12**	47	55	73	150
2,018	1128/559	**C102_0020MB20**	9,5	18,3	18	2,0	3100	2600	4000	**16**	41	55	73	150
2,018	1128/559	**C102_0020MB20**	9,5	18,3	18	2,0	3100	2600	4000	**24**	30	55	73	150
2,018	1128/559	**C102_0020MB20**	9,5	18,3	18	2,0	3100	2600	4000	**30**	22	55	73	150
2,018	1128/559	**C102_0020MB30**	19	23,7	18	2,3	3100	2600	4000	**16**	70	55	100	210
2,018	1128/559	**C102_0020MB30**	19	23,7	18	2,3	3100	2600	4000	**24**	59	55	100	210
2,018	1128/559	**C102_0020MB30**	19	23,7	18	2,3	3100	2600	4000	**32**	48	55	100	210
2,018	1128/559	**C102_0020MB30**	19	23,7	18	2,3	3100	2600	4000	**45**	29	55	100	210
2,177	468/215	**C102_0022MB20**	9,4	18,3	18	2,1	3100	2600	4000	**8,0**	52	56	79	160
2,177	468/215	**C102_0022MB20**	9,4	18,3	18	2,1	3100	2600	4000	**12**	47	56	79	160
2,177	468/215	**C102_0022MB20**	9,4	18,3	18	2,1	3100	2600	4000	**16**	41	56	79	160
2,177	468/215	**C102_0022MB20**	9,4	18,3	18	2,1	3100	2600	4000	**24**	30	56	79	160
2,177	468/215	**C102_0022MB20**	9,4	18,3	18	2,1	3100	2600	4000	**30**	22	56	79	160
2,177	468/215	**C102_0022MB30**	19	23,7	18	2,4	3100	2600	4000	**16**	66	56	110	220
2,177	468/215	**C102_0022MB30**	19	23,7	18	2,4	3100	2600	4000	**24**	55	56	110	220
2,177	468/215	**C102_0022MB30**	19	23,7	18	2,4	3100	2600	4000	**32**	43	56	110	220
2,177	468/215	**C102_0022MB30**	19	23,7	18	2,4	3100	2600	4000	**45**	25	56	110	220
2,394	2303/962	**C102_0024MB20**	9,1	18,3	18	2,2	3100	2600	4000	**8,0**	52	58	87	170
2,394	2303/962	**C102_0024MB20**	9,1	18,3	18	2,2	3100	2600	4000	**12**	47	58	87	170
2,394	2303/962	**C102_0024MB20**	9,1	18,3	18	2,2	3100	2600	4000	**16**	41	58	87	170
2,394	2303/962	**C102_0024MB20**	9,1	18,3	18	2,2	3100	2600	4000	**24**	30	58	87	170
2,394	2303/962	**C102_0024MB20**	9,1	18,3	18	2,2	3100	2600	4000	**30**	22	58	87	170
2,394	2303/962	**C102_0024MB30**	18	23,7	18	2,5	3100	2600	4000	**16**	56	58	110	210
2,394	2303/962	**C102_0024MB30**	18	23,7	18	2,5	3100	2600	4000	**24**	44	58	110	210
2,394	2303/962	**C102_0024MB30**	18	23,7	18	2,5	3100	2600	4000	**32**	33	58	110	210
2,394	2303/962	**C102_0024MB30**	18	23,7	18	2,5	3100	2600	4000	**45**	15	58	110	210
2,582	1911/740	**C102_0026MB20**	9,0	18,3	18	2,3	3100	2600	4000	**8,0**	52	59	94	190
2,582	1911/740	**C102_0026MB20**	9,0	18,3	18	2,3	3100	2600	4000	**12**	47	59	94	190

Stirnradgetriebe **C** Motoradapter mit Bremse
*Helical Gear Units **C** Motor Adapter with Brake*
Réducteurs coaxiaux **C** lanterne pour moteur avec frein

STÖBER

Bitte beachten Sie die Hinweise auf Seite C4! ***Please take notice of the indications on page C4!*** **Veuillez s. v. p. prendre en considération les observations à la page C4!**

i	iexakt	Typ	J1 [10-4 kgm2]	G [kg]	Δφ2 [arcmin]	C2 [Nm/ arcmin]	n1MAX DBH [min-1]	n1MAX DBV [min-1]	n1MAX ZB [min-1]	M1HN [Nm]	M1MMAX [Nm]	M2N n1MAXDBH [Nm]	M2B [Nm]	M2NOT [Nm]
C102 (M2NMAX=120 Nm)														
2,582	1911/740	**C102_0026MB20**	9,0	18,3	18	2,3	3100	2600	4000	**16**	41	59	94	190
2,582	1911/740	**C102_0026MB20**	9,0	18,3	18	2,3	3100	2600	4000	**24**	30	59	94	190
2,582	1911/740	**C102_0026MB20**	9,0	18,3	18	2,3	3100	2600	4000	**30**	22	59	94	190
2,582	1911/740	**C102_0026MB30**	18	23,7	18	2,6	3100	2600	4000	**16**	52	59	110	220
2,582	1911/740	**C102_0026MB30**	18	23,7	18	2,6	3100	2600	4000	**24**	41	59	110	220
2,582	1911/740	**C102_0026MB30**	18	23,7	18	2,6	3100	2600	4000	**32**	30	59	110	220
2,582	1911/740	**C102_0026MB30**	18	23,7	18	2,6	3100	2600	4000	**45**	11	59	110	220
3,091	2491/806	**C102_0031MB20**	8,6	18,3	18	2,5	3500	3100	4000	**8,0**	51	60	110	220
3,091	2491/806	**C102_0031MB20**	8,6	18,3	18	2,5	3500	3100	4000	**12**	45	60	110	220
3,091	2491/806	**C102_0031MB20**	8,6	18,3	18	2,5	3500	3100	4000	**16**	40	60	110	220
3,091	2491/806	**C102_0031MB20**	8,6	18,3	18	2,5	3500	3100	4000	**24**	29	60	110	220
3,091	2491/806	**C102_0031MB20**	8,6	18,3	18	2,5	3500	3100	4000	**30**	20	60	110	220
3,091	2491/806	**C102_0031MB30**	18	23,7	18	2,7	3500	3100	4000	**16**	40	60	120	220
3,091	2491/806	**C102_0031MB30**	18	23,7	18	2,7	3500	3100	4000	**24**	29	60	120	220
3,091	2491/806	**C102_0031MB30**	18	23,7	18	2,7	3600	3100	4000	**32**	17	60	120	220
3,334	2067/620	**C102_0033MB20**	8,6	18,3	18	2,6	3500	3100	4000	**8,0**	46	62	120	220
3,334	2067/620	**C102_0033MB20**	8,6	18,3	18	2,6	3500	3100	4000	**12**	41	62	120	220
3,334	2067/620	**C102_0033MB20**	8,6	18,3	18	2,6	3500	3100	4000	**16**	35	62	120	220
3,334	2067/620	**C102_0033MB20**	8,6	18,3	18	2,6	3500	3100	4000	**24**	24	62	120	220
3,334	2067/620	**C102_0033MB20**	8,6	18,3	18	2,6	3500	3100	4000	**30**	16	62	120	220
3,334	2067/620	**C102_0033MB30**	18	23,7	18	2,8	3500	3100	4000	**16**	35	62	120	220
3,334	2067/620	**C102_0033MB30**	18	23,7	18	2,8	3500	3100	4000	**24**	24	62	120	220
3,334	2067/620	**C102_0033MB30**	18	23,7	18	2,8	3600	3100	4000	**32**	13	61	120	220
3,883	1363/351	**C102_0039MB20**	8,3	18,3	18	2,7	3500	3100	4000	**8,0**	38	65	130	220
3,883	1363/351	**C102_0039MB20**	8,3	18,3	18	2,7	3500	3100	4000	**12**	33	65	130	220
3,883	1363/351	**C102_0039MB20**	8,3	18,3	18	2,7	3500	3100	4000	**16**	27	65	130	220
3,883	1363/351	**C102_0039MB20**	8,3	18,3	18	2,7	3500	3100	4000	**24**	16	65	130	220
3,883	1363/351	**C102_0039MB20**	8,3	18,3	18	2,7	3500	3100	4000	**30**	7,5	65	130	220
3,883	1363/351	**C102_0039MB30**	18	23,7	18	2,8	3500	3100	4000	**16**	27	65	130	220
3,883	1363/351	**C102_0039MB30**	18	23,7	18	2,8	3500	3100	4000	**24**	16	65	130	220
3,883	1363/351	**C102_0039MB30**	18	23,7	18	2,8	3600	3100	4000	**32**	4,7	65	130	220
4,189	377/90	**C102_0042MB20**	8,3	18,3	18	2,8	3500	3100	4000	**8,0**	35	67	130	220
4,189	377/90	**C102_0042MB20**	8,3	18,3	18	2,8	3500	3100	4000	**12**	29	67	130	220
4,189	377/90	**C102_0042MB20**	8,3	18,3	18	2,8	3500	3100	4000	**16**	23	67	130	220
4,189	377/90	**C102_0042MB20**	8,3	18,3	18	2,8	3500	3100	4000	**24**	12	67	130	220
4,189	377/90	**C102_0042MB20**	8,3	18,3	18	2,8	3500	3100	4000	**30**	3,8	67	130	220
4,189	377/90	**C102_0042MB30**	18	23,7	18	2,9	3500	3100	4000	**16**	23	67	130	220
4,189	377/90	**C102_0042MB30**	18	23,7	18	2,9	3500	3100	4000	**24**	12	67	130	220
4,189	377/90	**C102_0042MB30**	18	23,7	18	2,9	3600	3100	4000	**32**	1,0	66	130	220
4,658	3149/676	**C102_0047MB20**	8,1	18,3	18	2,8	3500	3500	4000	**8,0**	30	69	130	220
4,658	3149/676	**C102_0047MB20**	8,1	18,3	18	2,8	3500	3500	4000	**12**	24	69	130	220
4,658	3149/676	**C102_0047MB20**	8,1	18,3	18	2,8	3500	3500	4000	**16**	19	69	130	220
4,658	3149/676	**C102_0047MB20**	8,1	18,3	18	2,8	3500	3500	4000	**24**	7,6	69	130	220
4,658	3149/676	**C102_0047MB30**	17	23,7	18	2,9	3500	3500	4000	**16**	19	69	130	220
4,658	3149/676	**C102_0047MB30**	17	23,7	18	2,9	3500	3500	4000	**24**	7,6	69	130	220
5,025	201/40	**C102_0050MB20**	8,1	18,3	18	2,9	3500	3500	4000	**8,0**	27	71	130	220
5,025	201/40	**C102_0050MB20**	8,1	18,3	18	2,9	3500	3500	4000	**12**	21	71	130	220
5,025	201/40	**C102_0050MB20**	8,1	18,3	18	2,9	3500	3500	4000	**16**	16	71	130	220
5,025	201/40	**C102_0050MB20**	8,1	18,3	18	2,9	3500	3500	4000	**24**	4,6	71	130	220
5,025	201/40	**C102_0050MB30**	17	23,7	18	3,0	3500	3500	4000	**16**	16	71	130	220
5,025	201/40	**C102_0050MB30**	17	23,7	18	3,0	3500	3500	4000	**24**	4,6	71	130	220
5,875	47/8	**C102_0059MB20**	8,0	18,3	18	2,9	3500	3500	4000	**8,0**	21	75	130	220
5,875	47/8	**C102_0059MB20**	8,0	18,3	18	2,9	3500	3500	4000	**12**	16	75	130	220
5,875	47/8	**C102_0059MB20**	8,0	18,3	18	2,9	3500	3500	4000	**16**	10	75	130	220
5,875	47/8	**C102_0059MB30**	17	23,7	18	3,0	3500	3500	4000	**16**	10	75	130	220
6,338	507/80	**C102_0063MB20**	8,0	18,3	18	3,0	3500	3500	4000	**8,0**	19	77	130	220
6,338	507/80	**C102_0063MB20**	8,0	18,3	18	3,0	3500	3500	4000	**12**	14	77	130	220
6,338	507/80	**C102_0063MB20**	8,0	18,3	18	3,0	3500	3500	4000	**16**	7,9	77	130	220
6,338	507/80	**C102_0063MB30**	17	23,7	18	3,0	3500	3500	4000	**16**	7,9	77	130	220
7,796	3243/416	**C102_0078MB20**	7,8	18,3	18	3,0	3500	3500	4000	**8,0**	13	82	130	220
7,796	3243/416	**C102_0078MB20**	7,8	18,3	18	3,0	3500	3500	4000	**12**	7,8	82	130	220
7,796	3243/416	**C102_0078MB20**	7,8	18,3	18	3,0	3500	3500	4000	**16**	2,2	82	130	220

Stirnradgetriebe **C** Motoradapter mit Bremse
*Helical Gear Units **C** Motor Adapter with Brake*
Réducteurs coaxiaux **C** lanterne pour moteur avec frein

STÖBER

Bitte beachten Sie die Hinweise auf Seite C4! ***Please take notice of the indications on page C4!*** **Veuillez s. v. p. prendre en considération les observations à la page C4!**

C

i	iexakt	Typ	J1 [10-4 kgm2]	G [kg]	Δφ2 [arcmin]	C2 [Nm/ arcmin]	n1MAX DBH [min-1]	n1MAX DBV [min-1]	n1MAX ZB [min-1]	M1HN [Nm]	M1MMAX [Nm]	M2N n1MAXDBH [Nm]	M2B [Nm]	M2NOT [Nm]
C102 (M2NMAX=120 Nm)														
7,796	3243/416	**C102_0078MB30**	17	23,7	18	3,1	3500	3500	4000	**16**	2,2	82	130	220
8,263	1537/186	**C102_0083MB20**	8,3	18,3	15	3,8	3500	3100	4000	**8,0**	14	99	140	240
8,263	1537/186	**C102_0083MB20**	8,3	18,3	15	3,8	3500	3100	4000	**12**	8,6	99	140	240
8,263	1537/186	**C102_0083MB20**	8,3	18,3	15	3,8	3500	3100	4000	**16**	3,0	99	140	240
8,263	1537/186	**C102_0083MB30**	18	23,7	15	3,8	3500	3100	4000	**16**	3,0	99	140	240
9,326	3180/341	**C102_0093MB20**	8,3	18,3	15	3,8	3500	3100	4000	**8,0**	11	100	140	240
9,326	3180/341	**C102_0093MB20**	8,3	18,3	15	3,8	3500	3100	4000	**12**	5,7	100	140	240
9,326	3180/341	**C102_0093MB20**	8,3	18,3	15	3,8	3500	3100	4000	**16**	0,1	100	140	240
9,326	3180/341	**C102_0093MB30**	18	23,7	15	3,8	3500	3100	4000	**16**	0,1	100	140	240
10,38	841/81	**C102_0105MB20**	8,1	18,3	15	3,8	3500	3100	4000	**8,0**	9,0	110	140	240
10,38	841/81	**C102_0105MB20**	8,1	18,3	15	3,8	3500	3100	4000	**12**	3,4	110	140	240
11,72	1160/99	**C102_0115MB20**	8,1	18,3	15	3,8	3500	3100	4000	**8,0**	6,7	110	140	240
11,72	1160/99	**C102_0115MB20**	8,1	18,3	15	3,8	3500	3100	4000	**12**	1,1	110	140	240
12,46	1943/156	**C102_0125MB20**	8,0	18,3	15	3,9	3500	3500	4000	**8,0**	5,6	110	140	240
12,46	1943/156	**C102_0125MB20**	8,0	18,3	15	3,9	3500	3500	4000	**12**	0,0	110	140	240
14,06	2010/143	**C102_0140MB20**	8,0	18,3	15	3,9	3500	3500	4000	**8,0**	3,7	120	140	240
15,71	377/24	**C102_0155MB20**	7,9	18,3	15	3,9	3500	3500	4000	**8,0**	2,1	120	140	240
17,73	195/11	**C102_0175MB20**	7,9	18,3	15	3,9	3500	3500	4000	**8,0**	0,6	120	140	240
C202 (M2NMAX=200 Nm)														
2,009	432/215	**C202_0020MB20**	11	22,3	17	2,8	3000	2600	4000	**8,0**	52	73	73	150
2,009	432/215	**C202_0020MB20**	11	22,3	17	2,8	3000	2600	4000	**12**	47	73	73	150
2,009	432/215	**C202_0020MB20**	11	22,3	17	2,8	3000	2600	4000	**16**	41	73	73	150
2,009	432/215	**C202_0020MB20**	11	22,3	17	2,8	3000	2600	4000	**24**	30	73	73	150
2,009	432/215	**C202_0020MB20**	11	22,3	17	2,8	3000	2600	4000	**30**	22	73	73	150
2,009	432/215	**C202_0020MB30**	22	27,7	17	3,5	3000	2600	4000	**16**	130	84	160	350
2,009	432/215	**C202_0020MB30**	22	27,7	17	3,5	3000	2600	4000	**24**	120	84	160	350
2,009	432/215	**C202_0020MB30**	22	27,7	17	3,5	3000	2600	4000	**32**	110	84	160	350
2,009	432/215	**C202_0020MB30**	22	27,7	17	3,5	3000	2600	4000	**45**	89	84	160	350
2,009	432/215	**C202_0020MB30**	22	27,7	17	3,5	3000	2600	4000	**90**	26	84	160	350
2,184	2160/989	**C202_0022MB20**	11	22,3	17	3,1	3000	2600	4000	**8,0**	52	79	79	160
2,184	2160/989	**C202_0022MB20**	11	22,3	17	3,1	3000	2600	4000	**12**	47	79	79	160
2,184	2160/989	**C202_0022MB20**	11	22,3	17	3,1	3000	2600	4000	**16**	41	79	79	160
2,184	2160/989	**C202_0022MB20**	11	22,3	17	3,1	3000	2600	4000	**24**	30	79	79	160
2,184	2160/989	**C202_0022MB20**	11	22,3	17	3,1	3000	2600	4000	**30**	22	79	79	160
2,184	2160/989	**C202_0022MB30**	22	27,7	17	3,7	3000	2600	4000	**16**	120	87	160	350
2,184	2160/989	**C202_0022MB30**	22	27,7	17	3,7	3000	2600	4000	**24**	110	87	160	350
2,184	2160/989	**C202_0022MB30**	22	27,7	17	3,7	3000	2600	4000	**32**	95	87	160	350
2,184	2160/989	**C202_0022MB30**	22	27,7	17	3,7	3000	2600	4000	**45**	77	87	160	350
2,184	2160/989	**C202_0022MB30**	22	27,7	17	3,7	3000	2600	4000	**90**	14	87	160	350
2,475	99/40	**C202_0025MB20**	10	22,3	17	3,4	3000	2600	4000	**8,0**	52	90	90	180
2,475	99/40	**C202_0025MB20**	10	22,3	17	3,4	3000	2600	4000	**12**	47	90	90	180
2,475	99/40	**C202_0025MB20**	10	22,3	17	3,4	3000	2600	4000	**16**	41	90	90	180
2,475	99/40	**C202_0025MB20**	10	22,3	17	3,4	3000	2600	4000	**24**	30	90	90	180
2,475	99/40	**C202_0025MB20**	10	22,3	17	3,4	3000	2600	4000	**30**	22	90	90	180
2,475	99/40	**C202_0025MB30**	20	27,7	17	4,1	3000	2600	4000	**16**	76	90	170	280
2,475	99/40	**C202_0025MB30**	20	27,7	17	4,1	3000	2600	4000	**24**	64	90	170	280
2,475	99/40	**C202_0025MB30**	20	27,7	17	4,1	3000	2600	4000	**32**	53	90	170	280
2,475	99/40	**C202_0025MB30**	20	27,7	17	4,1	3000	2600	4000	**45**	35	90	170	280
2,690	495/184	**C202_0027MB20**	10	22,3	17	3,7	3000	2600	4000	**8,0**	52	93	98	200
2,690	495/184	**C202_0027MB20**	10	22,3	17	3,7	3000	2600	4000	**12**	47	93	98	200
2,690	495/184	**C202_0027MB20**	10	22,3	17	3,7	3000	2600	4000	**16**	41	93	98	200
2,690	495/184	**C202_0027MB20**	10	22,3	17	3,7	3000	2600	4000	**24**	30	93	98	200
2,690	495/184	**C202_0027MB20**	10	22,3	17	3,7	3000	2600	4000	**30**	22	93	98	200
2,690	495/184	**C202_0027MB30**	20	27,7	17	4,3	3000	2600	4000	**16**	76	93	180	300
2,690	495/184	**C202_0027MB30**	20	27,7	17	4,3	3000	2600	4000	**24**	64	93	180	300
2,690	495/184	**C202_0027MB30**	20	27,7	17	4,3	3000	2600	4000	**32**	53	93	180	300
2,690	495/184	**C202_0027MB30**	20	27,7	17	4,3	3000	2600	4000	**45**	35	93	180	300
3,103	90/29	**C202_0031MB20**	9,7	22,3	17	4,1	3500	3100	4000	**8,0**	52	92	110	230
3,103	90/29	**C202_0031MB20**	9,7	22,3	17	4,1	3500	3100	4000	**12**	47	92	110	230

Stirnradgetriebe **C** Motoradapter mit Bremse
*Helical Gear Units **C** Motor Adapter with Brake*
Réducteurs coaxiaux **C** lanterne pour moteur avec frein

STÖBER

Bitte beachten Sie die Hinweise auf Seite C4! ***Please take notice of the indications on page C4!*** **Veuillez s. v. p. prendre en considération les observations à la page C4!**

i	iexakt	Typ	J1 [10-4 kgm2]	G [kg]	Δφ2 [arcmin]	C2 [Nm/ arcmin]	n1MAX DBH [min-1]	n1MAX DBV [min-1]	n1MAX ZB [min-1]	M1HN [Nm]	M1MMAX [Nm]	M2N n1MAXDBH [Nm]	M2B [Nm]	M2NOT [Nm]
C202 (M2NMAX=200 Nm)														
3,103	90/29	**C202_0031MB20**	9,7	22,3	17	4,1	3500	3100	4000	**16**	41	92	110	230
3,103	90/29	**C202_0031MB20**	9,7	22,3	17	4,1	3500	3100	4000	**24**	30	92	110	230
3,103	90/29	**C202_0031MB20**	9,7	22,3	17	4,1	3500	3100	4000	**30**	22	92	110	230
3,103	90/29	**C202_0031MB30**	19	27,7	17	4,6	3500	3100	4000	**16**	76	92	180	350
3,103	90/29	**C202_0031MB30**	19	27,7	17	4,6	3500	3100	4000	**24**	64	92	180	350
3,103	90/29	**C202_0031MB30**	19	27,7	17	4,6	3500	3100	4000	**32**	53	92	180	350
3,103	90/29	**C202_0031MB30**	19	27,7	17	4,6	3500	3100	4000	**45**	35	92	180	350
3,373	2250/667	**C202_0034MB20**	9,6	22,3	17	4,3	3500	3100	4000	**8,0**	52	95	120	250
3,373	2250/667	**C202_0034MB20**	9,6	22,3	17	4,3	3500	3100	4000	**12**	47	95	120	250
3,373	2250/667	**C202_0034MB20**	9,6	22,3	17	4,3	3500	3100	4000	**16**	41	95	120	250
3,373	2250/667	**C202_0034MB20**	9,6	22,3	17	4,3	3500	3100	4000	**24**	30	95	120	250
3,373	2250/667	**C202_0034MB20**	9,6	22,3	17	4,3	3500	3100	4000	**30**	22	95	120	250
3,373	2250/667	**C202_0034MB30**	19	27,7	17	4,8	3500	3100	4000	**16**	68	95	190	350
3,373	2250/667	**C202_0034MB30**	19	27,7	17	4,8	3500	3100	4000	**24**	57	95	190	350
3,373	2250/667	**C202_0034MB30**	19	27,7	17	4,8	3500	3100	4000	**32**	46	95	190	350
3,373	2250/667	**C202_0034MB30**	19	27,7	17	4,8	3500	3100	4000	**45**	28	95	190	350
3,888	486/125	**C202_0039MB20**	9,1	22,3	17	4,6	3500	3100	4000	**8,0**	52	100	140	280
3,888	486/125	**C202_0039MB20**	9,1	22,3	17	4,6	3500	3100	4000	**12**	47	100	140	280
3,888	486/125	**C202_0039MB20**	9,1	22,3	17	4,6	3500	3100	4000	**16**	41	100	140	280
3,888	486/125	**C202_0039MB20**	9,1	22,3	17	4,6	3500	3100	4000	**24**	30	100	140	280
3,888	486/125	**C202_0039MB20**	9,1	22,3	17	4,6	3500	3100	4000	**30**	22	100	140	280
3,888	486/125	**C202_0039MB30**	18	27,7	17	5,0	3500	3100	4000	**16**	56	100	200	350
3,888	486/125	**C202_0039MB30**	18	27,7	17	5,0	3500	3100	4000	**24**	45	100	200	350
3,888	486/125	**C202_0039MB30**	18	27,7	17	5,0	3500	3100	4000	**32**	34	100	200	350
3,888	486/125	**C202_0039MB30**	18	27,7	17	5,0	3500	3100	4000	**45**	16	100	200	350
4,226	486/115	**C202_0042MB20**	9,0	22,3	17	4,8	3500	3100	4000	**8,0**	52	100	150	310
4,226	486/115	**C202_0042MB20**	9,0	22,3	17	4,8	3500	3100	4000	**12**	47	100	150	310
4,226	486/115	**C202_0042MB20**	9,0	22,3	17	4,8	3500	3100	4000	**16**	41	100	150	310
4,226	486/115	**C202_0042MB20**	9,0	22,3	17	4,8	3500	3100	4000	**24**	30	100	150	310
4,226	486/115	**C202_0042MB20**	9,0	22,3	17	4,8	3500	3100	4000	**30**	22	100	150	310
4,226	486/115	**C202_0042MB30**	18	27,7	17	5,2	3500	3100	4000	**16**	50	100	200	350
4,226	486/115	**C202_0042MB30**	18	27,7	17	5,2	3500	3100	4000	**24**	39	100	200	350
4,226	486/115	**C202_0042MB30**	18	27,7	17	5,2	3500	3100	4000	**32**	28	100	200	350
4,226	486/115	**C202_0042MB30**	18	27,7	17	5,2	3500	3100	4000	**45**	9,3	100	200	350
4,667	14/3	**C202_0047MB20**	8,7	22,3	17	5,0	3500	3500	4000	**8,0**	52	110	170	340
4,667	14/3	**C202_0047MB20**	8,7	22,3	17	5,0	3500	3500	4000	**12**	47	110	170	340
4,667	14/3	**C202_0047MB20**	8,7	22,3	17	5,0	3500	3500	4000	**16**	41	110	170	340
4,667	14/3	**C202_0047MB20**	8,7	22,3	17	5,0	3500	3500	4000	**24**	30	110	170	340
4,667	14/3	**C202_0047MB20**	8,7	22,3	17	5,0	3500	3500	4000	**30**	22	110	170	340
4,667	14/3	**C202_0047MB30**	18	27,7	17	5,3	3500	3500	4000	**16**	43	110	200	350
4,667	14/3	**C202_0047MB30**	18	27,7	17	5,3	3500	3500	4000	**24**	32	110	200	350
4,667	14/3	**C202_0047MB30**	18	27,7	17	5,3	3700	3500	4000	**32**	21	100	200	350
4,667	14/3	**C202_0047MB30**	18	27,7	17	5,3	3500	3500	4000	**45**	2,5	110	200	350
5,072	350/69	**C202_0051MB20**	8,6	22,3	17	5,1	3500	3500	4000	**8,0**	49	110	180	350
5,072	350/69	**C202_0051MB20**	8,6	22,3	17	5,1	3500	3500	4000	**12**	43	110	180	350
5,072	350/69	**C202_0051MB20**	8,6	22,3	17	5,1	3500	3500	4000	**16**	38	110	180	350
5,072	350/69	**C202_0051MB20**	8,6	22,3	17	5,1	3500	3500	4000	**24**	27	110	180	350
5,072	350/69	**C202_0051MB20**	8,6	22,3	17	5,1	3500	3500	4000	**30**	18	110	180	350
5,072	350/69	**C202_0051MB30**	18	27,7	17	5,4	3500	3500	4000	**16**	38	110	200	350
5,072	350/69	**C202_0051MB30**	18	27,7	17	5,4	3500	3500	4000	**24**	27	110	200	350
5,072	350/69	**C202_0051MB30**	18	27,7	17	5,4	3700	3500	4000	**32**	15	110	200	350
5,791	666/115	**C202_0058MB20**	8,4	22,3	17	5,3	3500	3500	4000	**8,0**	42	110	200	350
5,791	666/115	**C202_0058MB20**	8,4	22,3	17	5,3	3500	3500	4000	**12**	36	110	200	350
5,791	666/115	**C202_0058MB20**	8,4	22,3	17	5,3	3500	3500	4000	**16**	30	110	200	350
5,791	666/115	**C202_0058MB20**	8,4	22,3	17	5,3	3500	3500	4000	**24**	19	110	200	350
5,791	666/115	**C202_0058MB20**	8,4	22,3	17	5,3	3500	3500	4000	**30**	11	110	200	350
5,791	666/115	**C202_0058MB30**	18	27,7	17	5,5	3500	3500	4000	**16**	30	110	200	350
5,791	666/115	**C202_0058MB30**	18	27,7	17	5,5	3500	3500	4000	**24**	19	110	200	350
5,791	666/115	**C202_0058MB30**	18	27,7	17	5,5	3700	3500	4000	**32**	8,0	110	200	350
6,295	3330/529	**C202_0063MB20**	8,4	22,3	17	5,4	3500	3500	4000	**8,0**	37	120	200	350
6,295	3330/529	**C202_0063MB20**	8,4	22,3	17	5,4	3500	3500	4000	**12**	32	120	200	350
6,295	3330/529	**C202_0063MB20**	8,4	22,3	17	5,4	3500	3500	4000	**16**	26	120	200	350

Stirnradgetriebe **C** Motoradapter mit Bremse
*Helical Gear Units **C** Motor Adapter with Brake*
Réducteurs coaxiaux **C** lanterne pour moteur avec frein

STÖBER

Bitte beachten Sie die Hinweise auf Seite C4! ***Please take notice of the indications on page C4!*** **Veuillez s. v. p. prendre en considération les observations à la page C4!**

C

i	iexakt	Typ	J1 [10-4 kgm2]	G [kg]	Δφ2 [arcmin]	C2 [Nm/ arcmin]	n1MAX DBH [min-1]	n1MAX DBV [min-1]	n1MAX ZB [min-1]	M1HN [Nm]	M1MMAX [Nm]	M2N n1MAXDBH [Nm]	M2B [Nm]	M2NOT [Nm]
C202 (M2NMAX=200 Nm)														
6,295	3330/529	**C202_0063MB20**	8,4	22,3	17	5,4	3500	3500	4000	**24**	15	120	200	350
6,295	3330/529	**C202_0063MB20**	8,4	22,3	17	5,4	3500	3500	4000	**30**	6,5	120	200	350
6,295	3330/529	**C202_0063MB30**	18	27,7	17	5,6	3500	3500	4000	**16**	26	120	200	350
6,295	3330/529	**C202_0063MB30**	18	27,7	17	5,6	3500	3500	4000	**24**	15	120	200	350
6,295	3330/529	**C202_0063MB30**	18	27,7	17	5,6	3700	3500	4000	**32**	3,7	110	200	350
7,800	39/5	**C202_0078MB20**	8,1	22,3	17	5,6	3500	3500	4000	**8,0**	28	130	200	350
7,800	39/5	**C202_0078MB20**	8,1	22,3	17	5,6	3500	3500	4000	**12**	22	130	200	350
7,800	39/5	**C202_0078MB20**	8,1	22,3	17	5,6	3500	3500	4000	**16**	17	130	200	350
7,800	39/5	**C202_0078MB20**	8,1	22,3	17	5,6	3500	3500	4000	**24**	5,6	130	200	350
7,800	39/5	**C202_0078MB30**	17	27,7	17	5,7	3500	3500	4000	**16**	17	130	200	350
7,800	39/5	**C202_0078MB30**	17	27,7	17	5,7	3500	3500	4000	**24**	5,6	130	200	350
8,190	475/58	**C202_0082MB20**	9,1	22,3	14	7,6	3500	3100	4000	**8,0**	31	160	230	400
8,190	475/58	**C202_0082MB20**	9,1	22,3	14	7,6	3500	3100	4000	**12**	26	160	230	400
8,190	475/58	**C202_0082MB20**	9,1	22,3	14	7,6	3500	3100	4000	**16**	20	160	230	400
8,190	475/58	**C202_0082MB20**	9,1	22,3	14	7,6	3500	3100	4000	**24**	9,0	160	230	400
8,190	475/58	**C202_0082MB20**	9,1	22,3	14	7,6	3500	3100	4000	**30**	0,6	160	230	400
8,190	475/58	**C202_0082MB30**	18	27,7	14	7,8	3500	3100	4000	**16**	20	160	230	400
8,190	475/58	**C202_0082MB30**	18	27,7	14	7,8	3500	3100	4000	**24**	9,0	160	230	400
9,387	2450/261	**C202_0094MB20**	9,1	22,3	14	7,7	3500	3100	4000	**8,0**	26	170	230	400
9,387	2450/261	**C202_0094MB20**	9,1	22,3	14	7,7	3500	3100	4000	**12**	20	170	230	400
9,387	2450/261	**C202_0094MB20**	9,1	22,3	14	7,7	3500	3100	4000	**16**	15	170	230	400
9,387	2450/261	**C202_0094MB20**	9,1	22,3	14	7,7	3500	3100	4000	**24**	3,6	170	230	400
9,387	2450/261	**C202_0094MB30**	18	27,7	14	7,9	3500	3100	4000	**16**	15	170	230	400
9,387	2450/261	**C202_0094MB30**	18	27,7	14	7,9	3500	3100	4000	**24**	3,6	170	230	400
10,26	513/50	**C202_0105MB20**	8,7	22,3	14	7,8	3500	3100	4000	**8,0**	23	170	230	400
10,26	513/50	**C202_0105MB20**	8,7	22,3	14	7,8	3500	3100	4000	**12**	17	170	230	400
10,26	513/50	**C202_0105MB20**	8,7	22,3	14	7,8	3500	3100	4000	**16**	12	170	230	400
10,26	513/50	**C202_0105MB20**	8,7	22,3	14	7,8	3500	3100	4000	**24**	0,4	170	230	400
10,26	513/50	**C202_0105MB30**	18	27,7	14	8,0	3500	3100	4000	**16**	12	170	230	400
10,26	513/50	**C202_0105MB30**	18	27,7	14	8,0	3500	3100	4000	**24**	0,4	170	230	400
11,76	294/25	**C202_0120MB20**	8,7	22,3	14	7,9	3500	3100	4000	**8,0**	18	180	230	400
11,76	294/25	**C202_0120MB20**	8,7	22,3	14	7,9	3500	3100	4000	**12**	13	180	230	400
11,76	294/25	**C202_0120MB20**	8,7	22,3	14	7,9	3500	3100	4000	**16**	7,3	180	230	400
11,76	294/25	**C202_0120MB30**	18	27,7	14	8,1	3500	3100	4000	**16**	7,3	180	230	400
12,32	665/54	**C202_0125MB20**	8,4	22,3	14	8,0	3500	3500	4000	**8,0**	17	190	230	400
12,32	665/54	**C202_0125MB20**	8,4	22,3	14	8,0	3500	3500	4000	**12**	12	190	230	400
12,32	665/54	**C202_0125MB20**	8,4	22,3	14	8,0	3500	3500	4000	**16**	6,0	190	230	400
12,32	665/54	**C202_0125MB30**	18	27,7	14	8,1	3500	3500	4000	**16**	6,0	190	230	400
14,12	3430/243	**C202_0140MB20**	8,4	22,3	14	8,0	3500	3500	4000	**8,0**	14	190	230	400
14,12	3430/243	**C202_0140MB20**	8,4	22,3	14	8,0	3500	3500	4000	**12**	7,9	190	230	400
14,12	3430/243	**C202_0140MB20**	8,4	22,3	14	8,0	3500	3500	4000	**16**	2,3	190	230	400
14,12	3430/243	**C202_0140MB30**	18	27,7	14	8,1	3500	3500	4000	**16**	2,3	190	230	400
15,28	703/46	**C202_0155MB20**	8,2	22,3	14	8,1	3500	3500	4000	**8,0**	12	200	230	400
15,28	703/46	**C202_0155MB20**	8,2	22,3	14	8,1	3500	3500	4000	**12**	6,0	200	230	400
15,28	703/46	**C202_0155MB20**	8,2	22,3	14	8,1	3500	3500	4000	**16**	0,4	200	230	400
15,28	703/46	**C202_0155MB30**	18	27,7	14	8,1	3500	3500	4000	**16**	0,4	200	230	400
17,52	3626/207	**C202_0175MB20**	8,2	22,3	14	8,1	3500	3500	4000	**8,0**	8,7	200	230	400
17,52	3626/207	**C202_0175MB20**	8,2	22,3	14	8,1	3500	3500	4000	**12**	3,1	200	230	400
20,58	247/12	**C202_0210MB20**	8,0	22,3	14	8,2	3500	3500	4000	**8,0**	5,8	200	230	400
20,58	247/12	**C202_0210MB20**	8,0	22,3	14	8,2	3500	3500	4000	**12**	0,2	200	230	400
23,59	637/27	**C202_0240MB20**	8,0	22,3	14	8,2	3500	3500	4000	**8,0**	3,6	200	230	400
24,64	1577/64	**C202_0250MB20**	7,9	22,3	14	8,2	3500	3500	4000	**8,0**	3,0	200	230	400
28,24	4067/144	**C202_0280MB20**	7,9	22,3	14	8,2	3500	3500	4000	**8,0**	1,2	200	230	400
30,69	399/13	**C202_0310MB20**	7,8	22,3	14	8,2	3500	3500	4000	**8,0**	0,2	200	230	400

Stirnradgetriebe **C** Motoradapter mit Bremse
*Helical Gear Units **C** Motor Adapter with Brake*
Réducteurs coaxiaux **C** lanterne pour moteur avec frein

STÖBER

Bitte beachten Sie die Hinweise auf Seite C4! ***Please take notice of the indications on page C4!*** **Veuillez s. v. p. prendre en considération les observations à la page C4!**

i	iexakt	Typ	J1 [10-4 kgm2]	G [kg]	Δφ2 [arcmin]	C2 [Nm/ arcmin]	n1MAX DBH [min-1]	n1MAX DBV [min-1]	n1MAX ZB [min-1]	M1HN [Nm]	M1MMAX [Nm]	M2N n1MAXDBH [Nm]	M2B [Nm]	M2NOT [Nm]
C302 (M2NMAX=350 Nm)														
2,020	608/301	**C302_0020MB20**	15	27,4	16	3,0	2700	2300	4000	**8,0**	52	73	73	150
2,020	608/301	**C302_0020MB20**	15	27,4	16	3,0	2700	2300	4000	**12**	47	73	73	150
2,020	608/301	**C302_0020MB20**	15	27,4	16	3,0	2700	2300	4000	**16**	41	73	73	150
2,020	608/301	**C302_0020MB20**	15	27,4	16	3,0	2700	2300	4000	**24**	30	73	73	150
2,020	608/301	**C302_0020MB20**	15	27,4	16	3,0	2700	2300	4000	**30**	22	73	73	150
2,020	608/301	**C302_0020MB30**	25	32,8	16	3,8	2700	2300	4000	**16**	150	140	200	390
2,020	608/301	**C302_0020MB30**	25	32,8	16	3,8	2700	2300	4000	**24**	140	140	200	390
2,020	608/301	**C302_0020MB30**	25	32,8	16	3,8	2700	2300	4000	**32**	120	140	200	390
2,020	608/301	**C302_0020MB30**	25	32,8	16	3,8	2700	2300	4000	**45**	110	140	200	390
2,020	608/301	**C302_0020MB30**	25	32,8	16	3,8	2700	2300	4000	**90**	43	140	200	390
2,020	608/301	**C302_0020MB40**	75	44,5	16	4,3	2700	2300	3000	**50**	150	140	260	500
2,020	608/301	**C302_0020MB40**	75	44,5	16	4,3	2700	2300	3000	**72**	110	140	260	500
2,020	608/301	**C302_0020MB40**	75	44,5	16	4,3	2700	2300	3000	**100**	76	140	260	500
2,177	468/215	**C302_0022MB20**	14	27,4	16	3,3	2700	2300	4000	**8,0**	52	79	79	160
2,177	468/215	**C302_0022MB20**	14	27,4	16	3,3	2700	2300	4000	**12**	47	79	79	160
2,177	468/215	**C302_0022MB20**	14	27,4	16	3,3	2700	2300	4000	**16**	41	79	79	160
2,177	468/215	**C302_0022MB20**	14	27,4	16	3,3	2700	2300	4000	**24**	30	79	79	160
2,177	468/215	**C302_0022MB20**	14	27,4	16	3,3	2700	2300	4000	**30**	22	79	79	160
2,177	468/215	**C302_0022MB30**	25	32,8	16	4,1	2700	2300	4000	**16**	150	150	210	420
2,177	468/215	**C302_0022MB30**	25	32,8	16	4,1	2700	2300	4000	**24**	140	150	210	420
2,177	468/215	**C302_0022MB30**	25	32,8	16	4,1	2700	2300	4000	**32**	120	150	210	420
2,177	468/215	**C302_0022MB30**	25	32,8	16	4,1	2700	2300	4000	**45**	110	150	210	420
2,177	468/215	**C302_0022MB30**	25	32,8	16	4,1	2700	2300	4000	**90**	43	150	210	420
2,177	468/215	**C302_0022MB40**	74	44,5	16	4,5	2700	2300	3000	**50**	150	150	270	540
2,177	468/215	**C302_0022MB40**	74	44,5	16	4,5	2700	2300	3000	**72**	110	150	270	540
2,177	468/215	**C302_0022MB40**	74	44,5	16	4,5	2700	2300	3000	**100**	76	150	270	540
2,510	1634/651	**C302_0025MB20**	13	27,4	16	3,8	2700	2300	4000	**8,0**	52	91	91	180
2,510	1634/651	**C302_0025MB20**	13	27,4	16	3,8	2700	2300	4000	**12**	47	91	91	180
2,510	1634/651	**C302_0025MB20**	13	27,4	16	3,8	2700	2300	4000	**16**	41	91	91	180
2,510	1634/651	**C302_0025MB20**	13	27,4	16	3,8	2700	2300	4000	**24**	30	91	91	180
2,510	1634/651	**C302_0025MB20**	13	27,4	16	3,8	2700	2300	4000	**30**	22	91	91	180
2,510	1634/651	**C302_0025MB30**	23	32,8	16	4,6	2700	2300	4000	**16**	150	150	240	490
2,510	1634/651	**C302_0025MB30**	23	32,8	16	4,6	2700	2300	4000	**24**	140	150	240	490
2,510	1634/651	**C302_0025MB30**	23	32,8	16	4,6	2700	2300	4000	**32**	120	150	240	490
2,510	1634/651	**C302_0025MB30**	23	32,8	16	4,6	2700	2300	4000	**45**	110	150	240	490
2,510	1634/651	**C302_0025MB30**	23	32,8	16	4,6	2700	2300	4000	**90**	43	150	240	490
2,510	1634/651	**C302_0025MB40**	73	44,5	16	5,0	2700	2300	3000	**50**	100	150	280	500
2,510	1634/651	**C302_0025MB40**	73	44,5	16	5,0	2700	2300	3000	**72**	73	150	280	500
2,510	1634/651	**C302_0025MB40**	73	44,5	16	5,0	2700	2300	3000	**100**	34	150	280	500
2,705	1677/620	**C302_0027MB20**	12	27,4	16	4,1	2700	2300	4000	**8,0**	52	98	98	200
2,705	1677/620	**C302_0027MB20**	12	27,4	16	4,1	2700	2300	4000	**12**	47	98	98	200
2,705	1677/620	**C302_0027MB20**	12	27,4	16	4,1	2700	2300	4000	**16**	41	98	98	200
2,705	1677/620	**C302_0027MB20**	12	27,4	16	4,1	2700	2300	4000	**24**	30	98	98	200
2,705	1677/620	**C302_0027MB20**	12	27,4	16	4,1	2700	2300	4000	**30**	22	98	98	200
2,705	1677/620	**C302_0027MB30**	23	32,8	16	4,8	2700	2300	4000	**16**	150	160	260	520
2,705	1677/620	**C302_0027MB30**	23	32,8	16	4,8	2700	2300	4000	**24**	140	160	260	520
2,705	1677/620	**C302_0027MB30**	23	32,8	16	4,8	2700	2300	4000	**32**	120	160	260	520
2,705	1677/620	**C302_0027MB30**	23	32,8	16	4,8	2700	2300	4000	**45**	110	160	260	520
2,705	1677/620	**C302_0027MB30**	23	32,8	16	4,8	2700	2300	4000	**90**	43	160	260	520
2,705	1677/620	**C302_0027MB40**	72	44,5	16	5,2	2700	2300	3000	**50**	100	160	290	540
2,705	1677/620	**C302_0027MB40**	72	44,5	16	5,2	2700	2300	3000	**72**	73	160	290	540
2,705	1677/620	**C302_0027MB40**	72	44,5	16	5,2	2700	2300	3000	**100**	34	160	290	540
3,110	1045/336	**C302_0031MB20**	11	27,4	16	4,5	3200	2800	4000	**8,0**	52	110	110	230
3,110	1045/336	**C302_0031MB20**	11	27,4	16	4,5	3200	2800	4000	**12**	47	110	110	230
3,110	1045/336	**C302_0031MB20**	11	27,4	16	4,5	3200	2800	4000	**16**	41	110	110	230
3,110	1045/336	**C302_0031MB20**	11	27,4	16	4,5	3200	2800	4000	**24**	30	110	110	230
3,110	1045/336	**C302_0031MB20**	11	27,4	16	4,5	3200	2800	4000	**30**	22	110	110	230
3,110	1045/336	**C302_0031MB30**	22	32,8	16	5,2	3200	2800	4000	**16**	130	160	300	550
3,110	1045/336	**C302_0031MB30**	22	32,8	16	5,2	3200	2800	4000	**24**	120	160	300	550
3,110	1045/336	**C302_0031MB30**	22	32,8	16	5,2	3200	2800	4000	**32**	110	160	300	550
3,110	1045/336	**C302_0031MB30**	22	32,8	16	5,2	3200	2800	4000	**45**	91	160	300	550
3,110	1045/336	**C302_0031MB30**	22	32,8	16	5,2	3200	2800	4000	**90**	28	160	300	550

Stirnradgetriebe **C** Motoradapter mit Bremse
*Helical Gear Units **C** Motor Adapter with Brake*
Réducteurs coaxiaux **C** lanterne pour moteur avec frein

STÖBER

Bitte beachten Sie die Hinweise auf Seite C4! ***Please take notice of the indications on page C4!*** **Veuillez s. v. p. prendre en considération les observations à la page C4!**

C

i	i_{exakt}	Typ	J_1 [10^{-4} kgm²]	G [kg]	$\Delta\varphi_2$ [arcmin]	C_2 [Nm/arcmin]	n_{1MAX} DBH [min^{-1}]	n_{1MAX} DBV [min^{-1}]	n_{1MAX} ZB [min^{-1}]	M_{1HN} [Nm]	M_{1MMAX} [Nm]	M_{2N} $n_{1MAXDBH}$ [Nm]	M_{2B} [Nm]	M_{2NOT} [Nm]
C302 (M_{2NMAX}=350 Nm)														
3,110	1045/336	**C302_0031MB40**	71	44,5	16	5,5	3000	2800	3000	**50**	84	160	300	550
3,110	1045/336	**C302_0031MB40**	71	44,5	16	5,5	3000	2800	3000	**72**	54	160	300	550
3,110	1045/336	**C302_0031MB40**	71	44,5	16	5,5	3000	2800	3000	**100**	14	160	300	550
3,352	429/128	**C302_0034MB20**	11	27,4	16	4,8	3200	2800	4000	**8,0**	52	120	120	240
3,352	429/128	**C302_0034MB20**	11	27,4	16	4,8	3200	2800	4000	**12**	47	120	120	240
3,352	429/128	**C302_0034MB20**	11	27,4	16	4,8	3200	2800	4000	**16**	41	120	120	240
3,352	429/128	**C302_0034MB20**	11	27,4	16	4,8	3200	2800	4000	**24**	30	120	120	240
3,352	429/128	**C302_0034MB20**	11	27,4	16	4,8	3200	2800	4000	**30**	22	120	120	240
3,352	429/128	**C302_0034MB30**	22	32,8	16	5,4	3200	2800	4000	**16**	120	160	310	550
3,352	429/128	**C302_0034MB30**	22	32,8	16	5,4	3200	2800	4000	**24**	110	160	310	550
3,352	429/128	**C302_0034MB30**	22	32,8	16	5,4	3200	2800	4000	**32**	98	160	310	550
3,352	429/128	**C302_0034MB30**	22	32,8	16	5,4	3200	2800	4000	**45**	80	160	310	550
3,352	429/128	**C302_0034MB30**	22	32,8	16	5,4	3200	2800	4000	**90**	17	160	310	550
3,352	429/128	**C302_0034MB40**	71	44,5	16	5,7	3000	2800	3000	**50**	73	160	310	550
3,352	429/128	**C302_0034MB40**	71	44,5	16	5,7	3000	2800	3000	**72**	42	160	310	550
3,352	429/128	**C302_0034MB40**	71	44,5	16	5,7	3000	2800	3000	**100**	3,2	160	310	550
3,878	190/49	**C302_0039MB20**	10	27,4	16	5,2	3200	2800	4000	**8,0**	52	120	140	280
3,878	190/49	**C302_0039MB20**	10	27,4	16	5,2	3200	2800	4000	**12**	47	120	140	280
3,878	190/49	**C302_0039MB20**	10	27,4	16	5,2	3200	2800	4000	**16**	41	120	140	280
3,878	190/49	**C302_0039MB20**	10	27,4	16	5,2	3200	2800	4000	**24**	30	120	140	280
3,878	190/49	**C302_0039MB20**	10	27,4	16	5,2	3200	2800	4000	**30**	22	120	140	280
3,878	190/49	**C302_0039MB30**	21	32,8	16	5,7	3200	2800	4000	**16**	100	170	320	550
3,878	190/49	**C302_0039MB30**	21	32,8	16	5,7	3200	2800	4000	**24**	90	170	320	550
3,878	190/49	**C302_0039MB30**	21	32,8	16	5,7	3200	2800	4000	**32**	79	170	320	550
3,878	190/49	**C302_0039MB30**	21	32,8	16	5,7	3200	2800	4000	**45**	61	170	320	550
3,878	190/49	**C302_0039MB40**	70	44,5	16	6,0	3000	2800	3000	**50**	54	170	320	550
3,878	190/49	**C302_0039MB40**	70	44,5	16	6,0	3000	2800	3000	**72**	23	170	320	550
4,179	117/28	**C302_0042MB20**	10	27,4	16	5,4	3200	2800	4000	**8,0**	52	130	150	300
4,179	117/28	**C302_0042MB20**	10	27,4	16	5,4	3200	2800	4000	**12**	47	130	150	300
4,179	117/28	**C302_0042MB20**	10	27,4	16	5,4	3200	2800	4000	**16**	41	130	150	300
4,179	117/28	**C302_0042MB20**	10	27,4	16	5,4	3200	2800	4000	**24**	30	130	150	300
4,179	117/28	**C302_0042MB20**	10	27,4	16	5,4	3200	2800	4000	**30**	22	130	150	300
4,179	117/28	**C302_0042MB30**	21	32,8	16	5,9	3200	2800	4000	**16**	92	170	330	550
4,179	117/28	**C302_0042MB30**	21	32,8	16	5,9	3200	2800	4000	**24**	81	170	330	550
4,179	117/28	**C302_0042MB30**	21	32,8	16	5,9	3200	2800	4000	**32**	70	170	330	550
4,179	117/28	**C302_0042MB30**	21	32,8	16	5,9	3200	2800	4000	**45**	52	170	330	550
4,179	117/28	**C302_0042MB40**	70	44,5	16	6,1	3000	2800	3000	**50**	45	180	330	550
4,179	117/28	**C302_0042MB40**	70	44,5	16	6,1	3000	2800	3000	**72**	14	180	330	550
4,675	589/126	**C302_0047MB20**	9,6	27,4	16	5,7	3500	3100	4000	**8,0**	52	130	170	340
4,675	589/126	**C302_0047MB20**	9,6	27,4	16	5,7	3500	3100	4000	**12**	47	130	170	340
4,675	589/126	**C302_0047MB20**	9,6	27,4	16	5,7	3500	3100	4000	**16**	41	130	170	340
4,675	589/126	**C302_0047MB20**	9,6	27,4	16	5,7	3500	3100	4000	**24**	30	130	170	340
4,675	589/126	**C302_0047MB20**	9,6	27,4	16	5,7	3500	3100	4000	**30**	22	130	170	340
4,675	589/126	**C302_0047MB30**	20	32,8	16	6,1	3500	3100	4000	**16**	80	170	330	550
4,675	589/126	**C302_0047MB30**	20	32,8	16	6,1	3500	3100	4000	**24**	69	170	330	550
4,675	589/126	**C302_0047MB30**	20	32,8	16	6,1	3500	3100	4000	**32**	58	170	330	550
4,675	589/126	**C302_0047MB30**	20	32,8	16	6,1	3500	3100	4000	**45**	40	170	330	550
4,675	589/126	**C302_0047MB40**	70	44,5	16	6,3	3000	3000	3000	**50**	33	180	330	550
4,675	589/126	**C302_0047MB40**	70	44,5	16	6,3	3000	3000	3000	**72**	1,9	180	330	550
5,038	403/80	**C302_0050MB20**	9,5	27,4	16	5,8	3500	3100	4000	**8,0**	52	140	180	370
5,038	403/80	**C302_0050MB20**	9,5	27,4	16	5,8	3500	3100	4000	**12**	47	140	180	370
5,038	403/80	**C302_0050MB20**	9,5	27,4	16	5,8	3500	3100	4000	**16**	41	140	180	370
5,038	403/80	**C302_0050MB20**	9,5	27,4	16	5,8	3500	3100	4000	**24**	30	140	180	370
5,038	403/80	**C302_0050MB20**	9,5	27,4	16	5,8	3500	3100	4000	**30**	22	140	180	370
5,038	403/80	**C302_0050MB30**	20	32,8	16	6,2	3500	3100	4000	**16**	73	180	330	550
5,038	403/80	**C302_0050MB30**	20	32,8	16	6,2	3500	3100	4000	**24**	62	180	330	550
5,038	403/80	**C302_0050MB30**	20	32,8	16	6,2	3500	3100	4000	**32**	51	180	330	550
5,038	403/80	**C302_0050MB30**	20	32,8	16	6,2	3500	3100	4000	**45**	32	180	330	550
5,038	403/80	**C302_0050MB40**	69	44,5	16	6,4	3000	3000	3000	**50**	25	190	330	550
5,859	2584/441	**C302_0059MB20**	9,0	27,4	16	6,1	3500	3100	4000	**8,0**	52	140	210	430
5,859	2584/441	**C302_0059MB20**	9,0	27,4	16	6,1	3500	3100	4000	**12**	47	140	210	430
5,859	2584/441	**C302_0059MB20**	9,0	27,4	16	6,1	3500	3100	4000	**16**	41	140	210	430

STÖBER

Bitte beachten Sie die Hinweise auf Seite C4! ***Please take notice of the indications on page C4!*** **Veuillez s. v. p. prendre en considération les observations à la page C4!**

i	iexakt	Typ	J1 [10-4 kgm2]	G [kg]	Δφ2 [arcmin]	C2 [Nm/ arcmin]	n1MAX DBH [min-1]	n1MAX DBV [min-1]	n1MAX ZB [min-1]	M1HN [Nm]	M1MMAX [Nm]	M2N n1MAXDBH [Nm]	M2B [Nm]	M2NOT [Nm]
C302 (M2NMAX=350 Nm)														
5,859	2584/441	**C302_0059MB20**	9,0	27,4	16	6,1	3500	3100	4000	**24**	30	140	210	430
5,859	2584/441	**C302_0059MB20**	9,0	27,4	16	6,1	3500	3100	4000	**30**	22	140	210	430
5,859	2584/441	**C302_0059MB30**	20	32,8	16	6,4	3500	3100	4000	**16**	60	190	330	550
5,859	2584/441	**C302_0059MB30**	20	32,8	16	6,4	3500	3100	4000	**24**	48	190	330	550
5,859	2584/441	**C302_0059MB30**	20	32,8	16	6,4	3500	3100	4000	**32**	37	190	330	550
5,859	2584/441	**C302_0059MB30**	20	32,8	16	6,4	3500	3100	4000	**45**	19	190	330	550
5,859	2584/441	**C302_0059MB40**	69	44,5	16	6,6	3000	3000	3000	**50**	12	200	330	550
6,314	221/35	**C302_0063MB20**	8,9	27,4	16	6,2	3500	3100	4000	**8,0**	52	150	230	460
6,314	221/35	**C302_0063MB20**	8,9	27,4	16	6,2	3500	3100	4000	**12**	47	150	230	460
6,314	221/35	**C302_0063MB20**	8,9	27,4	16	6,2	3500	3100	4000	**16**	41	150	230	460
6,314	221/35	**C302_0063MB20**	8,9	27,4	16	6,2	3500	3100	4000	**24**	30	150	230	460
6,314	221/35	**C302_0063MB20**	8,9	27,4	16	6,2	3500	3100	4000	**30**	22	150	230	460
6,314	221/35	**C302_0063MB30**	20	32,8	16	6,5	3500	3100	4000	**16**	54	190	330	550
6,314	221/35	**C302_0063MB30**	20	32,8	16	6,5	3500	3100	4000	**24**	42	190	330	550
6,314	221/35	**C302_0063MB30**	20	32,8	16	6,5	3500	3100	4000	**32**	31	190	330	550
6,314	221/35	**C302_0063MB30**	20	32,8	16	6,5	3500	3100	4000	**45**	13	190	330	550
6,314	221/35	**C302_0063MB40**	69	44,5	16	6,6	3000	3000	3000	**50**	6,0	200	330	550
7,841	494/63	**C302_0078MB20**	8,5	27,4	16	6,5	3500	3500	4000	**8,0**	50	150	290	550
7,841	494/63	**C302_0078MB20**	8,5	27,4	16	6,5	3500	3500	4000	**12**	44	150	290	550
7,841	494/63	**C302_0078MB20**	8,5	27,4	16	6,5	3500	3500	4000	**16**	39	150	290	550
7,841	494/63	**C302_0078MB20**	8,5	27,4	16	6,5	3500	3500	4000	**24**	28	150	290	550
7,841	494/63	**C302_0078MB20**	8,5	27,4	16	6,5	3500	3500	4000	**30**	19	150	290	550
7,841	494/63	**C302_0078MB30**	19	32,8	16	6,7	3500	3500	4000	**16**	39	210	330	550
7,841	494/63	**C302_0078MB30**	19	32,8	16	6,7	3500	3500	4000	**24**	28	210	330	550
7,841	494/63	**C302_0078MB30**	19	32,8	16	6,7	3500	3500	4000	**32**	16	210	330	550
8,250	33/4	**C302_0083MB20**	10	27,4	13	8,0	3200	2800	4000	**8,0**	52	260	300	600
8,250	33/4	**C302_0083MB20**	10	27,4	13	8,0	3200	2800	4000	**12**	47	260	300	600
8,250	33/4	**C302_0083MB20**	10	27,4	13	8,0	3200	2800	4000	**16**	41	260	300	600
8,250	33/4	**C302_0083MB20**	10	27,4	13	8,0	3200	2800	4000	**24**	30	260	300	600
8,250	33/4	**C302_0083MB20**	10	27,4	13	8,0	3200	2800	4000	**30**	22	260	300	600
8,250	33/4	**C302_0083MB30**	21	32,8	13	8,2	3200	2800	4000	**16**	52	260	400	700
8,250	33/4	**C302_0083MB30**	21	32,8	13	8,2	3200	2800	4000	**24**	40	260	400	700
8,250	33/4	**C302_0083MB30**	21	32,8	13	8,2	3200	2800	4000	**32**	29	260	400	700
8,250	33/4	**C302_0083MB30**	21	32,8	13	8,2	3200	2800	4000	**45**	11	260	400	700
8,250	33/4	**C302_0083MB40**	70	44,5	13	8,3	3000	2800	3000	**50**	4,1	270	400	700
9,310	3575/384	**C302_0093MB20**	10	27,4	13	8,1	3200	2800	4000	**8,0**	52	270	340	680
9,310	3575/384	**C302_0093MB20**	10	27,4	13	8,1	3200	2800	4000	**12**	47	270	340	680
9,310	3575/384	**C302_0093MB20**	10	27,4	13	8,1	3200	2800	4000	**16**	41	270	340	680
9,310	3575/384	**C302_0093MB20**	10	27,4	13	8,1	3200	2800	4000	**24**	30	270	340	680
9,310	3575/384	**C302_0093MB20**	10	27,4	13	8,1	3200	2800	4000	**30**	22	270	340	680
9,310	3575/384	**C302_0093MB30**	21	32,8	13	8,3	3200	2800	4000	**16**	43	270	350	700
9,310	3575/384	**C302_0093MB30**	21	32,8	13	8,3	3200	2800	4000	**24**	32	270	350	700
9,310	3575/384	**C302_0093MB30**	21	32,8	13	8,3	3200	2800	4000	**32**	21	270	350	700
9,310	3575/384	**C302_0093MB30**	21	32,8	13	8,3	3200	2800	4000	**45**	2,6	270	350	700
10,29	72/7	**C302_0105MB20**	9,5	27,4	13	8,2	3200	2800	4000	**8,0**	48	280	370	700
10,29	72/7	**C302_0105MB20**	9,5	27,4	13	8,2	3200	2800	4000	**12**	43	280	370	700
10,29	72/7	**C302_0105MB20**	9,5	27,4	13	8,2	3200	2800	4000	**16**	37	280	370	700
10,29	72/7	**C302_0105MB20**	9,5	27,4	13	8,2	3200	2800	4000	**24**	26	280	370	700
10,29	72/7	**C302_0105MB20**	9,5	27,4	13	8,2	3200	2800	4000	**30**	17	280	370	700
10,29	72/7	**C302_0105MB30**	20	32,8	13	8,4	3200	2800	4000	**16**	37	280	400	700
10,29	72/7	**C302_0105MB30**	20	32,8	13	8,4	3200	2800	4000	**24**	26	280	400	700
10,29	72/7	**C302_0105MB30**	20	32,8	13	8,4	3200	2800	4000	**32**	15	280	400	700
11,61	325/28	**C302_0115MB20**	9,5	27,4	13	8,3	3200	2800	4000	**8,0**	41	290	350	700
11,61	325/28	**C302_0115MB20**	9,5	27,4	13	8,3	3200	2800	4000	**12**	36	290	350	700
11,61	325/28	**C302_0115MB20**	9,5	27,4	13	8,3	3200	2800	4000	**16**	30	290	350	700
11,61	325/28	**C302_0115MB20**	9,5	27,4	13	8,3	3200	2800	4000	**24**	19	290	350	700
11,61	325/28	**C302_0115MB20**	9,5	27,4	13	8,3	3200	2800	4000	**30**	11	290	350	700
11,61	325/28	**C302_0115MB30**	20	32,8	13	8,5	3200	2800	4000	**16**	30	290	350	700
11,61	325/28	**C302_0115MB30**	20	32,8	13	8,5	3200	2800	4000	**24**	19	290	350	700
11,61	325/28	**C302_0115MB30**	20	32,8	13	8,5	3200	2800	4000	**32**	7,8	290	350	700
12,40	62/5	**C302_0125MB20**	9,1	27,4	13	8,4	3500	3100	4000	**8,0**	38	290	400	700
12,40	62/5	**C302_0125MB20**	9,1	27,4	13	8,4	3500	3100	4000	**12**	32	290	400	700

Stirnradgetriebe **C** Motoradapter mit Bremse
*Helical Gear Units **C** Motor Adapter with Brake*
Réducteurs coaxiaux **C** lanterne pour moteur avec frein

STÖBER

Bitte beachten Sie die Hinweise auf Seite C4! ***Please take notice of the indications on page C4!*** **Veuillez s. v. p. prendre en considération les observations à la page C4!**

C

i	iexakt	Typ	J1 [10-4 kgm2]	G [kg]	Δφ2 [arcmin]	C2 [Nm/ arcmin]	n1MAX DBH [min-1]	n1MAX DBV [min-1]	n1MAX ZB [min-1]	M1HN [Nm]	M1MMAX [Nm]	M2N n1MAXDBH [Nm]	M2B [Nm]	M2NOT [Nm]
C302 (M2NMAX=350 Nm)														
12,40	62/5	**C302_0125MB20**	9,1	27,4	13	8,4	3500	3100	4000	**16**	27	290	400	700
12,40	62/5	**C302_0125MB20**	9,1	27,4	13	8,4	3500	3100	4000	**24**	16	290	400	700
12,40	62/5	**C302_0125MB20**	9,1	27,4	13	8,4	3500	3100	4000	**30**	7,3	290	400	700
12,40	62/5	**C302_0125MB30**	20	32,8	13	8,5	3500	3100	4000	**16**	27	290	400	700
12,40	62/5	**C302_0125MB30**	20	32,8	13	8,5	3500	3100	4000	**24**	16	290	400	700
12,40	62/5	**C302_0125MB30**	20	32,8	13	8,5	3500	3100	4000	**32**	4,5	290	400	700
13,99	2015/144	**C302_0140MB20**	9,1	27,4	13	8,4	3500	3100	4000	**8,0**	32	300	350	700
13,99	2015/144	**C302_0140MB20**	9,1	27,4	13	8,4	3500	3100	4000	**12**	27	300	350	700
13,99	2015/144	**C302_0140MB20**	9,1	27,4	13	8,4	3500	3100	4000	**16**	21	300	350	700
13,99	2015/144	**C302_0140MB20**	9,1	27,4	13	8,4	3500	3100	4000	**24**	10	300	350	700
13,99	2015/144	**C302_0140MB20**	9,1	27,4	13	8,4	3500	3100	4000	**30**	1,7	300	350	700
13,99	2015/144	**C302_0140MB30**	20	32,8	13	8,5	3500	3100	4000	**16**	21	300	350	700
13,99	2015/144	**C302_0140MB30**	20	32,8	13	8,5	3500	3100	4000	**24**	10	300	350	700
15,54	544/35	**C302_0155MB20**	8,7	27,4	13	8,5	3500	3100	4000	**8,0**	28	310	400	700
15,54	544/35	**C302_0155MB20**	8,7	27,4	13	8,5	3500	3100	4000	**12**	23	310	400	700
15,54	544/35	**C302_0155MB20**	8,7	27,4	13	8,5	3500	3100	4000	**16**	17	310	400	700
15,54	544/35	**C302_0155MB20**	8,7	27,4	13	8,5	3500	3100	4000	**24**	5,7	310	400	700
15,54	544/35	**C302_0155MB30**	19	32,8	13	8,6	3500	3100	4000	**16**	17	310	400	700
15,54	544/35	**C302_0155MB30**	19	32,8	13	8,6	3500	3100	4000	**24**	5,7	310	400	700
17,54	1105/63	**C302_0175MB20**	8,7	27,4	13	8,5	3500	3100	4000	**8,0**	24	330	350	700
17,54	1105/63	**C302_0175MB20**	8,7	27,4	13	8,5	3500	3100	4000	**12**	18	330	350	700
17,54	1105/63	**C302_0175MB20**	8,7	27,4	13	8,5	3500	3100	4000	**16**	12	330	350	700
17,54	1105/63	**C302_0175MB20**	8,7	27,4	13	8,5	3500	3100	4000	**24**	1,2	330	350	700
17,54	1105/63	**C302_0175MB30**	19	32,8	13	8,6	3500	3100	4000	**16**	12	330	350	700
17,54	1105/63	**C302_0175MB30**	19	32,8	13	8,6	3500	3100	4000	**24**	1,2	330	350	700
20,80	104/5	**C302_0210MB20**	8,3	27,4	13	8,6	3500	3500	4000	**8,0**	18	340	400	700
20,80	104/5	**C302_0210MB20**	8,3	27,4	13	8,6	3500	3500	4000	**12**	13	340	400	700
20,80	104/5	**C302_0210MB20**	8,3	27,4	13	8,6	3500	3500	4000	**16**	7,0	340	400	700
20,80	104/5	**C302_0210MB30**	19	32,8	13	8,6	3500	3500	4000	**16**	7,0	340	400	700
23,47	845/36	**C302_0230MB20**	8,3	27,4	13	8,6	3500	3500	4000	**8,0**	15	350	350	700
23,47	845/36	**C302_0230MB20**	8,3	27,4	13	8,6	3500	3500	4000	**12**	9,2	350	350	700
23,47	845/36	**C302_0230MB20**	8,3	27,4	13	8,6	3500	3500	4000	**16**	3,6	350	350	700
23,47	845/36	**C302_0230MB30**	19	32,8	13	8,7	3500	3500	4000	**16**	3,6	350	350	700
24,80	124/5	**C302_0250MB20**	8,1	27,4	13	8,6	3500	3500	4000	**8,0**	13	350	400	700
24,80	124/5	**C302_0250MB20**	8,1	27,4	13	8,6	3500	3500	4000	**12**	7,8	350	400	700
24,80	124/5	**C302_0250MB20**	8,1	27,4	13	8,6	3500	3500	4000	**16**	2,2	350	400	700
24,80	124/5	**C302_0250MB30**	17	32,8	13	8,7	3500	3500	4000	**16**	2,2	350	400	700
27,99	2015/72	**C302_0280MB20**	8,1	27,4	13	8,7	3500	3500	4000	**8,0**	11	350	350	700
27,99	2015/72	**C302_0280MB20**	8,1	27,4	13	8,7	3500	3500	4000	**12**	5,0	350	350	700
31,04	776/25	**C302_0310MB20**	8,0	27,4	13	8,7	3500	3500	4000	**8,0**	8,5	350	400	700
31,04	776/25	**C302_0310MB20**	8,0	27,4	13	8,7	3500	3500	4000	**12**	2,9	350	400	700
35,03	1261/36	**C302_0350MB20**	8,0	27,4	13	8,7	3500	3500	4000	**8,0**	6,2	350	350	700
35,03	1261/36	**C302_0350MB20**	8,0	27,4	13	8,7	3500	3500	4000	**12**	0,6	350	350	700
41,35	2688/65	**C302_0410MB20**	7,8	27,4	13	8,7	3500	3500	4000	**8,0**	3,6	350	400	700
46,67	140/3	**C302_0470MB20**	7,8	27,4	13	8,7	3500	3500	4000	**8,0**	1,9	350	350	700
49,75	2736/55	**C302_0500MB20**	7,8	27,4	13	8,7	3500	3500	4000	**8,0**	1,1	350	400	700

Stirnradgetriebe **C** Motoradapter mit Bremse
*Helical Gear Units **C** Motor Adapter with Brake*
Réducteurs coaxiaux **C** lanterne pour moteur avec frein

STÖBER

Bitte beachten Sie die Hinweise auf Seite C4! ***Please take notice of the indications on page C4!*** **Veuillez s. v. p. prendre en considération les observations à la page C4!**

i	iexakt	Typ	J1 [10-4 kgm2]	G [kg]	Δφ2 [arcmin]	C2 [Nm/ arcmin]	n1MAX DBH [min-1]	n1MAX DBV [min-1]	n1MAX ZB [min-1]	M1HN [Nm]	M1MMAX [Nm]	M2N n1MAXDBH [Nm]	M2B [Nm]	M2NOT [Nm]
C402 (M2NMAX=550 Nm)														
1,968	551/280	**C402_0020MB30**	35	43,0	15	5,4	2500	2100	3500	**16**	150	190	190	380
1,968	551/280	**C402_0020MB30**	35	43,0	15	5,4	2500	2100	3500	**24**	140	190	190	380
1,968	551/280	**C402_0020MB30**	35	43,0	15	5,4	2500	2100	3500	**32**	120	190	190	380
1,968	551/280	**C402_0020MB30**	35	43,0	15	5,4	2500	2100	3500	**45**	110	190	190	380
1,968	551/280	**C402_0020MB30**	35	43,0	15	5,4	2500	2100	3500	**90**	43	190	190	380
1,968	551/280	**C402_0020MB40**	85	54,7	15	6,4	2500	2100	3000	**50**	170	210	380	530
1,968	551/280	**C402_0020MB40**	85	54,7	15	6,4	2500	2100	3000	**72**	140	210	380	530
1,968	551/280	**C402_0020MB40**	85	54,7	15	6,4	2500	2100	3000	**100**	96	210	380	530
1,968	551/280	**C402_0020MB40**	85	54,7	15	6,4	2500	2100	3000	**160**	12	210	380	530
2,221	171/77	**C402_0022MB30**	33	43,0	15	6,3	2500	2100	3500	**16**	150	220	220	430
2,221	171/77	**C402_0022MB30**	33	43,0	15	6,3	2500	2100	3500	**24**	140	220	220	430
2,221	171/77	**C402_0022MB30**	33	43,0	15	6,3	2500	2100	3500	**32**	120	220	220	430
2,221	171/77	**C402_0022MB30**	33	43,0	15	6,3	2500	2100	3500	**45**	110	220	220	430
2,221	171/77	**C402_0022MB30**	33	43,0	15	6,3	2500	2100	3500	**90**	43	220	220	430
2,221	171/77	**C402_0022MB40**	83	54,7	15	7,3	2500	2100	3000	**50**	170	220	390	600
2,221	171/77	**C402_0022MB40**	83	54,7	15	7,3	2500	2100	3000	**72**	140	220	390	600
2,221	171/77	**C402_0022MB40**	83	54,7	15	7,3	2500	2100	3000	**100**	96	220	390	600
2,221	171/77	**C402_0022MB40**	83	54,7	15	7,3	2500	2100	3000	**160**	12	220	390	600
2,456	609/248	**C402_0025MB30**	30	43,0	15	7,1	2500	2100	3500	**16**	150	210	240	480
2,456	609/248	**C402_0025MB30**	30	43,0	15	7,1	2500	2100	3500	**24**	140	210	240	480
2,456	609/248	**C402_0025MB30**	30	43,0	15	7,1	2500	2100	3500	**32**	120	210	240	480
2,456	609/248	**C402_0025MB30**	30	43,0	15	7,1	2500	2100	3500	**45**	110	210	240	480
2,456	609/248	**C402_0025MB30**	30	43,0	15	7,1	2500	2100	3500	**90**	43	210	240	480
2,456	609/248	**C402_0025MB40**	80	54,7	15	8,2	2500	2100	3000	**50**	170	230	400	670
2,456	609/248	**C402_0025MB40**	80	54,7	15	8,2	2500	2100	3000	**72**	140	230	400	670
2,456	609/248	**C402_0025MB40**	80	54,7	15	8,2	2500	2100	3000	**100**	96	230	400	670
2,456	609/248	**C402_0025MB40**	80	54,7	15	8,2	2500	2100	3000	**160**	12	230	400	670
2,771	945/341	**C402_0028MB30**	29	43,0	15	8,2	2500	2100	3500	**16**	150	240	270	540
2,771	945/341	**C402_0028MB30**	29	43,0	15	8,2	2500	2100	3500	**24**	140	240	270	540
2,771	945/341	**C402_0028MB30**	29	43,0	15	8,2	2500	2100	3500	**32**	120	240	270	540
2,771	945/341	**C402_0028MB30**	29	43,0	15	8,2	2500	2100	3500	**45**	110	240	270	540
2,771	945/341	**C402_0028MB30**	29	43,0	15	8,2	2500	2100	3500	**90**	43	240	270	540
2,771	945/341	**C402_0028MB40**	79	54,7	15	9,2	2500	2100	3000	**50**	170	240	420	750
2,771	945/341	**C402_0028MB40**	79	54,7	15	9,2	2500	2100	3000	**72**	140	240	420	750
2,771	945/341	**C402_0028MB40**	79	54,7	15	9,2	2500	2100	3000	**100**	96	240	420	750
2,771	945/341	**C402_0028MB40**	79	54,7	15	9,2	2500	2100	3000	**160**	12	240	420	750
3,099	1537/496	**C402_0031MB30**	27	43,0	15	9,1	2900	2500	4000	**16**	150	220	300	600
3,099	1537/496	**C402_0031MB30**	27	43,0	15	9,1	2900	2500	4000	**24**	140	220	300	600
3,099	1537/496	**C402_0031MB30**	27	43,0	15	9,1	2900	2500	4000	**32**	120	220	300	600
3,099	1537/496	**C402_0031MB30**	27	43,0	15	9,1	2900	2500	4000	**45**	110	220	300	600
3,099	1537/496	**C402_0031MB30**	27	43,0	15	9,1	2900	2500	4000	**90**	43	220	300	600
3,099	1537/496	**C402_0031MB40**	76	54,7	15	10	2900	2500	3000	**50**	170	230	440	840
3,099	1537/496	**C402_0031MB40**	76	54,7	15	10	2900	2500	3000	**72**	140	230	440	840
3,099	1537/496	**C402_0031MB40**	76	54,7	15	10	2900	2500	3000	**100**	96	230	440	840
3,099	1537/496	**C402_0031MB40**	76	54,7	15	10	2900	2500	3000	**160**	12	230	440	840
3,497	2385/682	**C402_0035MB30**	26	43,0	15	10	2900	2500	4000	**16**	150	240	340	680
3,497	2385/682	**C402_0035MB30**	26	43,0	15	10	2900	2500	4000	**24**	140	240	340	680
3,497	2385/682	**C402_0035MB30**	26	43,0	15	10	2900	2500	4000	**32**	120	240	340	680
3,497	2385/682	**C402_0035MB30**	26	43,0	15	10	2900	2500	4000	**45**	110	240	340	680
3,497	2385/682	**C402_0035MB30**	26	43,0	15	10	2900	2500	4000	**90**	43	240	340	680
3,497	2385/682	**C402_0035MB40**	75	54,7	15	11	2900	2500	3000	**50**	140	240	460	850
3,497	2385/682	**C402_0035MB40**	75	54,7	15	11	2900	2500	3000	**72**	110	240	460	850
3,497	2385/682	**C402_0035MB40**	75	54,7	15	11	2900	2500	3000	**100**	72	240	460	850
3,894	841/216	**C402_0039MB20**	14	37,6	15	9,2	2900	2500	4000	**8,0**	52	140	140	280
3,894	841/216	**C402_0039MB20**	14	37,6	15	9,2	2900	2500	4000	**12**	47	140	140	280
3,894	841/216	**C402_0039MB20**	14	37,6	15	9,2	2900	2500	4000	**16**	41	140	140	280
3,894	841/216	**C402_0039MB20**	14	37,6	15	9,2	2900	2500	4000	**24**	30	140	140	280
3,894	841/216	**C402_0039MB20**	14	37,6	15	9,2	2900	2500	4000	**30**	22	140	140	280
3,894	841/216	**C402_0039MB30**	24	43,0	15	11	2900	2500	4000	**16**	150	240	380	760
3,894	841/216	**C402_0039MB30**	24	43,0	15	11	2900	2500	4000	**24**	140	240	380	760
3,894	841/216	**C402_0039MB30**	24	43,0	15	11	2900	2500	4000	**32**	120	240	380	760
3,894	841/216	**C402_0039MB30**	24	43,0	15	11	2900	2500	4000	**45**	110	240	380	760

Stirnradgetriebe **C** Motoradapter mit Bremse
Helical Gear Units ***C*** *Motor Adapter with Brake*
Réducteurs coaxiaux **C** lanterne pour moteur avec frein

STÖBER

Bitte beachten Sie die Hinweise auf Seite C4! ***Please take notice of the indications on page C4!*** **Veuillez s. v. p. prendre en considération les observations à la page C4!**

C

i	iexakt	Typ	J1 [10-4 kgm2]	G [kg]	Δφ2 [arcmin]	C2 [Nm/ arcmin]	n1MAX DBH [min-1]	n1MAX DBV [min-1]	n1MAX ZB [min-1]	M1HN [Nm]	M1MMAX [Nm]	M2N n1MAXDBH [Nm]	M2B [Nm]	M2NOT [Nm]
C402 (M2NMAX=550 Nm)														
3,894	841/216	**C402_0039MB30**	24	43,0	15	11	2900	2500	4000	**90**	43	240	380	760
3,894	841/216	**C402_0039MB40**	74	54,7	15	12	2900	2500	3000	**50**	120	250	470	850
3,894	841/216	**C402_0039MB40**	74	54,7	15	12	2900	2500	3000	**72**	90	250	470	850
3,894	841/216	**C402_0039MB40**	74	54,7	15	12	2900	2500	3000	**100**	51	250	470	850
4,394	145/33	**C402_0044MB20**	13	37,6	15	10	2900	2500	4000	**8,0**	52	160	160	320
4,394	145/33	**C402_0044MB20**	13	37,6	15	10	2900	2500	4000	**12**	47	160	160	320
4,394	145/33	**C402_0044MB20**	13	37,6	15	10	2900	2500	4000	**16**	41	160	160	320
4,394	145/33	**C402_0044MB20**	13	37,6	15	10	2900	2500	4000	**24**	30	160	160	320
4,394	145/33	**C402_0044MB20**	13	37,6	15	10	2900	2500	4000	**30**	22	160	160	320
4,394	145/33	**C402_0044MB30**	24	43,0	15	12	2900	2500	4000	**16**	150	260	430	850
4,394	145/33	**C402_0044MB30**	24	43,0	15	12	2900	2500	4000	**24**	140	260	430	850
4,394	145/33	**C402_0044MB30**	24	43,0	15	12	2900	2500	4000	**32**	120	260	430	850
4,394	145/33	**C402_0044MB30**	24	43,0	15	12	2900	2500	4000	**45**	110	260	430	850
4,394	145/33	**C402_0044MB30**	24	43,0	15	12	2900	2500	4000	**90**	43	260	430	850
4,394	145/33	**C402_0044MB40**	73	54,7	15	13	2900	2500	3000	**50**	99	260	490	850
4,394	145/33	**C402_0044MB40**	73	54,7	15	13	2900	2500	3000	**72**	68	260	490	850
4,394	145/33	**C402_0044MB40**	73	54,7	15	13	2900	2500	3000	**100**	29	260	490	850
4,682	899/192	**C402_0047MB20**	12	37,6	15	11	3300	2800	4000	**8,0**	52	150	170	340
4,682	899/192	**C402_0047MB20**	12	37,6	15	11	3300	2800	4000	**12**	47	150	170	340
4,682	899/192	**C402_0047MB20**	12	37,6	15	11	3300	2800	4000	**16**	41	150	170	340
4,682	899/192	**C402_0047MB20**	12	37,6	15	11	3300	2800	4000	**24**	30	150	170	340
4,682	899/192	**C402_0047MB20**	12	37,6	15	11	3300	2800	4000	**30**	22	150	170	340
4,682	899/192	**C402_0047MB30**	23	43,0	15	12	3300	2800	4000	**16**	140	250	450	850
4,682	899/192	**C402_0047MB30**	23	43,0	15	12	3300	2800	4000	**24**	120	250	450	850
4,682	899/192	**C402_0047MB30**	23	43,0	15	12	3300	2800	4000	**32**	110	250	450	850
4,682	899/192	**C402_0047MB30**	23	43,0	15	12	3300	2800	4000	**45**	95	250	450	850
4,682	899/192	**C402_0047MB30**	23	43,0	15	12	3300	2800	4000	**90**	32	250	450	850
4,682	899/192	**C402_0047MB40**	72	54,7	15	13	3000	2800	3000	**50**	88	270	500	850
4,682	899/192	**C402_0047MB40**	72	54,7	15	13	3000	2800	3000	**72**	58	270	500	850
4,682	899/192	**C402_0047MB40**	72	54,7	15	13	3000	2800	3000	**100**	18	270	500	850
5,284	465/88	**C402_0053MB20**	12	37,6	15	12	3300	2800	4000	**8,0**	52	170	190	380
5,284	465/88	**C402_0053MB20**	12	37,6	15	12	3300	2800	4000	**12**	47	170	190	380
5,284	465/88	**C402_0053MB20**	12	37,6	15	12	3300	2800	4000	**16**	41	170	190	380
5,284	465/88	**C402_0053MB20**	12	37,6	15	12	3300	2800	4000	**24**	30	170	190	380
5,284	465/88	**C402_0053MB20**	12	37,6	15	12	3300	2800	4000	**30**	22	170	190	380
5,284	465/88	**C402_0053MB30**	22	43,0	15	13	3300	2800	4000	**16**	120	270	510	850
5,284	465/88	**C402_0053MB30**	22	43,0	15	13	3300	2800	4000	**24**	110	270	510	850
5,284	465/88	**C402_0053MB30**	22	43,0	15	13	3300	2800	4000	**32**	96	270	510	850
5,284	465/88	**C402_0053MB30**	22	43,0	15	13	3300	2800	4000	**45**	77	270	510	850
5,284	465/88	**C402_0053MB30**	22	43,0	15	13	3300	2800	4000	**90**	14	270	510	850
5,284	465/88	**C402_0053MB40**	72	54,7	15	14	3000	2800	3000	**50**	70	280	520	850
5,284	465/88	**C402_0053MB40**	72	54,7	15	14	3000	2800	3000	**72**	40	280	520	850
5,284	465/88	**C402_0053MB40**	72	54,7	15	14	3000	2800	3000	**100**	0,4	280	520	850
5,891	377/64	**C402_0059MB20**	11	37,6	15	12	3300	2800	4000	**8,0**	52	150	210	430
5,891	377/64	**C402_0059MB20**	11	37,6	15	12	3300	2800	4000	**12**	47	150	210	430
5,891	377/64	**C402_0059MB20**	11	37,6	15	12	3300	2800	4000	**16**	41	150	210	430
5,891	377/64	**C402_0059MB20**	11	37,6	15	12	3300	2800	4000	**24**	30	150	210	430
5,891	377/64	**C402_0059MB20**	11	37,6	15	12	3300	2800	4000	**30**	22	150	210	430
5,891	377/64	**C402_0059MB30**	21	43,0	15	14	3300	2800	4000	**16**	100	270	540	850
5,891	377/64	**C402_0059MB30**	21	43,0	15	14	3300	2800	4000	**24**	92	270	540	850
5,891	377/64	**C402_0059MB30**	21	43,0	15	14	3300	2800	4000	**32**	81	270	540	850
5,891	377/64	**C402_0059MB30**	21	43,0	15	14	3300	2800	4000	**45**	63	270	540	850
5,891	377/64	**C402_0059MB30**	21	43,0	15	14	3300	2800	4000	**90**	0	270	540	850
5,891	377/64	**C402_0059MB40**	71	54,7	15	14	3000	2800	3000	**50**	56	290	540	850
5,891	377/64	**C402_0059MB40**	71	54,7	15	14	3000	2800	3000	**72**	25	290	540	850
6,648	585/88	**C402_0066MB20**	11	37,6	15	13	3300	2800	4000	**8,0**	52	170	240	480
6,648	585/88	**C402_0066MB20**	11	37,6	15	13	3300	2800	4000	**12**	47	170	240	480
6,648	585/88	**C402_0066MB20**	11	37,6	15	13	3300	2800	4000	**16**	41	170	240	480
6,648	585/88	**C402_0066MB20**	11	37,6	15	13	3300	2800	4000	**24**	30	170	240	480
6,648	585/88	**C402_0066MB20**	11	37,6	15	13	3300	2800	4000	**30**	22	170	240	480
6,648	585/88	**C402_0066MB30**	21	43,0	15	14	3300	2800	4000	**16**	89	290	550	850
6,648	585/88	**C402_0066MB30**	21	43,0	15	14	3300	2800	4000	**24**	78	290	550	850

Stirnradgetriebe **C** Motoradapter mit Bremse
*Helical Gear Units **C** Motor Adapter with Brake*
Réducteurs coaxiaux **C** lanterne pour moteur avec frein

STÖBER

Bitte beachten Sie die Hinweise auf Seite C4! ***Please take notice of the indications on page C4!*** **Veuillez s. v. p. prendre en considération les observations à la page C4!**

i	iexakt	Typ	J1 [10-4 kgm2]	G [kg]	Δφ2 [arcmin]	C2 [Nm/ arcmin]	n1MAX DBH [min-1]	n1MAX DBV [min-1]	n1MAX ZB [min-1]	M1HN [Nm]	M1MMAX [Nm]	M2N n1MAXDBH [Nm]	M2B [Nm]	M2NOT [Nm]
C402 (M2NMAX=550 Nm)														
6,648	585/88	**C402_0066MB30**	21	43,0	15	14	3300	2800	4000	**32**	67	290	550	850
6,648	585/88	**C402_0066MB30**	21	43,0	15	14	3300	2800	4000	**45**	49	290	550	850
6,648	585/88	**C402_0066MB40**	71	54,7	15	15	3000	2800	3000	**50**	42	300	550	850
6,648	585/88	**C402_0066MB40**	71	54,7	15	15	3000	2800	3000	**72**	11	300	550	850
7,816	2001/256	**C402_0078MB20**	9,7	37,6	15	14	3500	3200	4000	**8,0**	52	160	280	570
7,816	2001/256	**C402_0078MB20**	9,7	37,6	15	14	3500	3200	4000	**12**	47	160	280	570
7,816	2001/256	**C402_0078MB20**	9,7	37,6	15	14	3500	3200	4000	**16**	41	160	280	570
7,816	2001/256	**C402_0078MB20**	9,7	37,6	15	14	3500	3200	4000	**24**	30	160	280	570
7,816	2001/256	**C402_0078MB20**	9,7	37,6	15	14	3500	3200	4000	**30**	22	160	280	570
7,816	2001/256	**C402_0078MB30**	20	43,0	15	15	3500	3200	4000	**16**	73	280	550	850
7,816	2001/256	**C402_0078MB30**	20	43,0	15	15	3500	3200	4000	**24**	61	280	550	850
7,816	2001/256	**C402_0078MB30**	20	43,0	15	15	3500	3200	4000	**32**	50	280	550	850
7,816	2001/256	**C402_0078MB30**	20	43,0	15	15	3500	3200	4000	**45**	32	280	550	850
7,816	2001/256	**C402_0078MB40**	70	54,7	15	15	3000	3000	3000	**50**	25	320	550	850
8,285	3339/403	**C402_0083MB30**	24	43,0	12	19	2900	2500	4000	**16**	94	450	600	1100
8,285	3339/403	**C402_0083MB30**	24	43,0	12	19	2900	2500	4000	**24**	82	450	600	1100
8,285	3339/403	**C402_0083MB30**	24	43,0	12	19	2900	2500	4000	**32**	71	450	600	1100
8,285	3339/403	**C402_0083MB30**	24	43,0	12	19	2900	2500	4000	**45**	53	450	600	1100
8,285	3339/403	**C402_0083MB40**	73	54,7	12	19	2900	2500	3000	**50**	46	450	600	1100
8,285	3339/403	**C402_0083MB40**	73	54,7	12	19	2900	2500	3000	**72**	15	450	600	1100
9,261	3445/372	**C402_0093MB30**	24	43,0	12	19	2900	2500	4000	**16**	81	470	550	1100
9,261	3445/372	**C402_0093MB30**	24	43,0	12	19	2900	2500	4000	**24**	70	470	550	1100
9,261	3445/372	**C402_0093MB30**	24	43,0	12	19	2900	2500	4000	**32**	59	470	550	1100
9,261	3445/372	**C402_0093MB30**	24	43,0	12	19	2900	2500	4000	**45**	41	470	550	1100
9,261	3445/372	**C402_0093MB40**	73	54,7	12	20	2900	2500	3000	**50**	34	470	550	1100
9,261	3445/372	**C402_0093MB40**	73	54,7	12	20	2900	2500	3000	**72**	2,9	470	550	1100
10,41	406/39	**C402_0105MB20**	12	37,6	12	19	2900	2500	4000	**8,0**	52	380	380	760
10,41	406/39	**C402_0105MB20**	12	37,6	12	19	2900	2500	4000	**12**	47	380	380	760
10,41	406/39	**C402_0105MB20**	12	37,6	12	19	2900	2500	4000	**16**	41	380	380	760
10,41	406/39	**C402_0105MB20**	12	37,6	12	19	2900	2500	4000	**24**	30	380	380	760
10,41	406/39	**C402_0105MB20**	12	37,6	12	19	2900	2500	4000	**30**	22	380	380	760
10,41	406/39	**C402_0105MB30**	23	43,0	12	20	2900	2500	4000	**16**	70	490	600	1100
10,41	406/39	**C402_0105MB30**	23	43,0	12	20	2900	2500	4000	**24**	59	490	600	1100
10,41	406/39	**C402_0105MB30**	23	43,0	12	20	2900	2500	4000	**32**	47	490	600	1100
10,41	406/39	**C402_0105MB30**	23	43,0	12	20	2900	2500	4000	**45**	29	490	600	1100
10,41	406/39	**C402_0105MB40**	72	54,7	12	20	2900	2500	3000	**50**	22	490	600	1100
11,64	1885/162	**C402_0115MB20**	12	37,6	12	19	2900	2500	4000	**8,0**	52	420	420	850
11,64	1885/162	**C402_0115MB20**	12	37,6	12	19	2900	2500	4000	**12**	47	420	420	850
11,64	1885/162	**C402_0115MB20**	12	37,6	12	19	2900	2500	4000	**16**	41	420	420	850
11,64	1885/162	**C402_0115MB20**	12	37,6	12	19	2900	2500	4000	**24**	30	420	420	850
11,64	1885/162	**C402_0115MB20**	12	37,6	12	19	2900	2500	4000	**30**	22	420	420	850
11,64	1885/162	**C402_0115MB30**	22	43,0	12	20	2900	2500	4000	**16**	60	510	550	1100
11,64	1885/162	**C402_0115MB30**	22	43,0	12	20	2900	2500	4000	**24**	49	510	550	1100
11,64	1885/162	**C402_0115MB30**	22	43,0	12	20	2900	2500	4000	**32**	38	510	550	1100
11,64	1885/162	**C402_0115MB30**	22	43,0	12	20	2900	2500	4000	**45**	20	510	550	1100
11,64	1885/162	**C402_0115MB40**	72	54,7	12	21	2900	2500	3000	**50**	13	510	550	1100
12,52	651/52	**C402_0125MB20**	11	37,6	12	20	3300	2800	4000	**8,0**	52	390	460	910
12,52	651/52	**C402_0125MB20**	11	37,6	12	20	3300	2800	4000	**12**	47	390	460	910
12,52	651/52	**C402_0125MB20**	11	37,6	12	20	3300	2800	4000	**16**	41	390	460	910
12,52	651/52	**C402_0125MB20**	11	37,6	12	20	3300	2800	4000	**24**	30	390	460	910
12,52	651/52	**C402_0125MB20**	11	37,6	12	20	3300	2800	4000	**30**	22	390	460	910
12,52	651/52	**C402_0125MB30**	22	43,0	12	20	3300	2800	4000	**16**	54	500	600	1100
12,52	651/52	**C402_0125MB30**	22	43,0	12	20	3300	2800	4000	**24**	43	500	600	1100
12,52	651/52	**C402_0125MB30**	22	43,0	12	20	3300	2800	4000	**32**	32	500	600	1100
12,52	651/52	**C402_0125MB30**	22	43,0	12	20	3300	2800	4000	**45**	14	500	600	1100
12,52	651/52	**C402_0125MB40**	71	54,7	12	21	3000	2800	3000	**50**	6,7	510	600	1100
13,99	2015/144	**C402_0140MB20**	11	37,6	12	20	3300	2800	4000	**8,0**	52	440	510	1020
13,99	2015/144	**C402_0140MB20**	11	37,6	12	20	3300	2800	4000	**12**	47	440	510	1020
13,99	2015/144	**C402_0140MB20**	11	37,6	12	20	3300	2800	4000	**16**	41	440	510	1020
13,99	2015/144	**C402_0140MB20**	11	37,6	12	20	3300	2800	4000	**24**	30	440	510	1020
13,99	2015/144	**C402_0140MB20**	11	37,6	12	20	3300	2800	4000	**30**	22	440	510	1020
13,99	2015/144	**C402_0140MB30**	22	43,0	12	21	3300	2800	4000	**16**	46	520	550	1100

Stirnradgetriebe **C** Motoradapter mit Bremse
Helical Gear Units ***C*** *Motor Adapter with Brake*
Réducteurs coaxiaux **C** lanterne pour moteur avec frein

STÖBER

Bitte beachten Sie die Hinweise auf Seite C4! ***Please take notice of the indications on page C4!*** **Veuillez s. v. p. prendre en considération les observations à la page C4!**

C

i	iexakt	Typ	J1 [10-4 kgm2]	G [kg]	Δφ2 [arcmin]	C2 [Nm/ arcmin]	n1MAX DBH [min-1]	n1MAX DBV [min-1]	n1MAX ZB [min-1]	M1HN [Nm]	M1MMAX [Nm]	M2N n1MAXDBH [Nm]	M2B [Nm]	M2NOT [Nm]
C402 (M2NMAX=550 Nm)														
13,99	2015/144	**C402_0140MB30**	22	43,0	12	21	3300	2800	4000	**24**	35	520	550	1100
13,99	2015/144	**C402_0140MB30**	22	43,0	12	21	3300	2800	4000	**32**	24	520	550	1100
13,99	2015/144	**C402_0140MB30**	22	43,0	12	21	3300	2800	4000	**45**	5,6	520	550	1100
15,75	63/4	**C402_0160MB20**	10	37,6	12	20	3300	2800	4000	**8,0**	50	410	570	1100
15,75	63/4	**C402_0160MB20**	10	37,6	12	20	3300	2800	4000	**12**	44	410	570	1100
15,75	63/4	**C402_0160MB20**	10	37,6	12	20	3300	2800	4000	**16**	39	410	570	1100
15,75	63/4	**C402_0160MB20**	10	37,6	12	20	3300	2800	4000	**24**	27	410	570	1100
15,75	63/4	**C402_0160MB20**	10	37,6	12	20	3300	2800	4000	**30**	19	410	570	1100
15,75	63/4	**C402_0160MB30**	21	43,0	12	21	3300	2800	4000	**16**	39	540	600	1100
15,75	63/4	**C402_0160MB30**	21	43,0	12	21	3300	2800	4000	**24**	27	540	600	1100
15,75	63/4	**C402_0160MB30**	21	43,0	12	21	3300	2800	4000	**32**	16	540	600	1100
17,60	845/48	**C402_0175MB20**	10	37,6	12	21	3300	2800	4000	**8,0**	43	460	550	1100
17,60	845/48	**C402_0175MB20**	10	37,6	12	21	3300	2800	4000	**12**	38	460	550	1100
17,60	845/48	**C402_0175MB20**	10	37,6	12	21	3300	2800	4000	**16**	32	460	550	1100
17,60	845/48	**C402_0175MB20**	10	37,6	12	21	3300	2800	4000	**24**	21	460	550	1100
17,60	845/48	**C402_0175MB20**	10	37,6	12	21	3300	2800	4000	**30**	13	460	550	1100
17,60	845/48	**C402_0175MB30**	21	43,0	12	21	3300	2800	4000	**16**	32	550	550	1100
17,60	845/48	**C402_0175MB30**	21	43,0	12	21	3300	2800	4000	**24**	21	550	550	1100
17,60	845/48	**C402_0175MB30**	21	43,0	12	21	3300	2800	4000	**32**	9,8	550	550	1100
20,90	4347/208	**C402_0210MB20**	9,3	37,6	12	21	3500	3200	4000	**8,0**	35	430	600	1100
20,90	4347/208	**C402_0210MB20**	9,3	37,6	12	21	3500	3200	4000	**12**	29	430	600	1100
20,90	4347/208	**C402_0210MB20**	9,3	37,6	12	21	3500	3200	4000	**16**	24	430	600	1100
20,90	4347/208	**C402_0210MB20**	9,3	37,6	12	21	3500	3200	4000	**24**	12	430	600	1100
20,90	4347/208	**C402_0210MB20**	9,3	37,6	12	21	3500	3200	4000	**30**	4,0	430	600	1100
20,90	4347/208	**C402_0210MB30**	20	43,0	12	21	3500	3200	4000	**16**	24	550	600	1100
20,90	4347/208	**C402_0210MB30**	20	43,0	12	21	3500	3200	4000	**24**	12	550	600	1100
20,90	4347/208	**C402_0210MB30**	20	43,0	12	21	3500	3200	4000	**32**	1,2	550	600	1100
23,36	1495/64	**C402_0230MB20**	9,2	37,6	12	21	3500	3200	4000	**8,0**	30	480	550	1100
23,36	1495/64	**C402_0230MB20**	9,2	37,6	12	21	3500	3200	4000	**12**	24	480	550	1100
23,36	1495/64	**C402_0230MB20**	9,2	37,6	12	21	3500	3200	4000	**16**	19	480	550	1100
23,36	1495/64	**C402_0230MB20**	9,2	37,6	12	21	3500	3200	4000	**24**	7,5	480	550	1100
23,36	1495/64	**C402_0230MB30**	20	43,0	12	21	3500	3200	4000	**16**	19	550	550	1100
23,36	1495/64	**C402_0230MB30**	20	43,0	12	21	3500	3200	4000	**24**	7,5	550	550	1100
24,92	324/13	**C402_0250MB20**	8,9	37,6	12	21	3500	3200	4000	**8,0**	27	450	600	1100
24,92	324/13	**C402_0250MB20**	8,9	37,6	12	21	3500	3200	4000	**12**	22	450	600	1100
24,92	324/13	**C402_0250MB20**	8,9	37,6	12	21	3500	3200	4000	**16**	16	450	600	1100
24,92	324/13	**C402_0250MB20**	8,9	37,6	12	21	3500	3200	4000	**24**	4,9	450	600	1100
24,92	324/13	**C402_0250MB30**	18	43,0	12	21	3500	3200	4000	**16**	16	550	600	1100
24,92	324/13	**C402_0250MB30**	18	43,0	12	21	3500	3200	4000	**24**	4,9	550	600	1100
27,86	195/7	**C402_0280MB20**	8,9	37,6	12	21	3500	3200	4000	**8,0**	23	510	550	1100
27,86	195/7	**C402_0280MB20**	8,9	37,6	12	21	3500	3200	4000	**12**	18	510	550	1100
27,86	195/7	**C402_0280MB20**	8,9	37,6	12	21	3500	3200	4000	**16**	12	510	550	1100
27,86	195/7	**C402_0280MB20**	8,9	37,6	12	21	3500	3200	4000	**24**	0,9	510	550	1100
27,86	195/7	**C402_0280MB30**	18	43,0	12	22	3500	3200	4000	**16**	12	550	550	1100
27,86	195/7	**C402_0280MB30**	18	43,0	12	22	3500	3200	4000	**24**	0,9	550	550	1100
31,15	405/13	**C402_0310MB20**	8,5	37,6	12	21	3500	3200	4000	**8,0**	20	470	600	1100
31,15	405/13	**C402_0310MB20**	8,5	37,6	12	21	3500	3200	4000	**12**	14	470	600	1100
31,15	405/13	**C402_0310MB20**	8,5	37,6	12	21	3500	3200	4000	**16**	8,4	470	600	1100
31,15	405/13	**C402_0310MB30**	18	43,0	12	22	3500	3200	4000	**16**	8,4	550	600	1100
34,82	975/28	**C402_0350MB20**	8,5	37,6	12	22	3500	3200	4000	**8,0**	16	530	550	1100
34,82	975/28	**C402_0350MB20**	8,5	37,6	12	22	3500	3200	4000	**12**	11	530	550	1100
34,82	975/28	**C402_0350MB20**	8,5	37,6	12	22	3500	3200	4000	**16**	5,2	530	550	1100
34,82	975/28	**C402_0350MB30**	18	43,0	12	22	3500	3200	4000	**16**	5,2	550	550	1100
41,75	7056/169	**C402_0420MB20**	8,1	37,6	12	22	3500	3200	4000	**8,0**	12	480	600	1100
41,75	7056/169	**C402_0420MB20**	8,1	37,6	12	22	3500	3200	4000	**12**	6,2	480	600	1100
41,75	7056/169	**C402_0420MB20**	8,1	37,6	12	22	3500	3200	4000	**16**	0,6	480	600	1100
41,75	7056/169	**C402_0420MB30**	17	43,0	12	22	3500	3200	4000	**16**	0,6	550	600	1100
46,67	140/3	**C402_0470MB20**	8,1	37,6	12	22	3500	3200	4000	**8,0**	9,4	540	550	1100
46,67	140/3	**C402_0470MB20**	8,1	37,6	12	22	3500	3200	4000	**12**	3,8	540	550	1100
50,19	1305/26	**C402_0500MB20**	8,0	37,6	12	22	3500	3200	4000	**8,0**	7,9	490	600	1100
50,19	1305/26	**C402_0500MB20**	8,0	37,6	12	22	3500	3200	4000	**12**	2,3	490	600	1100
56,10	9425/168	**C402_0560MB20**	8,0	37,6	12	22	3500	3200	4000	**8,0**	5,9	550	550	1100

Stirnradgetriebe **C** Motoradapter mit Bremse
*Helical Gear Units **C** Motor Adapter with Brake*
Réducteurs coaxiaux **C** lanterne pour moteur avec frein

STÖBER

Bitte beachten Sie die Hinweise auf Seite C4! ***Please take notice of the indications on page C4!*** **Veuillez s. v. p. prendre en considération les observations à la page C4!**

i	iexakt	Typ	J1 [10-4 kgm2]	G [kg]	Δφ2 [arcmin]	C2 [Nm/ arcmin]	n1MAX DBH [min-1]	n1MAX DBV [min-1]	n1MAX ZB [min-1]	M1HN [Nm]	M1MMAX [Nm]	M2N n1MAXDBH [Nm]	M2B [Nm]	M2NOT [Nm]
C402 (M2NMAX=550 Nm)														
56,10	9425/168	**C402_0560MB20**	8,0	37,6	12	22	3500	3200	4000	**12**	0,3	550	550	1100
62,52	8127/130	**C402_0630MB20**	7,9	37,6	12	22	3500	3200	4000	**8,0**	2,8	500	600	1000
69,88	559/8	**C402_0700MB20**	7,9	37,6	12	22	3500	3200	4000	**8,0**	2,5	550	550	1100
C502 (M2NMAX=800 Nm)														
1,976	81/41	**C502_0020MB30**	48	54,6	14	5,8	2400	2000	3000	**16**	150	190	190	380
1,976	81/41	**C502_0020MB30**	48	54,6	14	5,8	2400	2000	3000	**24**	140	190	190	380
1,976	81/41	**C502_0020MB30**	48	54,6	14	5,8	2400	2000	3000	**32**	120	190	190	380
1,976	81/41	**C502_0020MB30**	48	54,6	14	5,8	2400	2000	3000	**45**	110	190	190	380
1,976	81/41	**C502_0020MB30**	48	54,6	14	5,8	2400	2000	3000	**90**	43	190	190	380
1,976	81/41	**C502_0020MB40**	103	66,3	14	6,9	2400	2000	3000	**50**	270	330	410	780
1,976	81/41	**C502_0020MB40**	103	66,3	14	6,9	2400	2000	3000	**72**	240	330	410	780
1,976	81/41	**C502_0020MB40**	103	66,3	14	6,9	2400	2000	3000	**100**	200	330	410	780
1,976	81/41	**C502_0020MB40**	103	66,3	14	6,9	2400	2000	3000	**160**	120	330	410	780
2,247	645/287	**C502_0022MB30**	46	54,6	14	6,9	2400	2000	3000	**16**	150	220	220	440
2,247	645/287	**C502_0022MB30**	46	54,6	14	6,9	2400	2000	3000	**24**	140	220	220	440
2,247	645/287	**C502_0022MB30**	46	54,6	14	6,9	2400	2000	3000	**32**	120	220	220	440
2,247	645/287	**C502_0022MB30**	46	54,6	14	6,9	2400	2000	3000	**45**	110	220	220	440
2,247	645/287	**C502_0022MB30**	46	54,6	14	6,9	2400	2000	3000	**90**	43	220	220	440
2,247	645/287	**C502_0022MB40**	101	66,3	14	8,2	2400	2000	3000	**50**	270	350	470	880
2,247	645/287	**C502_0022MB40**	101	66,3	14	8,2	2400	2000	3000	**72**	240	350	470	880
2,247	645/287	**C502_0022MB40**	101	66,3	14	8,2	2400	2000	3000	**100**	200	350	470	880
2,247	645/287	**C502_0022MB40**	101	66,3	14	8,2	2400	2000	3000	**160**	120	350	470	880
2,450	49/20	**C502_0025MB30**	40	54,6	14	7,8	2400	2000	3000	**16**	150	240	240	480
2,450	49/20	**C502_0025MB30**	40	54,6	14	7,8	2400	2000	3000	**24**	140	240	240	480
2,450	49/20	**C502_0025MB30**	40	54,6	14	7,8	2400	2000	3000	**32**	120	240	240	480
2,450	49/20	**C502_0025MB30**	40	54,6	14	7,8	2400	2000	3000	**45**	110	240	240	480
2,450	49/20	**C502_0025MB30**	40	54,6	14	7,8	2400	2000	3000	**90**	43	240	240	480
2,450	49/20	**C502_0025MB40**	95	66,3	14	9,0	2400	2000	3000	**50**	270	360	510	960
2,450	49/20	**C502_0025MB40**	95	66,3	14	9,0	2400	2000	3000	**72**	240	360	510	960
2,450	49/20	**C502_0025MB40**	95	66,3	14	9,0	2400	2000	3000	**100**	200	360	510	960
2,450	49/20	**C502_0025MB40**	95	66,3	14	9,0	2400	2000	3000	**160**	120	360	510	960
2,787	301/108	**C502_0028MB30**	38	54,6	14	9,1	2400	2000	3000	**16**	150	270	270	540
2,787	301/108	**C502_0028MB30**	38	54,6	14	9,1	2400	2000	3000	**24**	140	270	270	540
2,787	301/108	**C502_0028MB30**	38	54,6	14	9,1	2400	2000	3000	**32**	120	270	270	540
2,787	301/108	**C502_0028MB30**	38	54,6	14	9,1	2400	2000	3000	**45**	110	270	270	540
2,787	301/108	**C502_0028MB30**	38	54,6	14	9,1	2400	2000	3000	**90**	43	270	270	540
2,787	301/108	**C502_0028MB40**	93	66,3	14	10	2400	2000	3000	**50**	270	370	580	1090
2,787	301/108	**C502_0028MB40**	93	66,3	14	10	2400	2000	3000	**72**	240	370	580	1090
2,787	301/108	**C502_0028MB40**	93	66,3	14	10	2400	2000	3000	**100**	200	370	580	1090
2,787	301/108	**C502_0028MB40**	93	66,3	14	10	2400	2000	3000	**160**	120	370	580	1090
3,077	477/155	**C502_0031MB30**	34	54,6	14	10	2800	2400	3500	**16**	150	260	300	600
3,077	477/155	**C502_0031MB30**	34	54,6	14	10	2800	2400	3500	**24**	140	260	300	600
3,077	477/155	**C502_0031MB30**	34	54,6	14	10	2800	2400	3500	**32**	120	260	300	600
3,077	477/155	**C502_0031MB30**	34	54,6	14	10	2800	2400	3500	**45**	110	260	300	600
3,077	477/155	**C502_0031MB30**	34	54,6	14	10	2800	2400	3500	**90**	43	260	300	600
3,077	477/155	**C502_0031MB40**	83	66,3	14	11	2800	2400	3000	**50**	170	370	640	830
3,077	477/155	**C502_0031MB40**	83	66,3	14	11	2800	2400	3000	**72**	140	370	640	830
3,077	477/155	**C502_0031MB40**	83	66,3	14	11	2800	2400	3000	**100**	96	370	640	830
3,077	477/155	**C502_0031MB40**	83	66,3	14	11	2800	2400	3000	**160**	12	370	640	830
3,501	2279/651	**C502_0035MB30**	33	54,6	14	11	2800	2400	3500	**16**	150	290	340	680
3,501	2279/651	**C502_0035MB30**	33	54,6	14	11	2800	2400	3500	**24**	140	290	340	680
3,501	2279/651	**C502_0035MB30**	33	54,6	14	11	2800	2400	3500	**32**	120	290	340	680
3,501	2279/651	**C502_0035MB30**	33	54,6	14	11	2800	2400	3500	**45**	110	290	340	680
3,501	2279/651	**C502_0035MB30**	33	54,6	14	11	2800	2400	3500	**90**	43	290	340	680
3,501	2279/651	**C502_0035MB40**	82	66,3	14	13	2800	2400	3000	**50**	170	380	710	950
3,501	2279/651	**C502_0035MB40**	82	66,3	14	13	2800	2400	3000	**72**	140	380	710	950
3,501	2279/651	**C502_0035MB40**	82	66,3	14	13	2800	2400	3000	**100**	96	380	710	950
3,501	2279/651	**C502_0035MB40**	82	66,3	14	13	2800	2400	3000	**160**	12	380	710	950
3,867	58/15	**C502_0039MB30**	29	54,6	14	13	2800	2400	3500	**16**	150	280	380	750

Stirnradgetriebe **C** Motoradapter mit Bremse
*Helical Gear Units **C** Motor Adapter with Brake*
Réducteurs coaxiaux **C** lanterne pour moteur avec frein

STÖBER

Bitte beachten Sie die Hinweise auf Seite C4! ***Please take notice of the indications on page C4!*** **Veuillez s. v. p. prendre en considération les observations à la page C4!**

C

i	iexakt	Typ	J1 [10-4 kgm2]	G [kg]	Δφ2 [arcmin]	C2 [Nm/ arcmin]	n1MAX DBH [min-1]	n1MAX DBV [min-1]	n1MAX ZB [min-1]	M1HN [Nm]	M1MMAX [Nm]	M2N n1MAXDBH [Nm]	M2B [Nm]	M2NOT [Nm]
C502 (M2NMAX=800 Nm)														
3,867	58/15	**C502_0039MB30**	29	54,6	14	13	2800	2400	3500	**24**	140	280	380	750
3,867	58/15	**C502_0039MB30**	29	54,6	14	13	2800	2400	3500	**32**	120	280	380	750
3,867	58/15	**C502_0039MB30**	29	54,6	14	13	2800	2400	3500	**45**	110	280	380	750
3,867	58/15	**C502_0039MB30**	29	54,6	14	13	2800	2400	3500	**90**	43	280	380	750
3,867	58/15	**C502_0039MB40**	79	66,3	14	14	2800	2400	3000	**50**	170	400	730	1050
3,867	58/15	**C502_0039MB40**	79	66,3	14	14	2800	2400	3000	**72**	140	400	730	1050
3,867	58/15	**C502_0039MB40**	79	66,3	14	14	2800	2400	3000	**100**	96	400	730	1050
3,867	58/15	**C502_0039MB40**	79	66,3	14	14	2800	2400	3000	**160**	12	400	730	1050
4,399	2494/567	**C502_0044MB30**	29	54,6	14	14	2800	2400	3500	**16**	150	320	430	850
4,399	2494/567	**C502_0044MB30**	29	54,6	14	14	2800	2400	3500	**24**	140	320	430	850
4,399	2494/567	**C502_0044MB30**	29	54,6	14	14	2800	2400	3500	**32**	120	320	430	850
4,399	2494/567	**C502_0044MB30**	29	54,6	14	14	2800	2400	3500	**45**	110	320	430	850
4,399	2494/567	**C502_0044MB30**	29	54,6	14	14	2800	2400	3500	**90**	43	320	430	850
4,399	2494/567	**C502_0044MB40**	78	66,3	14	15	2800	2400	3000	**50**	170	410	760	1190
4,399	2494/567	**C502_0044MB40**	78	66,3	14	15	2800	2400	3000	**72**	140	410	760	1190
4,399	2494/567	**C502_0044MB40**	78	66,3	14	15	2800	2400	3000	**100**	96	410	760	1190
4,399	2494/567	**C502_0044MB40**	78	66,3	14	15	2800	2400	3000	**160**	12	410	760	1190
4,629	162/35	**C502_0046MB20**	16	49,2	14	12	3100	2700	4000	**8,0**	52	170	170	340
4,629	162/35	**C502_0046MB20**	16	49,2	14	12	3100	2700	4000	**12**	47	170	170	340
4,629	162/35	**C502_0046MB20**	16	49,2	14	12	3100	2700	4000	**16**	41	170	170	340
4,629	162/35	**C502_0046MB20**	16	49,2	14	12	3100	2700	4000	**24**	30	170	170	340
4,629	162/35	**C502_0046MB20**	16	49,2	14	12	3100	2700	4000	**30**	22	170	170	340
4,629	162/35	**C502_0046MB30**	26	54,6	14	14	3100	2700	4000	**16**	150	290	450	900
4,629	162/35	**C502_0046MB30**	26	54,6	14	14	3100	2700	4000	**24**	140	290	450	900
4,629	162/35	**C502_0046MB30**	26	54,6	14	14	3100	2700	4000	**32**	120	290	450	900
4,629	162/35	**C502_0046MB30**	26	54,6	14	14	3100	2700	4000	**45**	110	290	450	900
4,629	162/35	**C502_0046MB30**	26	54,6	14	14	3100	2700	4000	**90**	43	290	450	900
4,629	162/35	**C502_0046MB40**	76	66,3	14	15	3000	2700	3000	**50**	160	410	770	1240
4,629	162/35	**C502_0046MB40**	76	66,3	14	15	3000	2700	3000	**72**	130	410	770	1240
4,629	162/35	**C502_0046MB40**	76	66,3	14	15	3000	2700	3000	**100**	93	410	770	1240
4,629	162/35	**C502_0046MB40**	76	66,3	14	15	3000	2700	3000	**160**	9,1	410	770	1240
5,265	258/49	**C502_0053MB20**	15	49,2	14	13	3100	2700	4000	**8,0**	52	190	190	380
5,265	258/49	**C502_0053MB20**	15	49,2	14	13	3100	2700	4000	**12**	47	190	190	380
5,265	258/49	**C502_0053MB20**	15	49,2	14	13	3100	2700	4000	**16**	41	190	190	380
5,265	258/49	**C502_0053MB20**	15	49,2	14	13	3100	2700	4000	**24**	30	190	190	380
5,265	258/49	**C502_0053MB20**	15	49,2	14	13	3100	2700	4000	**30**	22	190	190	380
5,265	258/49	**C502_0053MB30**	26	54,6	14	15	3100	2700	4000	**16**	150	330	510	1020
5,265	258/49	**C502_0053MB30**	26	54,6	14	15	3100	2700	4000	**24**	140	330	510	1020
5,265	258/49	**C502_0053MB30**	26	54,6	14	15	3100	2700	4000	**32**	120	330	510	1020
5,265	258/49	**C502_0053MB30**	26	54,6	14	15	3100	2700	4000	**45**	110	330	510	1020
5,265	258/49	**C502_0053MB30**	26	54,6	14	15	3100	2700	4000	**90**	43	330	510	1020
5,265	258/49	**C502_0053MB40**	75	66,3	14	16	3000	2700	3000	**50**	140	430	800	1250
5,265	258/49	**C502_0053MB40**	75	66,3	14	16	3000	2700	3000	**72**	110	430	800	1250
5,265	258/49	**C502_0053MB40**	75	66,3	14	16	3000	2700	3000	**100**	67	430	800	1250
5,850	117/20	**C502_0059MB20**	13	49,2	14	14	3100	2700	4000	**8,0**	52	180	210	430
5,850	117/20	**C502_0059MB20**	13	49,2	14	14	3100	2700	4000	**12**	47	180	210	430
5,850	117/20	**C502_0059MB20**	13	49,2	14	14	3100	2700	4000	**16**	41	180	210	430
5,850	117/20	**C502_0059MB20**	13	49,2	14	14	3100	2700	4000	**24**	30	180	210	430
5,850	117/20	**C502_0059MB20**	13	49,2	14	14	3100	2700	4000	**30**	22	180	210	430
5,850	117/20	**C502_0059MB30**	24	54,6	14	16	3100	2700	4000	**16**	150	310	570	1130
5,850	117/20	**C502_0059MB30**	24	54,6	14	16	3100	2700	4000	**24**	140	310	570	1130
5,850	117/20	**C502_0059MB30**	24	54,6	14	16	3100	2700	4000	**32**	120	310	570	1130
5,850	117/20	**C502_0059MB30**	24	54,6	14	16	3100	2700	4000	**45**	110	310	570	1130
5,850	117/20	**C502_0059MB30**	24	54,6	14	16	3100	2700	4000	**90**	43	310	570	1130
5,850	117/20	**C502_0059MB40**	73	66,3	14	17	3000	2700	3000	**50**	120	440	800	1250
5,850	117/20	**C502_0059MB40**	73	66,3	14	17	3000	2700	3000	**72**	86	440	800	1250
5,850	117/20	**C502_0059MB40**	73	66,3	14	17	3000	2700	3000	**100**	47	440	800	1250
6,655	559/84	**C502_0067MB20**	13	49,2	14	16	3100	2700	4000	**8,0**	52	210	240	480
6,655	559/84	**C502_0067MB20**	13	49,2	14	16	3100	2700	4000	**12**	47	210	240	480
6,655	559/84	**C502_0067MB20**	13	49,2	14	16	3100	2700	4000	**16**	41	210	240	480
6,655	559/84	**C502_0067MB20**	13	49,2	14	16	3100	2700	4000	**24**	30	210	240	480
6,655	559/84	**C502_0067MB20**	13	49,2	14	16	3100	2700	4000	**30**	22	210	240	480

Stirnradgetriebe **C** Motoradapter mit Bremse
*Helical Gear Units **C** Motor Adapter with Brake*
Réducteurs coaxiaux **C** lanterne pour moteur avec frein

STÖBER

Bitte beachten Sie die Hinweise auf Seite C4! ***Please take notice of the indications on page C4!*** **Veuillez s. v. p. prendre en considération les observations à la page C4!**

i	iexakt	Typ	J1 [10-4 kgm2]	G [kg]	Δφ2 [arcmin]	C2 [Nm/ arcmin]	n1MAX DBH [min-1]	n1MAX DBV [min-1]	n1MAX ZB [min-1]	M1HN [Nm]	M1MMAX [Nm]	M2N n1MAXDBH [Nm]	M2B [Nm]	M2NOT [Nm]
C502 (M2NMAX=800 Nm)														
6,655	559/84	**C502_0067MB30**	24	54,6	14	17	3100	2700	4000	**16**	140	360	650	1250
6,655	559/84	**C502_0067MB30**	24	54,6	14	17	3100	2700	4000	**24**	130	360	650	1250
6,655	559/84	**C502_0067MB30**	24	54,6	14	17	3100	2700	4000	**32**	120	360	650	1250
6,655	559/84	**C502_0067MB30**	24	54,6	14	17	3100	2700	4000	**45**	100	360	650	1250
6,655	559/84	**C502_0067MB30**	24	54,6	14	17	3100	2700	4000	**90**	38	360	650	1250
6,655	559/84	**C502_0067MB40**	73	66,3	14	18	3000	2700	3000	**50**	94	460	800	1250
6,655	559/84	**C502_0067MB40**	73	66,3	14	18	3000	2700	3000	**72**	63	460	800	1250
6,655	559/84	**C502_0067MB40**	73	66,3	14	18	3000	2700	3000	**100**	24	460	800	1250
7,763	621/80	**C502_0078MB20**	11	49,2	14	17	3400	3000	4000	**8,0**	52	190	280	560
7,763	621/80	**C502_0078MB20**	11	49,2	14	17	3400	3000	4000	**12**	47	190	280	560
7,763	621/80	**C502_0078MB20**	11	49,2	14	17	3400	3000	4000	**16**	41	190	280	560
7,763	621/80	**C502_0078MB20**	11	49,2	14	17	3400	3000	4000	**24**	30	190	280	560
7,763	621/80	**C502_0078MB20**	11	49,2	14	17	3400	3000	4000	**30**	22	190	280	560
7,763	621/80	**C502_0078MB30**	22	54,6	14	18	3400	3000	4000	**16**	120	330	750	1250
7,763	621/80	**C502_0078MB30**	22	54,6	14	18	3400	3000	4000	**24**	110	330	750	1250
7,763	621/80	**C502_0078MB30**	22	54,6	14	18	3400	3000	4000	**32**	96	330	750	1250
7,763	621/80	**C502_0078MB30**	22	54,6	14	18	3400	3000	4000	**45**	78	330	750	1250
7,763	621/80	**C502_0078MB30**	22	54,6	14	18	3400	3000	4000	**90**	15	330	750	1250
7,763	621/80	**C502_0078MB40**	71	66,3	14	19	3000	3000	3000	**50**	71	490	800	1250
7,763	621/80	**C502_0078MB40**	71	66,3	14	19	3000	3000	3000	**72**	40	490	800	1250
7,763	621/80	**C502_0078MB40**	71	66,3	14	19	3000	3000	3000	**100**	0,6	490	800	1250
8,263	1537/186	**C502_0083MB30**	29	54,6	12	20	2800	2400	3500	**16**	150	690	800	1600
8,263	1537/186	**C502_0083MB30**	29	54,6	12	20	2800	2400	3500	**24**	140	690	800	1600
8,263	1537/186	**C502_0083MB30**	29	54,6	12	20	2800	2400	3500	**32**	120	690	800	1600
8,263	1537/186	**C502_0083MB30**	29	54,6	12	20	2800	2400	3500	**45**	110	690	800	1600
8,263	1537/186	**C502_0083MB30**	29	54,6	12	20	2800	2400	3500	**90**	43	690	800	1600
8,263	1537/186	**C502_0083MB40**	78	66,3	12	20	2800	2400	3000	**50**	99	690	920	1600
8,263	1537/186	**C502_0083MB40**	78	66,3	12	20	2800	2400	3000	**72**	68	690	920	1600
8,263	1537/186	**C502_0083MB40**	78	66,3	12	20	2800	2400	3000	**100**	29	690	920	1600
9,261	3445/372	**C502_0093MB30**	29	54,6	12	20	2800	2400	3500	**16**	130	710	850	1600
9,261	3445/372	**C502_0093MB30**	29	54,6	12	20	2800	2400	3500	**24**	120	710	850	1600
9,261	3445/372	**C502_0093MB30**	29	54,6	12	20	2800	2400	3500	**32**	110	710	850	1600
9,261	3445/372	**C502_0093MB30**	29	54,6	12	20	2800	2400	3500	**45**	88	710	850	1600
9,261	3445/372	**C502_0093MB30**	29	54,6	12	20	2800	2400	3500	**90**	25	710	850	1600
9,261	3445/372	**C502_0093MB40**	78	66,3	12	21	2800	2400	3000	**50**	81	710	850	1600
9,261	3445/372	**C502_0093MB40**	78	66,3	12	21	2800	2400	3000	**72**	50	710	850	1600
9,261	3445/372	**C502_0093MB40**	78	66,3	12	21	2800	2400	3000	**100**	11	710	850	1600
10,38	841/81	**C502_0105MB30**	26	54,6	12	21	2800	2400	3500	**16**	110	740	920	1600
10,38	841/81	**C502_0105MB30**	26	54,6	12	21	2800	2400	3500	**24**	100	740	920	1600
10,38	841/81	**C502_0105MB30**	26	54,6	12	21	2800	2400	3500	**32**	90	740	920	1600
10,38	841/81	**C502_0105MB30**	26	54,6	12	21	2800	2400	3500	**45**	72	740	920	1600
10,38	841/81	**C502_0105MB30**	26	54,6	12	21	2800	2400	3500	**90**	8,5	740	920	1600
10,38	841/81	**C502_0105MB40**	76	66,3	12	21	2800	2400	3000	**50**	65	740	920	1600
10,38	841/81	**C502_0105MB40**	76	66,3	12	21	2800	2400	3000	**72**	34	740	920	1600
11,64	1885/162	**C502_0115MB30**	26	54,6	12	21	2800	2400	3500	**16**	98	770	850	1600
11,64	1885/162	**C502_0115MB30**	26	54,6	12	21	2800	2400	3500	**24**	86	770	850	1600
11,64	1885/162	**C502_0115MB30**	26	54,6	12	21	2800	2400	3500	**32**	75	770	850	1600
11,64	1885/162	**C502_0115MB30**	26	54,6	12	21	2800	2400	3500	**45**	57	770	850	1600
11,64	1885/162	**C502_0115MB40**	76	66,3	12	21	2800	2400	3000	**50**	50	770	850	1600
11,64	1885/162	**C502_0115MB40**	76	66,3	12	21	2800	2400	3000	**72**	19	770	850	1600
12,43	87/7	**C502_0125MB20**	14	49,2	12	20	3100	2700	4000	**8,0**	52	450	450	900
12,43	87/7	**C502_0125MB20**	14	49,2	12	20	3100	2700	4000	**12**	47	450	450	900
12,43	87/7	**C502_0125MB20**	14	49,2	12	20	3100	2700	4000	**16**	41	450	450	900
12,43	87/7	**C502_0125MB20**	14	49,2	12	20	3100	2700	4000	**24**	30	450	450	900
12,43	87/7	**C502_0125MB20**	14	49,2	12	20	3100	2700	4000	**30**	22	450	450	900
12,43	87/7	**C502_0125MB30**	24	54,6	12	21	3100	2700	4000	**16**	90	760	920	1600
12,43	87/7	**C502_0125MB30**	24	54,6	12	21	3100	2700	4000	**24**	79	760	920	1600
12,43	87/7	**C502_0125MB30**	24	54,6	12	21	3100	2700	4000	**32**	68	760	920	1600
12,43	87/7	**C502_0125MB30**	24	54,6	12	21	3100	2700	4000	**45**	49	760	920	1600
12,43	87/7	**C502_0125MB40**	74	66,3	12	21	3000	2700	3000	**50**	42	770	920	1600
12,43	87/7	**C502_0125MB40**	74	66,3	12	21	3000	2700	3000	**72**	12	770	920	1600
13,93	195/14	**C502_0140MB20**	14	49,2	12	21	3100	2700	4000	**8,0**	52	510	510	1010

Stirnradgetriebe **C** Motoradapter mit Bremse
*Helical Gear Units **C** Motor Adapter with Brake*
Réducteurs coaxiaux **C** lanterne pour moteur avec frein

STÖBER

Bitte beachten Sie die Hinweise auf Seite C4! ***Please take notice of the indications on page C4!*** **Veuillez s. v. p. prendre en considération les observations à la page C4!**

C

i	iexakt	Typ	J1 [10-4 kgm2]	G [kg]	Δφ2 [arcmin]	C2 [Nm/ arcmin]	n1MAX DBH [min-1]	n1MAX DBV [min-1]	n1MAX ZB [min-1]	M1HN [Nm]	M1MMAX [Nm]	M2N n1MAXDBH [Nm]	M2B [Nm]	M2NOT [Nm]
C502 (M2NMAX=800 Nm)														
13,93	195/14	**C502_0140MB20**	14	49,2	12	21	3100	2700	4000	**12**	47	510	510	1010
13,93	195/14	**C502_0140MB20**	14	49,2	12	21	3100	2700	4000	**16**	41	510	510	1010
13,93	195/14	**C502_0140MB20**	14	49,2	12	21	3100	2700	4000	**24**	30	510	510	1010
13,93	195/14	**C502_0140MB20**	14	49,2	12	21	3100	2700	4000	**30**	22	510	510	1010
13,93	195/14	**C502_0140MB30**	24	54,6	12	21	3100	2700	4000	**16**	78	790	850	1600
13,93	195/14	**C502_0140MB30**	24	54,6	12	21	3100	2700	4000	**24**	67	790	850	1600
13,93	195/14	**C502_0140MB30**	24	54,6	12	21	3100	2700	4000	**32**	55	790	850	1600
13,93	195/14	**C502_0140MB30**	24	54,6	12	21	3100	2700	4000	**45**	37	790	850	1600
13,93	195/14	**C502_0140MB40**	74	66,3	12	22	3000	2700	3000	**50**	30	800	850	1600
15,71	377/24	**C502_0155MB20**	12	49,2	12	21	3100	2700	4000	**8,0**	52	490	570	1140
15,71	377/24	**C502_0155MB20**	12	49,2	12	21	3100	2700	4000	**12**	47	490	570	1140
15,71	377/24	**C502_0155MB20**	12	49,2	12	21	3100	2700	4000	**16**	41	490	570	1140
15,71	377/24	**C502_0155MB20**	12	49,2	12	21	3100	2700	4000	**24**	30	490	570	1140
15,71	377/24	**C502_0155MB20**	12	49,2	12	21	3100	2700	4000	**30**	22	490	570	1140
15,71	377/24	**C502_0155MB30**	23	54,6	12	22	3100	2700	4000	**16**	67	800	920	1600
15,71	377/24	**C502_0155MB30**	23	54,6	12	22	3100	2700	4000	**24**	55	800	920	1600
15,71	377/24	**C502_0155MB30**	23	54,6	12	22	3100	2700	4000	**32**	44	800	920	1600
15,71	377/24	**C502_0155MB30**	23	54,6	12	22	3100	2700	4000	**45**	26	800	920	1600
15,71	377/24	**C502_0155MB40**	72	66,3	12	22	3000	2700	3000	**50**	19	800	920	1600
17,60	845/48	**C502_0175MB20**	12	49,2	12	21	3100	2700	4000	**8,0**	52	550	640	1280
17,60	845/48	**C502_0175MB20**	12	49,2	12	21	3100	2700	4000	**12**	47	550	640	1280
17,60	845/48	**C502_0175MB20**	12	49,2	12	21	3100	2700	4000	**16**	41	550	640	1280
17,60	845/48	**C502_0175MB20**	12	49,2	12	21	3100	2700	4000	**24**	30	550	640	1280
17,60	845/48	**C502_0175MB20**	12	49,2	12	21	3100	2700	4000	**30**	22	550	640	1280
17,60	845/48	**C502_0175MB30**	23	54,6	12	22	3100	2700	4000	**16**	57	800	850	1600
17,60	845/48	**C502_0175MB30**	23	54,6	12	22	3100	2700	4000	**24**	46	800	850	1600
17,60	845/48	**C502_0175MB30**	23	54,6	12	22	3100	2700	4000	**32**	35	800	850	1600
17,60	845/48	**C502_0175MB30**	23	54,6	12	22	3100	2700	4000	**45**	16	800	850	1600
17,60	845/48	**C502_0175MB40**	72	66,3	12	22	3000	2700	3000	**50**	9,3	800	850	1600
20,84	667/32	**C502_0210MB20**	11	49,2	12	22	3400	3000	4000	**8,0**	52	510	760	1520
20,84	667/32	**C502_0210MB20**	11	49,2	12	22	3400	3000	4000	**12**	47	510	760	1520
20,84	667/32	**C502_0210MB20**	11	49,2	12	22	3400	3000	4000	**16**	41	510	760	1520
20,84	667/32	**C502_0210MB20**	11	49,2	12	22	3400	3000	4000	**24**	30	510	760	1520
20,84	667/32	**C502_0210MB20**	11	49,2	12	22	3400	3000	4000	**30**	22	510	760	1520
20,84	667/32	**C502_0210MB30**	21	54,6	12	22	3400	3000	4000	**16**	45	800	920	1600
20,84	667/32	**C502_0210MB30**	21	54,6	12	22	3400	3000	4000	**24**	33	800	920	1600
20,84	667/32	**C502_0210MB30**	21	54,6	12	22	3400	3000	4000	**32**	22	800	920	1600
20,84	667/32	**C502_0210MB30**	21	54,6	12	22	3400	3000	4000	**45**	4,0	800	920	1600
23,36	1495/64	**C502_0230MB20**	11	49,2	12	22	3400	3000	4000	**8,0**	49	570	850	1600
23,36	1495/64	**C502_0230MB20**	11	49,2	12	22	3400	3000	4000	**12**	43	570	850	1600
23,36	1495/64	**C502_0230MB20**	11	49,2	12	22	3400	3000	4000	**16**	37	570	850	1600
23,36	1495/64	**C502_0230MB20**	11	49,2	12	22	3400	3000	4000	**24**	26	570	850	1600
23,36	1495/64	**C502_0230MB20**	11	49,2	12	22	3400	3000	4000	**30**	18	570	850	1600
23,36	1495/64	**C502_0230MB30**	21	54,6	12	22	3400	3000	4000	**16**	37	800	850	1600
23,36	1495/64	**C502_0230MB30**	21	54,6	12	22	3400	3000	4000	**24**	26	800	850	1600
23,36	1495/64	**C502_0230MB30**	21	54,6	12	22	3400	3000	4000	**32**	15	800	850	1600
25,07	2407/96	**C502_0250MB20**	9,9	49,2	12	22	3400	3000	4000	**8,0**	45	520	910	1600
25,07	2407/96	**C502_0250MB20**	9,9	49,2	12	22	3400	3000	4000	**12**	39	520	910	1600
25,07	2407/96	**C502_0250MB20**	9,9	49,2	12	22	3400	3000	4000	**16**	33	520	910	1600
25,07	2407/96	**C502_0250MB20**	9,9	49,2	12	22	3400	3000	4000	**24**	22	520	910	1600
25,07	2407/96	**C502_0250MB20**	9,9	49,2	12	22	3400	3000	4000	**30**	14	520	910	1600
25,07	2407/96	**C502_0250MB30**	20	54,6	12	22	3400	3000	4000	**16**	33	800	920	1600
25,07	2407/96	**C502_0250MB30**	20	54,6	12	22	3400	3000	4000	**24**	22	800	920	1600
25,07	2407/96	**C502_0250MB30**	20	54,6	12	22	3400	3000	4000	**32**	11	800	920	1600
28,10	5395/192	**C502_0280MB20**	9,8	49,2	12	22	3400	3000	4000	**8,0**	39	590	850	1600
28,10	5395/192	**C502_0280MB20**	9,8	49,2	12	22	3400	3000	4000	**12**	33	590	850	1600
28,10	5395/192	**C502_0280MB20**	9,8	49,2	12	22	3400	3000	4000	**16**	27	590	850	1600
28,10	5395/192	**C502_0280MB20**	9,8	49,2	12	22	3400	3000	4000	**24**	16	590	850	1600
28,10	5395/192	**C502_0280MB20**	9,8	49,2	12	22	3400	3000	4000	**30**	7,7	590	850	1600
28,10	5395/192	**C502_0280MB30**	20	54,6	12	22	3400	3000	4000	**16**	27	800	850	1600
28,10	5395/192	**C502_0280MB30**	20	54,6	12	22	3400	3000	4000	**24**	16	800	850	1600
28,10	5395/192	**C502_0280MB30**	20	54,6	12	22	3400	3000	4000	**32**	4,9	800	850	1600

Stirnradgetriebe **C** Motoradapter mit Bremse
*Helical Gear Units **C** Motor Adapter with Brake*
Réducteurs coaxiaux **C** lanterne pour moteur avec frein

STÖBER

Bitte beachten Sie die Hinweise auf Seite C4! ***Please take notice of the indications on page C4!*** **Veuillez s. v. p. prendre en considération les observations à la page C4!**

i	iexakt	Typ	J1 [10-4 kgm2]	G [kg]	Δφ2 [arcmin]	C2 [Nm/ arcmin]	n1MAX DBH [min-1]	n1MAX DBV [min-1]	n1MAX ZB [min-1]	M1HN [Nm]	M1MMAX [Nm]	M2N n1MAXDBH [Nm]	M2B [Nm]	M2NOT [Nm]
C502 (M2NMAX=800 Nm)														
31,23	406/13	**C502_0310MB20**	9,2	49,2	12	22	3400	3000	4000	**8,0**	34	540	920	1600
31,23	406/13	**C502_0310MB20**	9,2	49,2	12	22	3400	3000	4000	**12**	28	540	920	1600
31,23	406/13	**C502_0310MB20**	9,2	49,2	12	22	3400	3000	4000	**16**	22	540	920	1600
31,23	406/13	**C502_0310MB20**	9,2	49,2	12	22	3400	3000	4000	**24**	11	540	920	1600
31,23	406/13	**C502_0310MB20**	9,2	49,2	12	22	3400	3000	4000	**30**	2,7	540	920	1600
31,23	406/13	**C502_0310MB30**	19	54,6	12	22	3400	3000	4000	**16**	22	800	920	1600
31,23	406/13	**C502_0310MB30**	19	54,6	12	22	3400	3000	4000	**24**	11	800	920	1600
35,00	35/1	**C502_0350MB20**	9,2	49,2	12	22	3400	3000	4000	**8,0**	29	600	850	1600
35,00	35/1	**C502_0350MB20**	9,2	49,2	12	22	3400	3000	4000	**12**	23	600	850	1600
35,00	35/1	**C502_0350MB20**	9,2	49,2	12	22	3400	3000	4000	**16**	18	600	850	1600
35,00	35/1	**C502_0350MB20**	9,2	49,2	12	22	3400	3000	4000	**24**	6,3	600	850	1600
35,00	35/1	**C502_0350MB30**	18	54,6	12	22	3400	3000	4000	**16**	18	800	850	1600
35,00	35/1	**C502_0350MB30**	18	54,6	12	22	3400	3000	4000	**24**	6,3	800	850	1600
41,69	667/16	**C502_0420MB20**	8,6	49,2	12	22	3400	3000	4000	**8,0**	22	570	920	1600
41,69	667/16	**C502_0420MB20**	8,6	49,2	12	22	3400	3000	4000	**12**	17	570	920	1600
41,69	667/16	**C502_0420MB20**	8,6	49,2	12	22	3400	3000	4000	**16**	11	570	920	1600
41,69	667/16	**C502_0420MB30**	18	54,6	12	23	3400	3000	4000	**16**	11	800	920	1600
46,72	1495/32	**C502_0470MB20**	8,6	49,2	12	23	3400	3000	4000	**8,0**	19	640	850	1600
46,72	1495/32	**C502_0470MB20**	8,6	49,2	12	23	3400	3000	4000	**12**	13	640	850	1600
46,72	1495/32	**C502_0470MB20**	8,6	49,2	12	23	3400	3000	4000	**16**	7,5	640	850	1600
46,72	1495/32	**C502_0470MB30**	18	54,6	12	23	3400	3000	4000	**16**	7,5	800	850	1600
49,82	1943/39	**C502_0500MB20**	8,3	49,2	12	23	3400	3000	4000	**8,0**	17	580	920	1600
49,82	1943/39	**C502_0500MB20**	8,3	49,2	12	23	3400	3000	4000	**12**	11	580	920	1600
49,82	1943/39	**C502_0500MB20**	8,3	49,2	12	23	3400	3000	4000	**16**	5,6	580	920	1600
49,82	1943/39	**C502_0500MB30**	18	54,6	12	23	3400	3000	4000	**16**	5,6	800	920	1600
55,83	335/6	**C502_0560MB20**	8,3	49,2	12	23	3400	3000	4000	**8,0**	14	650	850	1600
55,83	335/6	**C502_0560MB20**	8,3	49,2	12	23	3400	3000	4000	**12**	8,2	650	850	1600
55,83	335/6	**C502_0560MB20**	8,3	49,2	12	23	3400	3000	4000	**16**	2,6	650	850	1600
55,83	335/6	**C502_0560MB30**	18	54,6	12	23	3400	3000	4000	**16**	2,6	800	850	1600
62,43	4495/72	**C502_0620MB20**	8,1	49,2	12	23	3400	3000	4000	**8,0**	8,8	590	860	1430
62,43	4495/72	**C502_0620MB20**	8,1	49,2	12	23	3400	3000	4000	**12**	3,2	590	860	1430
69,97	10075/144	**C502_0700MB20**	8,1	49,2	12	23	3400	3000	4000	**8,0**	8,8	660	850	1600
69,97	10075/144	**C502_0700MB20**	8,1	49,2	12	23	3400	3000	4000	**12**	3,2	660	850	1600
C612 (M2NMAX=1330 Nm)														
4,184	2745/656	**C612_0042MB30**	65	69,9	10	24	2300	1900	2800	**16**	150	410	410	810
4,184	2745/656	**C612_0042MB30**	65	69,9	10	24	2300	1900	2800	**24**	140	410	410	810
4,184	2745/656	**C612_0042MB30**	65	69,9	10	24	2300	1900	2800	**32**	120	410	410	810
4,184	2745/656	**C612_0042MB30**	65	69,9	10	24	2300	1900	2800	**45**	110	410	410	810
4,184	2745/656	**C612_0042MB30**	65	69,9	10	24	2300	1900	2800	**90**	43	410	410	810
4,184	2745/656	**C612_0042MB40**	120	81,6	10	28	2300	1900	2800	**50**	270	800	870	1640
4,184	2745/656	**C612_0042MB40**	120	81,6	10	28	2300	1900	2800	**72**	240	800	870	1640
4,184	2745/656	**C612_0042MB40**	120	81,6	10	28	2300	1900	2800	**100**	200	800	870	1640
4,184	2745/656	**C612_0042MB40**	120	81,6	10	28	2300	1900	2800	**160**	120	800	870	1640
5,083	61/12	**C612_0051MB30**	54	69,9	10	31	2300	1900	2800	**16**	150	490	490	990
5,083	61/12	**C612_0051MB30**	54	69,9	10	31	2300	1900	2800	**24**	140	490	490	990
5,083	61/12	**C612_0051MB30**	54	69,9	10	31	2300	1900	2800	**32**	120	490	490	990
5,083	61/12	**C612_0051MB30**	54	69,9	10	31	2300	1900	2800	**45**	110	490	490	990
5,083	61/12	**C612_0051MB30**	54	69,9	10	31	2300	1900	2800	**90**	43	490	490	990
5,083	61/12	**C612_0051MB40**	109	81,6	10	35	2300	1900	2800	**50**	270	860	1060	2000
5,083	61/12	**C612_0051MB40**	109	81,6	10	35	2300	1900	2800	**72**	240	860	1060	2000
5,083	61/12	**C612_0051MB40**	109	81,6	10	35	2300	1900	2800	**100**	200	860	1060	2000
5,083	61/12	**C612_0051MB40**	109	81,6	10	35	2300	1900	2800	**160**	120	860	1060	2000
6,518	3233/496	**C612_0065MB30**	44	69,9	10	40	2700	2300	3300	**16**	150	610	630	1260
6,518	3233/496	**C612_0065MB30**	44	69,9	10	40	2700	2300	3300	**24**	140	610	630	1260
6,518	3233/496	**C612_0065MB30**	44	69,9	10	40	2700	2300	3300	**32**	120	610	630	1260
6,518	3233/496	**C612_0065MB30**	44	69,9	10	40	2700	2300	3300	**45**	110	610	630	1260
6,518	3233/496	**C612_0065MB30**	44	69,9	10	40	2700	2300	3300	**90**	43	610	630	1260
6,518	3233/496	**C612_0065MB40**	99	81,6	10	45	2700	2300	3000	**50**	270	880	1350	2560
6,518	3233/496	**C612_0065MB40**	99	81,6	10	45	2700	2300	3000	**72**	240	880	1350	2560

Stirnradgetriebe **C** Motoradapter mit Bremse
*Helical Gear Units **C** Motor Adapter with Brake*
Réducteurs coaxiaux **C** lanterne pour moteur avec frein

STÖBER

Bitte beachten Sie die Hinweise auf Seite C4! ***Please take notice of the indications on page C4!*** **Veuillez s. v. p. prendre en considération les observations à la page C4!**

C

i	iexakt	Typ	J1 [10-4 kgm2]	G [kg]	Δφ2 [arcmin]	C2 [Nm/ arcmin]	n1MAX DBH [min-1]	n1MAX DBV [min-1]	n1MAX ZB [min-1]	M1HN [Nm]	M1MMAX [Nm]	M2N n1MAXDBH [Nm]	M2B [Nm]	M2NOT [Nm]
C612 (M2NMAX=1330 Nm)														
6,518	3233/496	**C612_0065MB40**	99	81,6	10	45	2700	2300	3000	**100**	200	880	1350	2560
6,518	3233/496	**C612_0065MB40**	99	81,6	10	45	2700	2300	3000	**160**	120	880	1350	2560
7,111	64/9	**C612_0071MB30**	51	69,9	10	43	2300	1900	2800	**16**	150	690	690	1380
7,111	64/9	**C612_0071MB30**	51	69,9	10	43	2300	1900	2800	**24**	140	690	690	1380
7,111	64/9	**C612_0071MB30**	51	69,9	10	43	2300	1900	2800	**32**	120	690	690	1380
7,111	64/9	**C612_0071MB30**	51	69,9	10	43	2300	1900	2800	**45**	110	690	690	1380
7,111	64/9	**C612_0071MB30**	51	69,9	10	43	2300	1900	2800	**90**	43	690	690	1380
7,111	64/9	**C612_0071MB40**	105	81,6	10	48	2300	1900	2800	**50**	250	960	1380	2600
7,111	64/9	**C612_0071MB40**	105	81,6	10	48	2300	1900	2800	**72**	220	960	1380	2600
7,111	64/9	**C612_0071MB40**	105	81,6	10	48	2300	1900	2800	**100**	180	960	1380	2600
7,111	64/9	**C612_0071MB40**	105	81,6	10	48	2300	1900	2800	**160**	95	960	1380	2600
8,190	1769/216	**C612_0082MB30**	37	69,9	10	48	2700	2300	3300	**16**	150	670	790	1590
8,190	1769/216	**C612_0082MB30**	37	69,9	10	48	2700	2300	3300	**24**	140	670	790	1590
8,190	1769/216	**C612_0082MB30**	37	69,9	10	48	2700	2300	3300	**32**	120	670	790	1590
8,190	1769/216	**C612_0082MB30**	37	69,9	10	48	2700	2300	3300	**45**	110	670	790	1590
8,190	1769/216	**C612_0082MB30**	37	69,9	10	48	2700	2300	3300	**90**	43	670	790	1590
8,190	1769/216	**C612_0082MB40**	92	81,6	10	52	2700	2300	3000	**50**	240	950	1650	2900
8,190	1769/216	**C612_0082MB40**	92	81,6	10	52	2700	2300	3000	**72**	210	950	1650	2900
8,190	1769/216	**C612_0082MB40**	92	81,6	10	52	2700	2300	3000	**100**	170	950	1650	2900
8,190	1769/216	**C612_0082MB40**	92	81,6	10	52	2700	2300	3000	**160**	85	950	1650	2900
9,118	848/93	**C612_0091MB30**	42	69,9	10	52	2700	2300	3300	**16**	150	850	880	1770
9,118	848/93	**C612_0091MB30**	42	69,9	10	52	2700	2300	3300	**24**	140	850	880	1770
9,118	848/93	**C612_0091MB30**	42	69,9	10	52	2700	2300	3300	**32**	120	850	880	1770
9,118	848/93	**C612_0091MB30**	42	69,9	10	52	2700	2300	3300	**45**	110	850	880	1770
9,118	848/93	**C612_0091MB30**	42	69,9	10	52	2700	2300	3300	**90**	43	850	880	1770
9,118	848/93	**C612_0091MB40**	96	81,6	10	55	2700	2300	3000	**50**	180	990	1380	2600
9,118	848/93	**C612_0091MB40**	96	81,6	10	55	2700	2300	3000	**72**	150	990	1380	2600
9,118	848/93	**C612_0091MB40**	96	81,6	10	55	2700	2300	3000	**100**	110	990	1380	2600
9,118	848/93	**C612_0091MB40**	96	81,6	10	55	2700	2300	3000	**160**	25	990	1380	2600
10,11	3721/368	**C612_0100MB30**	33	69,9	10	55	3000	2600	3500	**16**	150	660	980	1960
10,11	3721/368	**C612_0100MB30**	33	69,9	10	55	3000	2600	3500	**24**	140	660	980	1960
10,11	3721/368	**C612_0100MB30**	33	69,9	10	55	3000	2600	3500	**32**	120	660	980	1960
10,11	3721/368	**C612_0100MB30**	33	69,9	10	55	3000	2600	3500	**45**	110	660	980	1960
10,11	3721/368	**C612_0100MB30**	33	69,9	10	55	3000	2600	3500	**90**	43	660	980	1960
10,11	3721/368	**C612_0100MB40**	88	81,6	10	58	3000	2600	3000	**50**	180	990	1650	2900
10,11	3721/368	**C612_0100MB40**	88	81,6	10	58	3000	2600	3000	**72**	150	990	1650	2900
10,11	3721/368	**C612_0100MB40**	88	81,6	10	58	3000	2600	3000	**100**	110	990	1650	2900
10,11	3721/368	**C612_0100MB40**	88	81,6	10	58	3000	2600	3000	**160**	26	990	1650	2900
11,46	928/81	**C612_0115MB30**	36	69,9	10	58	2700	2300	3300	**16**	150	940	1110	2220
11,46	928/81	**C612_0115MB30**	36	69,9	10	58	2700	2300	3300	**24**	140	940	1110	2220
11,46	928/81	**C612_0115MB30**	36	69,9	10	58	2700	2300	3300	**32**	120	940	1110	2220
11,46	928/81	**C612_0115MB30**	36	69,9	10	58	2700	2300	3300	**45**	110	940	1110	2220
11,46	928/81	**C612_0115MB30**	36	69,9	10	58	2700	2300	3300	**90**	43	940	1110	2220
11,46	928/81	**C612_0115MB40**	91	81,6	10	61	2700	2300	3000	**50**	130	1070	1380	2600
11,46	928/81	**C612_0115MB40**	91	81,6	10	61	2700	2300	3000	**72**	97	1070	1380	2600
11,46	928/81	**C612_0115MB40**	91	81,6	10	61	2700	2300	3000	**100**	58	1070	1380	2600
12,58	2013/160	**C612_0125MB30**	29	69,9	10	60	3000	2600	3500	**16**	150	710	1220	2440
12,58	2013/160	**C612_0125MB30**	29	69,9	10	60	3000	2600	3500	**24**	140	710	1220	2440
12,58	2013/160	**C612_0125MB30**	29	69,9	10	60	3000	2600	3500	**32**	120	710	1220	2440
12,58	2013/160	**C612_0125MB30**	29	69,9	10	60	3000	2600	3500	**45**	110	710	1220	2440
12,58	2013/160	**C612_0125MB30**	29	69,9	10	60	3000	2600	3500	**90**	43	710	1220	2440
12,58	2013/160	**C612_0125MB40**	84	81,6	10	63	3000	2600	3000	**50**	130	1060	1650	2900
12,58	2013/160	**C612_0125MB40**	84	81,6	10	63	3000	2600	3000	**72**	100	1060	1650	2900
12,58	2013/160	**C612_0125MB40**	84	81,6	10	63	3000	2600	3000	**100**	61	1060	1650	2900
14,15	976/69	**C612_0140MB30**	32	69,9	10	63	3000	2600	3500	**16**	140	930	1370	2600
14,15	976/69	**C612_0140MB30**	32	69,9	10	63	3000	2600	3500	**24**	130	930	1370	2600
14,15	976/69	**C612_0140MB30**	32	69,9	10	63	3000	2600	3500	**32**	120	930	1370	2600
14,15	976/69	**C612_0140MB30**	32	69,9	10	63	3000	2600	3500	**45**	97	930	1370	2600
14,15	976/69	**C612_0140MB30**	32	69,9	10	63	3000	2600	3500	**90**	34	930	1370	2600
14,15	976/69	**C612_0140MB40**	87	81,6	10	65	3000	2600	3000	**50**	90	1100	1380	2600
14,15	976/69	**C612_0140MB40**	87	81,6	10	65	3000	2600	3000	**72**	60	1100	1380	2600
14,15	976/69	**C612_0140MB40**	87	81,6	10	65	3000	2600	3000	**100**	20	1100	1380	2600

Stirnradgetriebe **C** Motoradapter mit Bremse
*Helical Gear Units **C** Motor Adapter with Brake*
Réducteurs coaxiaux **C** lanterne pour moteur avec frein

STÖBER

Bitte beachten Sie die Hinweise auf Seite C4! ***Please take notice of the indications on page C4!*** **Veuillez s. v. p. prendre en considération les observations à la page C4!**

i	iexakt	Typ	J1 [10-4 kgm2]	G [kg]	Δφ2 [arcmin]	C2 [Nm/ arcmin]	n1MAX DBH [min-1]	n1MAX DBV [min-1]	n1MAX ZB [min-1]	M1HN [Nm]	M1MMAX [Nm]	M2N n1MAXDBH [Nm]	M2B [Nm]	M2NOT [Nm]
C612 (M2NMAX=1330 Nm)														
16,20	1037/64	**C612_0160MB30**	25	69,9	10	65	3200	2900	4000	**16**	130	750	1570	2900
16,20	1037/64	**C612_0160MB30**	25	69,9	10	65	3200	2900	4000	**24**	120	750	1570	2900
16,20	1037/64	**C612_0160MB30**	25	69,9	10	65	3200	2900	4000	**32**	110	750	1570	2900
16,20	1037/64	**C612_0160MB30**	25	69,9	10	65	3200	2900	4000	**45**	93	750	1570	2900
16,20	1037/64	**C612_0160MB30**	25	69,9	10	65	3200	2900	4000	**90**	30	750	1570	2900
16,20	1037/64	**C612_0160MB40**	80	81,6	10	67	3000	2900	3000	**50**	86	1160	1650	2900
16,20	1037/64	**C612_0160MB40**	80	81,6	10	67	3000	2900	3000	**72**	55	1160	1650	2900
16,20	1037/64	**C612_0160MB40**	80	81,6	10	67	3000	2900	3000	**100**	16	1160	1650	2900
17,60	88/5	**C612_0175MB30**	28	69,9	10	66	3000	2600	3500	**16**	110	1000	1380	2600
17,60	88/5	**C612_0175MB30**	28	69,9	10	66	3000	2600	3500	**24**	95	1000	1380	2600
17,60	88/5	**C612_0175MB30**	28	69,9	10	66	3000	2600	3500	**32**	84	1000	1380	2600
17,60	88/5	**C612_0175MB30**	28	69,9	10	66	3000	2600	3500	**45**	66	1000	1380	2600
17,60	88/5	**C612_0175MB30**	28	69,9	10	66	3000	2600	3500	**90**	3,0	1000	1380	2600
17,60	88/5	**C612_0175MB40**	83	81,6	10	68	3000	2600	3000	**50**	59	1190	1380	2600
17,60	88/5	**C612_0175MB40**	83	81,6	10	68	3000	2600	3000	**72**	28	1190	1380	2600
19,61	549/28	**C612_0195MB30**	24	69,9	10	68	3200	2900	4000	**16**	110	800	1650	2900
19,61	549/28	**C612_0195MB30**	24	69,9	10	68	3200	2900	4000	**24**	96	800	1650	2900
19,61	549/28	**C612_0195MB30**	24	69,9	10	68	3200	2900	4000	**32**	84	800	1650	2900
19,61	549/28	**C612_0195MB30**	24	69,9	10	68	3200	2900	4000	**45**	66	800	1650	2900
19,61	549/28	**C612_0195MB30**	24	69,9	10	68	3200	2900	4000	**90**	3,1	800	1650	2900
19,61	549/28	**C612_0195MB40**	73	81,6	10	69	3000	2900	3000	**50**	59	1230	1650	2900
19,61	549/28	**C612_0195MB40**	73	81,6	10	69	3000	2900	3000	**72**	28	1230	1650	2900
22,67	68/3	**C612_0230MB30**	25	69,9	10	69	3200	2900	4000	**16**	78	1050	1380	2600
22,67	68/3	**C612_0230MB30**	25	69,9	10	69	3200	2900	4000	**24**	67	1050	1380	2600
22,67	68/3	**C612_0230MB30**	25	69,9	10	69	3200	2900	4000	**32**	55	1050	1380	2600
22,67	68/3	**C612_0230MB30**	25	69,9	10	69	3200	2900	4000	**45**	37	1050	1380	2600
22,67	68/3	**C612_0230MB40**	80	81,6	10	70	3000	2900	3000	**50**	30	1290	1380	2600
24,93	5185/208	**C612_0250MB30**	22	69,9	10	70	3200	2900	4000	**16**	79	820	1650	2900
24,93	5185/208	**C612_0250MB30**	22	69,9	10	70	3200	2900	4000	**24**	68	820	1650	2900
24,93	5185/208	**C612_0250MB30**	22	69,9	10	70	3200	2900	4000	**32**	57	820	1650	2900
24,93	5185/208	**C612_0250MB30**	22	69,9	10	70	3200	2900	4000	**45**	39	820	1650	2900
24,93	5185/208	**C612_0250MB40**	71	81,6	10	71	3000	2900	3000	**50**	32	1280	1650	2900
24,93	5185/208	**C612_0250MB40**	71	81,6	10	71	3000	2900	3000	**72**	0,8	1280	1650	2900
27,43	192/7	**C612_0270MB30**	23	69,9	10	71	3200	2900	4000	**16**	60	1120	1380	2600
27,43	192/7	**C612_0270MB30**	23	69,9	10	71	3200	2900	4000	**24**	49	1120	1380	2600
27,43	192/7	**C612_0270MB30**	23	69,9	10	71	3200	2900	4000	**32**	38	1120	1380	2600
27,43	192/7	**C612_0270MB30**	23	69,9	10	71	3200	2900	4000	**45**	20	1120	1380	2600
27,43	192/7	**C612_0270MB40**	73	81,6	10	71	3000	2900	3000	**50**	13	1300	1380	2600
32,41	1037/32	**C612_0320MB30**	21	69,9	10	72	3200	2900	4000	**16**	56	850	1650	2900
32,41	1037/32	**C612_0320MB30**	21	69,9	10	72	3200	2900	4000	**24**	45	850	1650	2900
32,41	1037/32	**C612_0320MB30**	21	69,9	10	72	3200	2900	4000	**32**	33	850	1650	2900
32,41	1037/32	**C612_0320MB30**	21	69,9	10	72	3200	2900	4000	**45**	15	850	1650	2900
32,41	1037/32	**C612_0320MB40**	70	81,6	10	72	3000	2900	3000	**50**	8,1	1330	1650	2900
34,87	1360/39	**C612_0350MB30**	22	69,9	10	72	3200	2900	4000	**16**	43	1140	1380	2600
34,87	1360/39	**C612_0350MB30**	22	69,9	10	72	3200	2900	4000	**24**	31	1140	1380	2600
34,87	1360/39	**C612_0350MB30**	22	69,9	10	72	3200	2900	4000	**32**	20	1140	1380	2600
34,87	1360/39	**C612_0350MB30**	22	69,9	10	72	3200	2900	4000	**45**	2,1	1140	1380	2600
39,40	1891/48	**C612_0390MB30**	19	69,9	10	72	3200	2900	4000	**16**	32	880	1460	2440
39,40	1891/48	**C612_0390MB30**	19	69,9	10	72	3200	2900	4000	**24**	20	880	1460	2440
39,40	1891/48	**C612_0390MB30**	19	69,9	10	72	3200	2900	4000	**32**	9,3	880	1460	2440
45,33	136/3	**C612_0450MB30**	20	69,9	10	73	3200	2900	4000	**16**	28	1190	1380	2600
45,33	136/3	**C612_0450MB30**	20	69,9	10	73	3200	2900	4000	**24**	16	1190	1380	2600
45,33	136/3	**C612_0450MB30**	20	69,9	10	73	3200	2900	4000	**32**	5,3	1190	1380	2600
55,11	496/9	**C612_0550MB30**	18	69,9	10	73	3200	2900	4000	**16**	19	1230	1380	2600
55,11	496/9	**C612_0550MB30**	18	69,9	10	73	3200	2900	4000	**24**	7,6	1230	1380	2600
68,89	620/9	**C612_0690MB30**	18	69,9	10	74	3200	2900	4000	**16**	11	1250	1380	2600

Stirnradgetriebe **C** Motoradapter mit Bremse
*Helical Gear Units **C** Motor Adapter with Brake*
Réducteurs coaxiaux **C** lanterne pour moteur avec frein

STÖBER

Bitte beachten Sie die Hinweise auf Seite C4! ***Please take notice of the indications on page C4!*** **Veuillez s. v. p. prendre en considération les observations à la page C4!**

C

i	i_{exakt}	Typ	J_1 [10^{-4} kgm²]	G [kg]	$\Delta\varphi_2$ [arcmin]	C_2 [Nm/arcmin]	n_{1MAX} DBH [min⁻¹]	n_{1MAX} DBV [min⁻¹]	n_{1MAX} ZB [min⁻¹]	M_{1HN} [Nm]	M_{1MMAX} [Nm]	M_{2N} n1MAXDBH [Nm]	M_{2B} [Nm]	M_{2NOT} [Nm]
C712 (M_{2NMAX}=2000 Nm)														
4,259	477/112	**C712_0043MB30**	114	105,2	10	28	2200	1900	2600	**16**	150	410	410	830
4,259	477/112	**C712_0043MB30**	114	105,2	10	28	2200	1900	2600	**24**	140	410	410	830
4,259	477/112	**C712_0043MB30**	114	105,2	10	28	2200	1900	2600	**32**	120	410	410	830
4,259	477/112	**C712_0043MB30**	114	105,2	10	28	2200	1900	2600	**45**	110	410	410	830
4,259	477/112	**C712_0043MB30**	114	105,2	10	28	2200	1900	2600	**90**	43	410	410	830
4,259	477/112	**C712_0043MB40**	169	116,9	10	34	2200	1900	2600	**50**	270	840	880	1670
4,259	477/112	**C712_0043MB40**	169	116,9	10	34	2200	1900	2600	**72**	240	840	880	1670
4,259	477/112	**C712_0043MB40**	169	116,9	10	34	2200	1900	2600	**100**	200	840	880	1670
4,259	477/112	**C712_0043MB40**	169	116,9	10	34	2200	1900	2600	**160**	120	840	880	1670
5,311	1827/344	**C712_0053MB30**	89	105,2	10	39	2200	1900	2600	**16**	150	520	520	1030
5,311	1827/344	**C712_0053MB30**	89	105,2	10	39	2200	1900	2600	**24**	140	520	520	1030
5,311	1827/344	**C712_0053MB30**	89	105,2	10	39	2200	1900	2600	**32**	120	520	520	1030
5,311	1827/344	**C712_0053MB30**	89	105,2	10	39	2200	1900	2600	**45**	110	520	520	1030
5,311	1827/344	**C712_0053MB30**	89	105,2	10	39	2200	1900	2600	**90**	43	520	520	1030
5,311	1827/344	**C712_0053MB40**	144	116,9	10	46	2200	1900	2600	**50**	270	1040	1100	2090
5,311	1827/344	**C712_0053MB40**	144	116,9	10	46	2200	1900	2600	**72**	240	1040	1100	2090
5,311	1827/344	**C712_0053MB40**	144	116,9	10	46	2200	1900	2600	**100**	200	1040	1100	2090
5,311	1827/344	**C712_0053MB40**	144	116,9	10	46	2200	1900	2600	**160**	120	1040	1100	2090
6,811	252/37	**C712_0068MB30**	70	105,2	10	53	2600	2300	3100	**16**	150	660	660	1320
6,811	252/37	**C712_0068MB30**	70	105,2	10	53	2600	2300	3100	**24**	140	660	660	1320
6,811	252/37	**C712_0068MB30**	70	105,2	10	53	2600	2300	3100	**32**	120	660	660	1320
6,811	252/37	**C712_0068MB30**	70	105,2	10	53	2600	2300	3100	**45**	110	660	660	1320
6,811	252/37	**C712_0068MB30**	70	105,2	10	53	2600	2300	3100	**90**	43	660	660	1320
6,811	252/37	**C712_0068MB40**	124	116,9	10	61	2600	2300	3000	**50**	270	1170	1410	2680
6,811	252/37	**C712_0068MB40**	124	116,9	10	61	2600	2300	3000	**72**	240	1170	1410	2680
6,811	252/37	**C712_0068MB40**	124	116,9	10	61	2600	2300	3000	**100**	200	1170	1410	2680
6,811	252/37	**C712_0068MB40**	124	116,9	10	61	2600	2300	3000	**160**	120	1170	1410	2680
7,357	3480/473	**C712_0074MB30**	83	105,2	10	58	2200	1900	2600	**16**	150	710	710	1430
7,357	3480/473	**C712_0074MB30**	83	105,2	10	58	2200	1900	2600	**24**	140	710	710	1430
7,357	3480/473	**C712_0074MB30**	83	105,2	10	58	2200	1900	2600	**32**	120	710	710	1430
7,357	3480/473	**C712_0074MB30**	83	105,2	10	58	2200	1900	2600	**45**	110	710	710	1430
7,357	3480/473	**C712_0074MB30**	83	105,2	10	58	2200	1900	2600	**90**	43	710	710	1430
7,357	3480/473	**C712_0074MB40**	138	116,9	10	66	2200	1900	2600	**50**	270	1450	1530	2890
7,357	3480/473	**C712_0074MB40**	138	116,9	10	66	2200	1900	2600	**72**	240	1450	1530	2890
7,357	3480/473	**C712_0074MB40**	138	116,9	10	66	2200	1900	2600	**100**	200	1450	1530	2890
7,357	3480/473	**C712_0074MB40**	138	116,9	10	66	2200	1900	2600	**160**	120	1450	1530	2890
8,490	4347/512	**C712_0085MB30**	56	105,2	10	67	2600	2300	3100	**16**	150	820	820	1650
8,490	4347/512	**C712_0085MB30**	56	105,2	10	67	2600	2300	3100	**24**	140	820	820	1650
8,490	4347/512	**C712_0085MB30**	56	105,2	10	67	2600	2300	3100	**32**	120	820	820	1650
8,490	4347/512	**C712_0085MB30**	56	105,2	10	67	2600	2300	3100	**45**	110	820	820	1650
8,490	4347/512	**C712_0085MB30**	56	105,2	10	67	2600	2300	3100	**90**	43	820	820	1650
8,490	4347/512	**C712_0085MB40**	111	116,9	10	74	2600	2300	3000	**50**	270	1280	1760	3340
8,490	4347/512	**C712_0085MB40**	111	116,9	10	74	2600	2300	3000	**72**	240	1280	1760	3340
8,490	4347/512	**C712_0085MB40**	111	116,9	10	74	2600	2300	3000	**100**	200	1280	1760	3340
8,490	4347/512	**C712_0085MB40**	111	116,9	10	74	2600	2300	3000	**160**	120	1280	1760	3340
9,435	3840/407	**C712_0094MB30**	66	105,2	10	73	2600	2300	3100	**16**	150	920	920	1830
9,435	3840/407	**C712_0094MB30**	66	105,2	10	73	2600	2300	3100	**24**	140	920	920	1830
9,435	3840/407	**C712_0094MB30**	66	105,2	10	73	2600	2300	3100	**32**	120	920	920	1830
9,435	3840/407	**C712_0094MB30**	66	105,2	10	73	2600	2300	3100	**45**	110	920	920	1830
9,435	3840/407	**C712_0094MB30**	66	105,2	10	73	2600	2300	3100	**90**	43	920	920	1830
9,435	3840/407	**C712_0094MB40**	120	116,9	10	80	2600	2300	3000	**50**	270	1620	1960	3710
9,435	3840/407	**C712_0094MB40**	120	116,9	10	80	2600	2300	3000	**72**	240	1620	1960	3710
9,435	3840/407	**C712_0094MB40**	120	116,9	10	80	2600	2300	3000	**100**	200	1620	1960	3710
9,435	3840/407	**C712_0094MB40**	120	116,9	10	80	2600	2300	3000	**160**	120	1620	1960	3710
9,912	4599/464	**C712_0099MB30**	50	105,2	10	76	2900	2600	3400	**16**	150	830	960	1920
9,912	4599/464	**C712_0099MB30**	50	105,2	10	76	2900	2600	3400	**24**	140	830	960	1920
9,912	4599/464	**C712_0099MB30**	50	105,2	10	76	2900	2600	3400	**32**	120	830	960	1920
9,912	4599/464	**C712_0099MB30**	50	105,2	10	76	2900	2600	3400	**45**	110	830	960	1920
9,912	4599/464	**C712_0099MB30**	50	105,2	10	76	2900	2600	3400	**90**	43	830	960	1920
9,912	4599/464	**C712_0099MB40**	104	116,9	10	83	2900	2600	3000	**50**	270	1290	2060	3890
9,912	4599/464	**C712_0099MB40**	104	116,9	10	83	2900	2600	3000	**72**	240	1290	2060	3890
9,912	4599/464	**C712_0099MB40**	104	116,9	10	83	2900	2600	3000	**100**	200	1290	2060	3890

Stirnradgetriebe **C** Motoradapter mit Bremse
*Helical Gear Units **C** Motor Adapter with Brake*
Réducteurs coaxiaux **C** lanterne pour moteur avec frein

STÖBER

Bitte beachten Sie die Hinweise auf Seite C4! ***Please take notice of the indications on page C4!*** **Veuillez s. v. p. prendre en considération les observations à la page C4!**

i	iexakt	Typ	J1 [10-4 kgm2]	G [kg]	Δφ2 [arcmin]	C2 [Nm/ arcmin]	n1MAX DBH [min-1]	n1MAX DBV [min-1]	n1MAX ZB [min-1]	M1HN [Nm]	M1MMAX [Nm]	M2N n1MAXDBH [Nm]	M2B [Nm]	M2NOT [Nm]
C712 (M2NMAX=2000 Nm)														
9,912	4599/464	**C712_0099MB40**	104	116,9	10	83	2900	2600	3000	**160**	120	1290	2060	3890
11,76	1035/88	**C712_0120MB30**	54	105,2	10	85	2600	2300	3100	**16**	150	1140	1140	2280
11,76	1035/88	**C712_0120MB30**	54	105,2	10	85	2600	2300	3100	**24**	140	1140	1140	2280
11,76	1035/88	**C712_0120MB30**	54	105,2	10	85	2600	2300	3100	**32**	120	1140	1140	2280
11,76	1035/88	**C712_0120MB30**	54	105,2	10	85	2600	2300	3100	**45**	110	1140	1140	2280
11,76	1035/88	**C712_0120MB30**	54	105,2	10	85	2600	2300	3100	**90**	43	1140	1140	2280
11,76	1035/88	**C712_0120MB40**	109	116,9	10	91	2600	2300	3000	**50**	230	1770	2300	4000
11,76	1035/88	**C712_0120MB40**	109	116,9	10	91	2600	2300	3000	**72**	200	1770	2300	4000
11,76	1035/88	**C712_0120MB40**	109	116,9	10	91	2600	2300	3000	**100**	160	1770	2300	4000
11,76	1035/88	**C712_0120MB40**	109	116,9	10	91	2600	2300	3000	**160**	73	1770	2300	4000
13,18	4851/368	**C712_0130MB30**	40	105,2	10	91	2900	2600	3400	**16**	150	870	1280	2560
13,18	4851/368	**C712_0130MB30**	40	105,2	10	91	2900	2600	3400	**24**	140	870	1280	2560
13,18	4851/368	**C712_0130MB30**	40	105,2	10	91	2900	2600	3400	**32**	120	870	1280	2560
13,18	4851/368	**C712_0130MB30**	40	105,2	10	91	2900	2600	3400	**45**	110	870	1280	2560
13,18	4851/368	**C712_0130MB30**	40	105,2	10	91	2900	2600	3400	**90**	43	870	1280	2560
13,18	4851/368	**C712_0130MB40**	95	116,9	10	96	2900	2600	3000	**50**	250	1360	2740	4800
13,18	4851/368	**C712_0130MB40**	95	116,9	10	96	2900	2600	3000	**72**	220	1360	2740	4800
13,18	4851/368	**C712_0130MB40**	95	116,9	10	96	2900	2600	3000	**100**	180	1360	2740	4800
13,18	4851/368	**C712_0130MB40**	95	116,9	10	96	2900	2600	3000	**160**	94	1360	2740	4800
13,73	4380/319	**C712_0135MB30**	48	105,2	10	93	2900	2600	3400	**16**	150	1150	1330	2660
13,73	4380/319	**C712_0135MB30**	48	105,2	10	93	2900	2600	3400	**24**	140	1150	1330	2660
13,73	4380/319	**C712_0135MB30**	48	105,2	10	93	2900	2600	3400	**32**	120	1150	1330	2660
13,73	4380/319	**C712_0135MB30**	48	105,2	10	93	2900	2600	3400	**45**	110	1150	1330	2660
13,73	4380/319	**C712_0135MB30**	48	105,2	10	93	2900	2600	3400	**90**	43	1150	1330	2660
13,73	4380/319	**C712_0135MB40**	103	116,9	10	98	2900	2600	3000	**50**	180	1790	2300	4000
13,73	4380/319	**C712_0135MB40**	103	116,9	10	98	2900	2600	3000	**72**	150	1790	2300	4000
13,73	4380/319	**C712_0135MB40**	103	116,9	10	98	2900	2600	3000	**100**	110	1790	2300	4000
13,73	4380/319	**C712_0135MB40**	103	116,9	10	98	2900	2600	3000	**160**	30	1790	2300	4000
16,73	1071/64	**C712_0165MB30**	33	105,2	10	101	3100	2900	3600	**16**	150	940	1620	3250
16,73	1071/64	**C712_0165MB30**	33	105,2	10	101	3100	2900	3600	**24**	140	940	1620	3250
16,73	1071/64	**C712_0165MB30**	33	105,2	10	101	3100	2900	3600	**32**	120	940	1620	3250
16,73	1071/64	**C712_0165MB30**	33	105,2	10	101	3100	2900	3600	**45**	110	940	1620	3250
16,73	1071/64	**C712_0165MB30**	33	105,2	10	101	3100	2900	3600	**90**	43	940	1620	3250
16,73	1071/64	**C712_0165MB40**	88	116,9	10	105	3000	2900	3000	**50**	180	1460	2760	4800
16,73	1071/64	**C712_0165MB40**	88	116,9	10	105	3000	2900	3000	**72**	150	1460	2760	4800
16,73	1071/64	**C712_0165MB40**	88	116,9	10	105	3000	2900	3000	**100**	110	1460	2760	4800
16,73	1071/64	**C712_0165MB40**	88	116,9	10	105	3000	2900	3000	**160**	26	1460	2760	4800
18,26	420/23	**C712_0185MB30**	39	105,2	10	104	2900	2600	3400	**16**	150	1210	1770	3540
18,26	420/23	**C712_0185MB30**	39	105,2	10	104	2900	2600	3400	**24**	140	1210	1770	3540
18,26	420/23	**C712_0185MB30**	39	105,2	10	104	2900	2600	3400	**32**	120	1210	1770	3540
18,26	420/23	**C712_0185MB30**	39	105,2	10	104	2900	2600	3400	**45**	110	1210	1770	3540
18,26	420/23	**C712_0185MB30**	39	105,2	10	104	2900	2600	3400	**90**	43	1210	1770	3540
18,26	420/23	**C712_0185MB40**	93	116,9	10	107	2900	2600	3000	**50**	120	1880	2300	4000
18,26	420/23	**C712_0185MB40**	93	116,9	10	107	2900	2600	3000	**72**	90	1880	2300	4000
18,26	420/23	**C712_0185MB40**	93	116,9	10	107	2900	2600	3000	**100**	51	1880	2300	4000
20,67	1323/64	**C712_0210MB30**	29	105,2	10	107	3100	2900	3600	**16**	150	970	2010	4010
20,67	1323/64	**C712_0210MB30**	29	105,2	10	107	3100	2900	3600	**24**	140	970	2010	4010
20,67	1323/64	**C712_0210MB30**	29	105,2	10	107	3100	2900	3600	**32**	120	970	2010	4010
20,67	1323/64	**C712_0210MB30**	29	105,2	10	107	3100	2900	3600	**45**	110	970	2010	4010
20,67	1323/64	**C712_0210MB30**	29	105,2	10	107	3100	2900	3600	**90**	43	970	2010	4010
20,67	1323/64	**C712_0210MB40**	84	116,9	10	110	3000	2900	3000	**50**	130	1510	2760	4800
20,67	1323/64	**C712_0210MB40**	84	116,9	10	110	3000	2900	3000	**72**	100	1510	2760	4800
20,67	1323/64	**C712_0210MB40**	84	116,9	10	110	3000	2900	3000	**100**	63	1510	2760	4800
23,18	255/11	**C712_0230MB30**	33	105,2	10	110	3100	2900	3600	**16**	130	1300	2250	4000
23,18	255/11	**C712_0230MB30**	33	105,2	10	110	3100	2900	3600	**24**	120	1300	2250	4000
23,18	255/11	**C712_0230MB30**	33	105,2	10	110	3100	2900	3600	**32**	110	1300	2250	4000
23,18	255/11	**C712_0230MB30**	33	105,2	10	110	3100	2900	3600	**45**	88	1300	2250	4000
23,18	255/11	**C712_0230MB30**	33	105,2	10	110	3100	2900	3600	**90**	25	1300	2250	4000
23,18	255/11	**C712_0230MB40**	87	116,9	10	112	3000	2900	3000	**50**	81	2000	2300	4000
23,18	255/11	**C712_0230MB40**	87	116,9	10	112	3000	2900	3000	**72**	50	2000	2300	4000
23,18	255/11	**C712_0230MB40**	87	116,9	10	112	3000	2900	3000	**100**	11	2000	2300	4000
25,31	405/16	**C712_0250MB30**	26	105,2	10	112	3100	2900	3600	**16**	140	1040	2460	4800

STÖBER

Bitte beachten Sie die Hinweise auf Seite C4! ***Please take notice of the indications on page C4!*** **Veuillez s. v. p. prendre en considération les observations à la page C4!**

i	i_{exakt}	Typ	J_1 [10^{-4} kgm²]	G [kg]	$\Delta\varphi_2$ [arcmin]	C_2 [Nm/arcmin]	n_{1MAX} DBH [min^{-1}]	n_{1MAX} DBV [min^{-1}]	n_{1MAX} ZB [min^{-1}]	M_{1HN} [Nm]	M_{1MMAX} [Nm]	M_{2N} $n_{1MAXDBH}$ [Nm]	M_{2B} [Nm]	M_{2NOT} [Nm]
C712 (M_{2NMAX}=2000 Nm)														
25,31	405/16	**C712_0250MB30**	26	105,2	10	112	3100	2900	3600	**24**	130	1040	2460	4800
25,31	405/16	**C712_0250MB30**	26	105,2	10	112	3100	2900	3600	**32**	120	1040	2460	4800
25,31	405/16	**C712_0250MB30**	26	105,2	10	112	3100	2900	3600	**45**	100	1040	2460	4800
25,31	405/16	**C712_0250MB30**	26	105,2	10	112	3100	2900	3600	**90**	40	1040	2460	4800
25,31	405/16	**C712_0250MB40**	75	116,9	10	114	3000	2900	3000	**50**	96	1620	2760	4800
25,31	405/16	**C712_0250MB40**	75	116,9	10	114	3000	2900	3000	**72**	65	1620	2760	4800
25,31	405/16	**C712_0250MB40**	75	116,9	10	114	3000	2900	3000	**100**	26	1620	2760	4800
28,64	315/11	**C712_0290MB30**	29	105,2	10	114	3100	2900	3600	**16**	100	1340	2300	4000
28,64	315/11	**C712_0290MB30**	29	105,2	10	114	3100	2900	3600	**24**	88	1340	2300	4000
28,64	315/11	**C712_0290MB30**	29	105,2	10	114	3100	2900	3600	**32**	77	1340	2300	4000
28,64	315/11	**C712_0290MB30**	29	105,2	10	114	3100	2900	3600	**45**	59	1340	2300	4000
28,64	315/11	**C712_0290MB40**	83	116,9	10	116	3000	2900	3000	**50**	52	2000	2300	4000
28,64	315/11	**C712_0290MB40**	83	116,9	10	116	3000	2900	3000	**72**	21	2000	2300	4000
33,80	2163/64	**C712_0340MB30**	23	105,2	10	116	3100	2900	3600	**16**	100	1030	2760	4800
33,80	2163/64	**C712_0340MB30**	23	105,2	10	116	3100	2900	3600	**24**	90	1030	2760	4800
33,80	2163/64	**C712_0340MB30**	23	105,2	10	116	3100	2900	3600	**32**	79	1030	2760	4800
33,80	2163/64	**C712_0340MB30**	23	105,2	10	116	3100	2900	3600	**45**	61	1030	2760	4800
33,80	2163/64	**C712_0340MB40**	72	116,9	10	117	3000	2900	3000	**50**	54	1610	2760	4800
33,80	2163/64	**C712_0340MB40**	72	116,9	10	117	3000	2900	3000	**72**	23	1610	2760	4800
35,07	2700/77	**C712_0350MB30**	26	105,2	10	116	3100	2900	3600	**16**	77	1450	2300	4000
35,07	2700/77	**C712_0350MB30**	26	105,2	10	116	3100	2900	3600	**24**	66	1450	2300	4000
35,07	2700/77	**C712_0350MB30**	26	105,2	10	116	3100	2900	3600	**32**	55	1450	2300	4000
35,07	2700/77	**C712_0350MB30**	26	105,2	10	116	3100	2900	3600	**45**	37	1450	2300	4000
35,07	2700/77	**C712_0350MB40**	75	116,9	10	118	3000	2900	3000	**50**	30	2000	2300	4000
41,02	2625/64	**C712_0410MB30**	22	105,2	10	118	3100	2900	3600	**16**	67	1090	2510	4190
41,02	2625/64	**C712_0410MB30**	22	105,2	10	118	3100	2900	3600	**24**	56	1090	2510	4190
41,02	2625/64	**C712_0410MB30**	22	105,2	10	118	3100	2900	3600	**32**	44	1090	2510	4190
41,02	2625/64	**C712_0410MB30**	22	105,2	10	118	3100	2900	3600	**45**	26	1090	2510	4190
41,02	2625/64	**C712_0410MB40**	71	116,9	10	119	3000	2900	3000	**50**	19	1690	2510	4190
46,82	515/11	**C712_0470MB30**	23	105,2	10	119	3100	2900	3600	**16**	52	1430	2300	4000
46,82	515/11	**C712_0470MB30**	23	105,2	10	119	3100	2900	3600	**24**	41	1430	2300	4000
46,82	515/11	**C712_0470MB30**	23	105,2	10	119	3100	2900	3600	**32**	30	1430	2300	4000
46,82	515/11	**C712_0470MB30**	23	105,2	10	119	3100	2900	3600	**45**	12	1430	2300	4000
46,82	515/11	**C712_0470MB40**	72	116,9	10	120	3000	2900	3000	**50**	4,6	2000	2300	4000
56,82	625/11	**C712_0570MB30**	22	105,2	10	120	3100	2900	3600	**16**	39	1510	2300	4000
56,82	625/11	**C712_0570MB30**	22	105,2	10	120	3100	2900	3600	**24**	28	1510	2300	4000
56,82	625/11	**C712_0570MB30**	22	105,2	10	120	3100	2900	3600	**32**	17	1510	2300	4000
69,55	765/11	**C712_0700MB30**	19	105,2	10	121	3100	2900	3600	**16**	28	1570	2300	4000
69,55	765/11	**C712_0700MB30**	19	105,2	10	121	3100	2900	3600	**24**	17	1570	2300	4000
69,55	765/11	**C712_0700MB30**	19	105,2	10	121	3100	2900	3600	**32**	5,4	1570	2300	4000

Stirnradgetriebe **C** Motoradapter mit Bremse
*Helical Gear Units **C** Motor Adapter with Brake*
Réducteurs coaxiaux **C** lanterne pour moteur avec frein

STÖBER

Bitte beachten Sie die Hinweise auf Seite C4! ***Please take notice of the indications on page C4!*** **Veuillez s. v. p. prendre en considération les observations à la page C4!**

i	iexakt	Typ	J1 [10-4 kgm2]	G [kg]	Δφ2 [arcmin]	C2 [Nm/ arcmin]	n1MAX DBH [min-1]	n1MAX DBV [min-1]	n1MAX ZB [min-1]	M1HN [Nm]	M1MMAX [Nm]	M2N n1MAXDBH [Nm]	M2B [Nm]	M2NOT [Nm]
C812 (M2NMAX=2860 Nm)														
4,225	1711/405	**C812_0042MB40**	317	176,5	10	35	2100	1800	2500	**50**	270	830	880	1660
4,225	1711/405	**C812_0042MB40**	317	176,5	10	35	2100	1800	2500	**72**	240	830	880	1660
4,225	1711/405	**C812_0042MB40**	317	176,5	10	35	2100	1800	2500	**100**	200	830	880	1660
4,225	1711/405	**C812_0042MB40**	317	176,5	10	35	2100	1800	2500	**160**	120	830	880	1660
5,387	1239/230	**C812_0054MB40**	248	176,5	10	50	2100	1800	2500	**50**	270	1060	1120	2120
5,387	1239/230	**C812_0054MB40**	248	176,5	10	50	2100	1800	2500	**72**	240	1060	1120	2120
5,387	1239/230	**C812_0054MB40**	248	176,5	10	50	2100	1800	2500	**100**	200	1060	1120	2120
5,387	1239/230	**C812_0054MB40**	248	176,5	10	50	2100	1800	2500	**160**	120	1060	1120	2120
6,670	767/115	**C812_0067MB40**	205	176,5	10	65	2500	2200	2800	**50**	270	1310	1380	2620
6,670	767/115	**C812_0067MB40**	205	176,5	10	65	2500	2200	2800	**72**	240	1310	1380	2620
6,670	767/115	**C812_0067MB40**	205	176,5	10	65	2500	2200	2800	**100**	200	1310	1380	2620
6,670	767/115	**C812_0067MB40**	205	176,5	10	65	2500	2200	2800	**160**	120	1310	1380	2620
7,304	168/23	**C812_0073MB40**	232	176,5	10	83	2100	1800	2500	**50**	270	1430	1520	2870
7,304	168/23	**C812_0073MB40**	232	176,5	10	83	2100	1800	2500	**72**	240	1430	1520	2870
7,304	168/23	**C812_0073MB40**	232	176,5	10	83	2100	1800	2500	**100**	200	1430	1520	2870
7,304	168/23	**C812_0073MB40**	232	176,5	10	83	2100	1800	2500	**160**	120	1430	1520	2870
8,472	1652/195	**C812_0085MB40**	166	176,5	10	82	2500	2200	2800	**50**	270	1530	1760	3330
8,472	1652/195	**C812_0085MB40**	166	176,5	10	82	2500	2200	2800	**72**	240	1530	1760	3330
8,472	1652/195	**C812_0085MB40**	166	176,5	10	82	2500	2200	2800	**100**	200	1530	1760	3330
8,472	1652/195	**C812_0085MB40**	166	176,5	10	82	2500	2200	2800	**160**	120	1530	1760	3330
9,043	208/23	**C812_0090MB40**	194	176,5	10	104	2500	2200	2800	**50**	270	1780	1880	3550
9,043	208/23	**C812_0090MB40**	194	176,5	10	104	2500	2200	2800	**72**	240	1780	1880	3550
9,043	208/23	**C812_0090MB40**	194	176,5	10	104	2500	2200	2800	**100**	200	1780	1880	3550
9,043	208/23	**C812_0090MB40**	194	176,5	10	104	2500	2200	2800	**160**	120	1780	1880	3550
10,15	944/93	**C812_0100MB40**	147	176,5	10	95	2700	2400	3000	**50**	270	1600	2110	3990
10,15	944/93	**C812_0100MB40**	147	176,5	10	95	2700	2400	3000	**72**	240	1600	2110	3990
10,15	944/93	**C812_0100MB40**	147	176,5	10	95	2700	2400	3000	**100**	200	1600	2110	3990
10,15	944/93	**C812_0100MB40**	147	176,5	10	95	2700	2400	3000	**160**	120	1600	2110	3990
11,49	448/39	**C812_0115MB40**	160	176,5	10	128	2500	2200	2800	**50**	270	2070	2380	4510
11,49	448/39	**C812_0115MB40**	160	176,5	10	128	2500	2200	2800	**72**	240	2070	2380	4510
11,49	448/39	**C812_0115MB40**	160	176,5	10	128	2500	2200	2800	**100**	200	2070	2380	4510
11,49	448/39	**C812_0115MB40**	160	176,5	10	128	2500	2200	2800	**160**	120	2070	2380	4510
12,75	5546/435	**C812_0125MB40**	126	176,5	10	108	2700	2400	3000	**50**	270	1700	2650	5010
12,75	5546/435	**C812_0125MB40**	126	176,5	10	108	2700	2400	3000	**72**	240	1700	2650	5010
12,75	5546/435	**C812_0125MB40**	126	176,5	10	108	2700	2400	3000	**100**	200	1700	2650	5010
12,75	5546/435	**C812_0125MB40**	126	176,5	10	108	2700	2400	3000	**160**	120	1700	2650	5010
13,76	1280/93	**C812_0140MB40**	142	176,5	10	144	2700	2400	3000	**50**	270	2170	2860	5410
13,76	1280/93	**C812_0140MB40**	142	176,5	10	144	2700	2400	3000	**72**	240	2170	2860	5410
13,76	1280/93	**C812_0140MB40**	142	176,5	10	144	2700	2400	3000	**100**	200	2170	2860	5410
13,76	1280/93	**C812_0140MB40**	142	176,5	10	144	2700	2400	3000	**160**	120	2170	2860	5410
17,10	1180/69	**C812_0170MB40**	108	176,5	10	122	2900	2700	3000	**50**	270	1760	3550	6720
17,10	1180/69	**C812_0170MB40**	108	176,5	10	122	2900	2700	3000	**72**	240	1760	3550	6720
17,10	1180/69	**C812_0170MB40**	108	176,5	10	122	2900	2700	3000	**100**	200	1760	3550	6720
17,10	1180/69	**C812_0170MB40**	108	176,5	10	122	2900	2700	3000	**160**	120	1760	3550	6720
17,29	1504/87	**C812_0175MB40**	123	176,5	10	162	2700	2400	3000	**50**	270	2310	3590	6790
17,29	1504/87	**C812_0175MB40**	123	176,5	10	162	2700	2400	3000	**72**	240	2310	3590	6790
17,29	1504/87	**C812_0175MB40**	123	176,5	10	162	2700	2400	3000	**100**	200	2310	3590	6790
17,29	1504/87	**C812_0175MB40**	123	176,5	10	162	2700	2400	3000	**160**	120	2310	3590	6790
20,26	6077/300	**C812_0200MB40**	100	176,5	10	128	2900	2700	3000	**50**	270	1850	4200	7960
20,26	6077/300	**C812_0200MB40**	100	176,5	10	128	2900	2700	3000	**72**	240	1850	4200	7960
20,26	6077/300	**C812_0200MB40**	100	176,5	10	128	2900	2700	3000	**100**	200	1850	4200	7960
20,26	6077/300	**C812_0200MB40**	100	176,5	10	128	2900	2700	3000	**160**	120	1850	4200	7960
23,19	1600/69	**C812_0230MB40**	107	176,5	10	178	2900	2700	3000	**50**	200	2390	4140	7200
23,19	1600/69	**C812_0230MB40**	107	176,5	10	178	2900	2700	3000	**72**	170	2390	4140	7200
23,19	1600/69	**C812_0230MB40**	107	176,5	10	178	2900	2700	3000	**100**	130	2390	4140	7200
23,19	1600/69	**C812_0230MB40**	107	176,5	10	178	2900	2700	3000	**160**	47	2390	4140	7200
26,06	3127/120	**C812_0260MB40**	91	176,5	10	134	2900	2700	3000	**50**	210	1920	4800	8400
26,06	3127/120	**C812_0260MB40**	91	176,5	10	134	2900	2700	3000	**72**	180	1920	4800	8400
26,06	3127/120	**C812_0260MB40**	91	176,5	10	134	2900	2700	3000	**100**	140	1920	4800	8400
26,06	3127/120	**C812_0260MB40**	91	176,5	10	134	2900	2700	3000	**160**	57	1920	4800	8400
27,47	412/15	**C812_0270MB40**	99	176,5	10	185	2900	2700	3000	**50**	160	2510	4140	7200
27,47	412/15	**C812_0270MB40**	99	176,5	10	185	2900	2700	3000	**72**	130	2510	4140	7200

STÖBER

Bitte beachten Sie die Hinweise auf Seite C4! ***Please take notice of the indications on page C4!*** **Veuillez s. v. p. prendre en considération les observations à la page C4!**

i	iexakt	Typ	J1 [10-4 kgm2]	G [kg]	Δφ2 [arcmin]	C2 [Nm/ arcmin]	n1MAX DBH [min-1]	n1MAX DBV [min-1]	n1MAX ZB [min-1]	M1HN [Nm]	M1MMAX [Nm]	M2N n1MAXDBH [Nm]	M2B [Nm]	M2NOT [Nm]
C812 (M2NMAX=2860 Nm)														
27,47	412/15	**C812_0270MB40**	99	176,5	10	185	2900	2700	3000	**100**	89	2510	4140	7200
27,47	412/15	**C812_0270MB40**	99	176,5	10	185	2900	2700	3000	**160**	4,8	2510	4140	7200
33,59	2183/65	**C812_0340MB40**	85	176,5	10	139	2900	2700	3000	**50**	150	1970	4800	8400
33,59	2183/65	**C812_0340MB40**	85	176,5	10	139	2900	2700	3000	**72**	120	1970	4800	8400
33,59	2183/65	**C812_0340MB40**	85	176,5	10	139	2900	2700	3000	**100**	78	1970	4800	8400
35,33	106/3	**C812_0350MB40**	91	176,5	10	192	2900	2700	3000	**50**	110	2610	4140	7200
35,33	106/3	**C812_0350MB40**	91	176,5	10	192	2900	2700	3000	**72**	77	2610	4140	7200
35,33	106/3	**C812_0350MB40**	91	176,5	10	192	2900	2700	3000	**100**	38	2610	4140	7200
39,94	2596/65	**C812_0400MB40**	76	176,5	10	141	2900	2700	3000	**50**	95	2070	4540	7570
39,94	2596/65	**C812_0400MB40**	76	176,5	10	141	2900	2700	3000	**72**	65	2070	4540	7570
39,94	2596/65	**C812_0400MB40**	76	176,5	10	141	2900	2700	3000	**100**	25	2070	4540	7570
45,54	592/13	**C812_0460MB40**	85	176,5	10	196	2900	2700	3000	**50**	68	2670	4140	7200
45,54	592/13	**C812_0460MB40**	85	176,5	10	196	2900	2700	3000	**72**	37	2670	4140	7200
54,15	704/13	**C812_0540MB40**	76	176,5	10	198	2900	2700	3000	**50**	46	2810	4140	7200
54,15	704/13	**C812_0540MB40**	76	176,5	10	198	2900	2700	3000	**72**	15	2810	4140	7200
68,89	620/9	**C812_0690MB40**	73	176,5	10	200	2900	2700	3000	**50**	21	2860	4140	7200

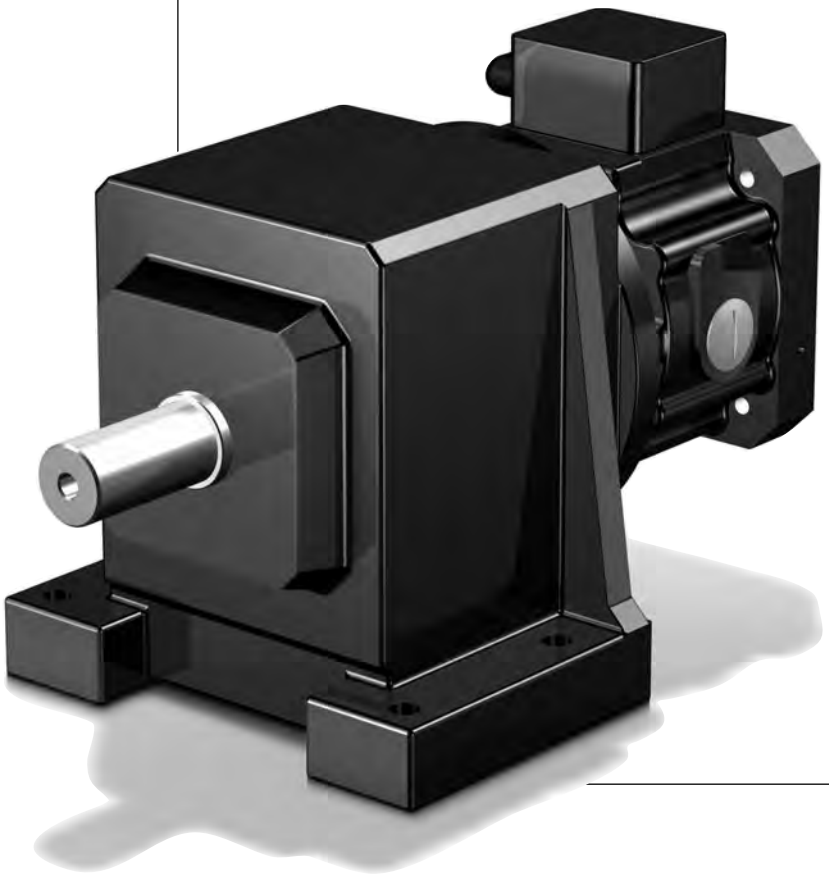

STÖBER

MB20 - MB40

Please take notice of the indications on page C4!

Veuillez s. v. p. prendre en considération les observations à la page C4!

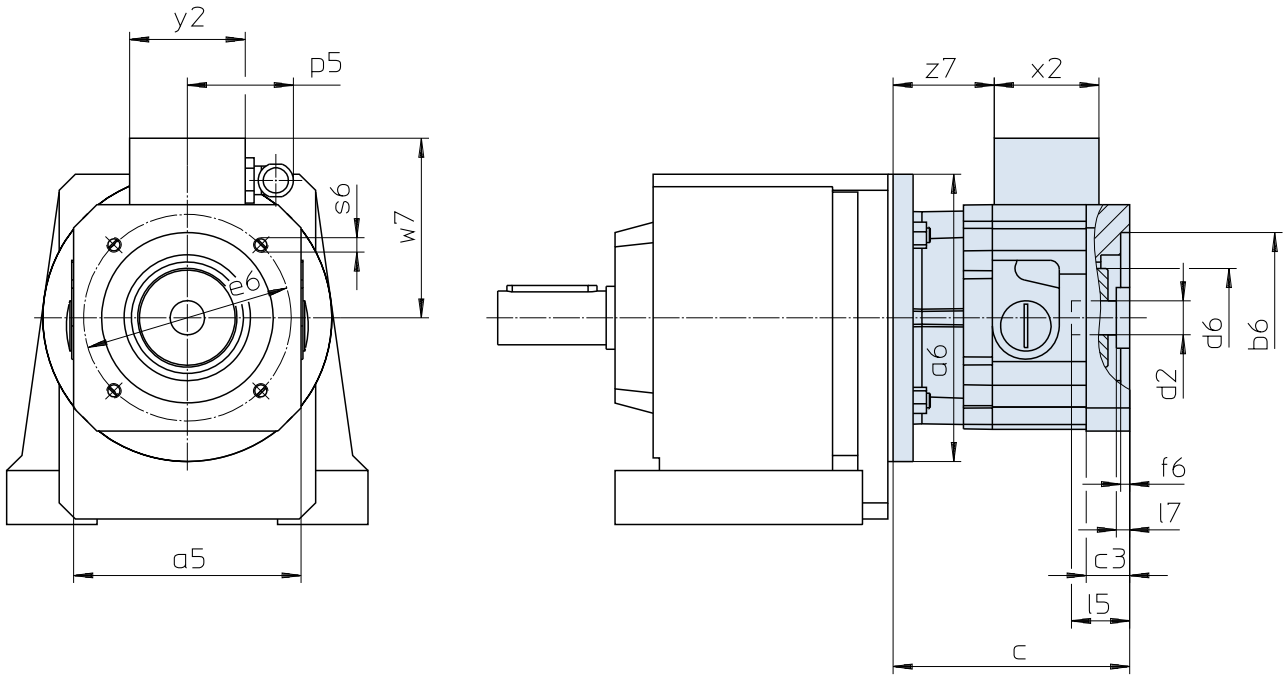

Maße Getriebe siehe Katalog ServoFit® Servogetriebe ID 442257.
Weitere Motoranschlussmaße auf Anfrage.

Gear unit dimensions see catalog ServoFit® servo gear units ID 442257. Further motor connection dimensions on request.

Dimensions réducteur voir catalogue réducteurs brushless ServoFit® ID 442257. D'autres cotes de connexion des motuers sur demande.

Typ	øb6	øe6	ød2min	ød2max	l5max	□a5	øa6	c	c3
MB20	95H7	115	19	24	63,0	126	160	131	24,0
MB20	95H7	130	19	24	63,0	126	160	131	24,0
MB20	110H7	130	19	24	63,0	126	160	131	24,0
MB30	110H7	165	24	32	66,5	155	200	146	25,0
MB30	130H7	165	24	32	66,5	155	200	146	25,0
MB40	130H7	215	32	38	83,0	194	250	182	35,5
MB40	180H7	215	32	38	83,0	194	250	182	35,5

Typ	ød6	f6	l7max	p5	s6	w7	x2	y2	z7
MB20	55	5	11,0	59	M8	100,0	58	64	56,0
MB20	55	5	11,0	59	M8	100,0	58	64	56,0
MB20	55	5	11,0	59	M8	100,0	58	64	56,0
MB30	65	5	6,5	59	M10	114,5	58	64	68,0
MB30	65	5	6,5	59	M10	114,5	58	64	68,0
MB40	80	6	4,0	59	M12	134,0	58	64	94,5
MB40	80	6	4,0	59	M12	134,0	58	64	94,5

MB20 - MB40

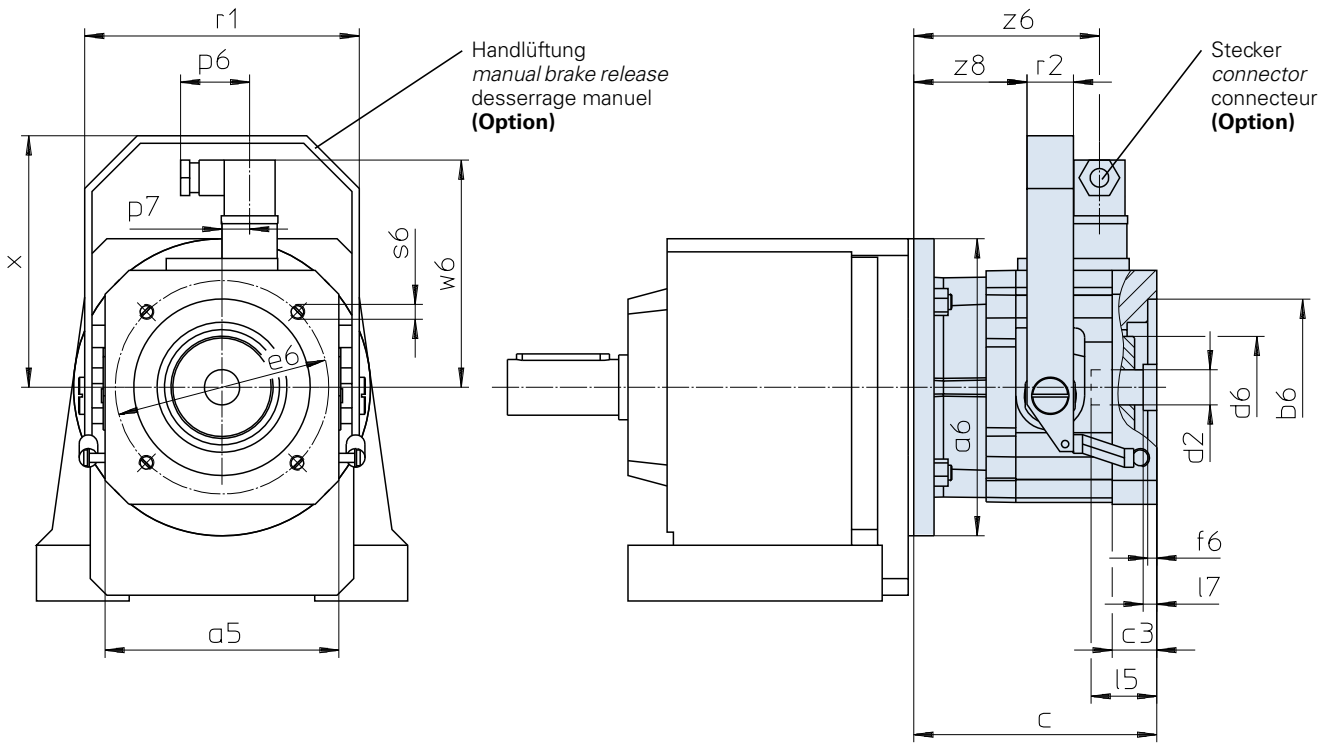

Maße Getriebe siehe Katalog ServoFit® Servogetriebe ID 442257.
Weitere Motoranschlussmaße auf Anfrage.

Gear unit dimensions see catalog ServoFit® servo gear units ID 442257. Further motor connection dimensions on request.

Dimensions réducteur voir catalogue réducteurs brushless ServoFit® ID 442257. D'autres cotes de connexion des motuers sur demande.

Typ	øb6	øe6	ød2min	ød2max	l5max	□a5	øa6	c	c3	ød6
MB20	95H7	115	19	24	63,0	126	160	131	24,0	55
MB20	95H7	130	19	24	63,0	126	160	131	24,0	55
MB20	110H7	130	19	24	63,0	126	160	131	24,0	55
MB30	110H7	165	24	32	66,5	155	200	146	25,0	65
MB30	130H7	165	24	32	66,5	155	200	146	25,0	65
MB40	130H7	215	32	38	83,0	194	250	182	35,5	80
MB40	180H7	215	32	38	83,0	194	250	182	35,5	80

Typ	f6	l7max	p6	p7	r1	r2	s6	w6	x	z6	z8
MB20	5	11,0	37,5	15	148	25	M8	122,4	135,5	100,0	61,0
MB20	5	11,0	37,5	15	148	25	M8	122,4	135,5	100,0	61,0
MB20	5	11,0	37,5	15	148	25	M8	122,4	135,5	100,0	61,0
MB30	5	6,5	37,5	15	178	25	M10	136,4	165,5	112,0	73,0
MB30	5	6,5	37,5	15	178	25	M10	136,4	165,5	112,0	73,0
MB40	6	4,0	37,5	15	222	30	M12	156,4	195,5	138,5	95,5
MB40	6	4,0	37,5	15	222	30	M12	156,4	195,5	138,5	95,5

ServoFit® Flachgetriebe **F**

Motoradapter mit Bremse

ServoFit® F *Offset Helical Gear Units*

Motor Adapter with Brake

Réducteurs à arbres parallèles **ServoFit® F**

lanterne pour moteur avec frein

STÖBER

F

Inhaltsübersicht F

Typenbezeichnung - Ausführungsformen Auswahltabelle F2
ServoFit® Flachgetriebe F Maßbilder F3
ServoFit® Flachgetriebe F F11

Contents F

Type designation - Available combinations Selection table F2
ServoFit® F Offset Helical Gear Units Dimension drawings F3
ServoFit® F Offset Helical Gear Units F11

Sommaire F

Désignation des types - Types de constructions F2
Tableau de sélection
Réducteurs à arbres parallèles ServoFit® F F3
Croquis cotés
Réducteurs à arbres parallèles ServoFit® F F11

Typenbezeichnung - Ausführungsformen

Type designation - Available combinations

Désignation des types - Types de constructions

STÖBER

F 2 0 2 A G 0110 MB 2 0

1 2 3 4 5 6 7 8 9 10

F 202 AG 0110 MB20

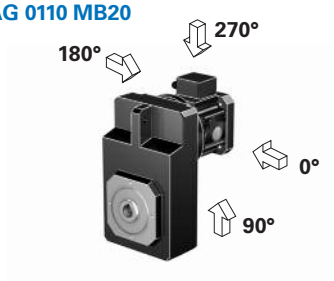

1 Getriebetyp
2 Getriebegröße
3 Generationsziffer
4 Stufenzahl
5 Wellenausführung (z.B. V=Vollwelle)
6 Bauart (z.B. Q=Quadratflanschausführung)
7 Übersetzungskennzahl i x 10
8 **MB** - Motoradapter quadratisch mit Bremse für Motorwelle ohne Passfeder (Motormaßbild des Kunden erforderlich! Siehe Abb. Motorabtrieb und Maßbild ab Seite F11, bitte max. Abmessungen beachten)
9 Motoradaptergröße
10 Anbau an ServoFit®-Getriebe C, F, K, S

Wellenausführung und Bauart müssen entsprechend Seite F2/F3, Einbaulage "EL" entsprechend Seite F4, Katalog ID 442257, angegeben werden.

Zusätzliche Bestellangaben für Motoradapter mit Bremse:
Bremsmoment ..... Nm
(entspr. Auswahltabelle ab Seite F5)
Klemmenkasten ☐ Stecker (Option) ☐
Lage des Klemmenkastens / Steckers
0° ☐ 90° ☐ 180° ☐ 270° ☐
el. Lüftüberwachung
(nur bei Ausführung mit Klemmenkasten) ☐
Handlüftung (Option) ☐
Spulenspannung UDC 24 V ☐ 104 V ☐

1 *Gear unit type*
2 *Gear unit size*
3 *Generation number*
4 *Stages*
5 *Shaft version (e.g. V=solid shaft)*
6 *Style (e.g. Q=Square flange mounting)*
7 *Transmission ratio i x 10*
8 ***MB*** *- Motor adapter square with brake for motor shaft without brake (dimension drawing of customer motor necessary! Also see pic. motor output and dimension drawing from page F11, please observe the max. dimensions)*
9 *Motor adapter size*
10 *For mounting at ServoFit® gear units C, F, K, S*

Shaft version and style must be indicated according to page F2/F3, mounting position "EL" according to page F4, catalog ID 442257.

Additional ordering information for Motor Adapter with Brake:
Braking torque ..... Nm
(corresp. selection table starting on page F5)
Terminal box ☐ Plug connector (option) ☐
Position of terminal box / plug connector
0° ☐ 90° ☐ 180° ☐ 270° ☐
Elec. air monitoring
(only for models with terminal box) ☐
Manual brake release (option) ☐
Coil voltage UDC 24 V ☐ 104 V ☐

1 Type de réducteur
2 Taille du réducteur
3 No. de génération
4 Nombre de vitesses
5 Exécution de l'arbre (par ex. V=arbre plein)
6 Type de construction (par ex. Q=exécution à bride carré)
7 Rapport de transmission i x 10
8 **MB** - Lanterne pour moteur carré avec frein pour arbre de moteur sans clavette (plan coté du moteur requis neccesaire! Voir dessin sortie des moteurs et croquis cotés à partir de page F11, tenir compte des dimensions max.)
9 Taille lanterne pour moteur
10 Pour assemplage du réducteurs ServoFit® C, F, K, S

Exécution de l'arbre et type de construction doit être donnée conformément à la page F2/F3, la position de montage "EL" conformément à la page F4, catalogue ID 442257.

Références additionnelles pour lanterne pour moteur avec frein:
Couple de freinage ..... Nm
(suivant la tableau de sélection
à partir de la page F5)
Boîte à bornes ☐ Connecteur (option) ☐
Position de la boîte à bornes / connecteur
0° ☐ 90° ☐ 180° ☐ 270° ☐
Contrôle de desserrage él.
(uniquem. pour version avec boîte à bornes) ☐
Desserrage manuel (option) ☐
Tension continue UDC 24 V ☐ 104 V ☐

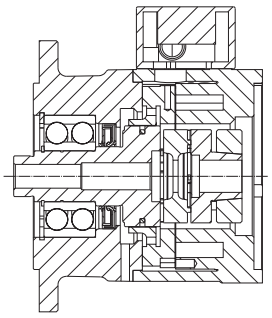

Motoradapter mit Bremse MB
Motor adapter with brake MB
Lanterne pour moteur avec frein MB

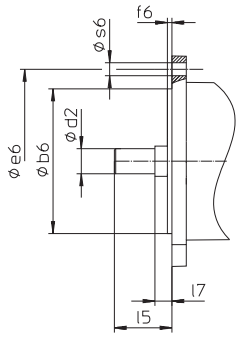

Abb. Motorabtrieb
Picture: Motor output
Figure: Sortie de moteur

Bezeichnungen:

i - Getriebeübersetzung
i_{exakt} - math. genaue Übersetzung
MB - Motoradapter mit Bremse
J_1 - Massenträgheitsmoment (auf Eintrieb bezogen)
G - Gewicht (Bauart G, Schmierstoffmenge für EL1)
$\Delta\varphi_2$ - Getriebedrehspiel (ohne Drehspiel Bremse, siehe Seite 5)
C_2 - Getriebesteifigkeit (auf Abtrieb bezogen bei M_{2N})
n_{1MAX} - max. Eintriebsdrehzahl
DBH - Dauerbetrieb - Motoranschluss horizontal
DBV - Dauerbetrieb - Motoranschluss vertikal
ZB - Zyklusbetrieb
(bei Umgebungstemperatur 20°C, siehe auch Seite A10/A11, Katalog ID 442257)
Höhere Drehzahlen auf Anfrage!
M_{1HN} - Nennbremsmoment (+40%, -20%) der Bremse im Motoradapter
M_{1MMAX}-max. zul. Motor-Bremsmoment für das Getriebe bei redundanten Bremssystemen (10^3 Bremsungen) einschließlich etwaiger Toleranzen des Bremsmoments (f_{eff} = 1)
M_{2N} - Nenndrehmoment
M_{2B} - max. zul. Beschleunigungsmoment
M_{2NOT} - NOT-AUS-Moment (10^3 Lastwechsel)

Symbols:

i *- Gear unit ratio*
i_{exakt} *- Exact math. ratio*
MB *- Motor adapter with brake*
J_1 *- Mass moment of inertia (related to input)*
G *- Weight (style G, quantity of lubricant for EL1)*
$\Delta\varphi_2$ *- Gear unit backlash (without backlash brake, see page 5)*
C_2 *- Gear unit rigidity (related to output at M_{2N})*
n_{1MAX} *- Max. input speed*
DBH - Continuous operation - motor connection horizontal
DBV - Continuous operation - motor connection vertical
ZB - Cycle operation
(at ambient temperature 20°C, also see page A10/A11, catalog ID 442257)
Higher speeds on request!
M_{1HN} *- Nominal brake torque (+40%, -20%) of the motor adapter brake*
M_{1MMAX}-*Max. perm. motor brake torque for the gear unit in redundant brake systems (10^3 brakings) inclusive the tolerances of the brake torque (f_{eff} = 1)*
M_{2N} *- Rated torque*
M_{2B} *- Max. perm. acceleration torque*
M_{2NOT} *- Emergency-Off moment (10^3 load changes)*

Désignations:

i - Rapport de réducteur
i_{exakt} - Rapport math. exact
MB - Lanterne pour moteur avec frein
J_1 - Moment de couple d'inertie (par rapport à l'arbre d'entrée)
G - Poids (exécution G, quantité de remplissage pour EL1)
$\Delta\varphi_2$ - Jeu de réducteur (sans jeu frein, voir page 5)
C_2 - Rigidité du réducteur (par rapport à l'arbre de sortie chez M_{2N})
n_{1MAX} - Vitesse d'entrée maxi
DBH - Régime continu - Connexion des moteurs horizontale
DBV - Régime continu - Connexion des moteurs verticale
ZB - Régime cyclique
(température ambiante 20°C, voir aussi page A10/A11, catalogue ID 442257)
Veuillez nous contacter en cas de vitesses supérieures !
M_{1HN} - Couple de freinage nominal (+40%, -20%) du frein dans la lant. pour moteur
M_{1MMAX}-Couple de freinage moteur max. adm. pour le réducteur dans des systèmes de freinage redondants (10^3 freinages) y compris d'éventuelles tolérances du couple de freinage (f_{eff} = 1)
M_{2N} - Couple nominal
M_{2B} - Couple max. permis d'accélération
M_{2NOT} - Couple arrêt d'urgence (à des charges 10^3)

Flachgetriebe **F** Motoradapter mit Bremse
*Offset Helical Gear Units **F** Motor Adapter with Brake*
Réducteurs à arbres parallèles **F** lanterne pour moteur avec frein

STÖBER

Bitte beachten Sie die Hinweise auf Seite F4! ***Please take notice of the indications on page F4!*** **Veuillez s. v. p. prendre en considération les observations à la page F4!**

F

i	iexakt	Typ	J1 [10-4 kgm2]	G [kg]	Δφ2 [arcmin]	C2 [Nm/ arcmin]	n1MAX DBH [min-1]	n1MAX DBV [min-1]	n1MAX ZB [min-1]	M1HN [Nm]	M1MMAX [Nm]	M2N n1MAXDBH [Nm]	M2B [Nm]	M2NOT [Nm]
F102 (M2NMAX=84 Nm)														
4,308	56/13	**F102_0043MB20**	9,1	18,6	11/8	5,2	3500	3000	4000	**8,0**	29	52	100	200
4,308	56/13	**F102_0043MB20**	9,1	18,6	11/8	5,2	3500	3000	4000	**12**	24	52	100	200
4,308	56/13	**F102_0043MB20**	9,1	18,6	11/8	5,2	3500	3000	4000	**16**	18	52	100	200
4,308	56/13	**F102_0043MB20**	9,1	18,6	11/8	5,2	3500	3000	4000	**24**	6,9	52	100	200
6,462	84/13	**F102_0065MB20**	8,3	18,6	11/8	5,8	3500	3000	4000	**8,0**	16	59	110	200
6,462	84/13	**F102_0065MB20**	8,3	18,6	11/8	5,8	3500	3000	4000	**12**	10	59	110	200
6,462	84/13	**F102_0065MB20**	8,3	18,6	11/8	5,8	3500	3000	4000	**16**	4,6	59	110	200
7,156	322/45	**F102_0072MB20**	8,2	18,6	11/8	6,0	3500	3500	4000	**8,0**	13	61	110	200
7,156	322/45	**F102_0072MB20**	8,2	18,6	11/8	6,0	3500	3500	4000	**12**	7,6	61	110	200
7,156	322/45	**F102_0072MB20**	8,2	18,6	11/8	6,0	3500	3500	4000	**16**	2,0	61	110	200
8,948	1029/115	**F102_0089MB20**	8,0	18,6	11/8	6,2	3500	3500	4000	**8,0**	8,3	66	110	200
8,948	1029/115	**F102_0089MB20**	8,0	18,6	11/8	6,2	3500	3500	4000	**12**	2,7	66	110	200
10,92	273/25	**F102_0110MB20**	7,9	18,6	11/8	6,3	3500	3500	4000	**8,0**	4,8	70	110	200
13,59	231/17	**F102_0135MB20**	7,8	18,6	11/8	6,4	3500	3500	4000	**8,0**	1,7	76	110	200
18,46	1495/81	**F102_0185MB20**	7,9	18,6	11/6	7,6	3500	3500	4000	**8,0**	0,2	84	120	240
F202 (M2NMAX=210 Nm)														
4,680	2616/559	**F202_0047MB20**	12	26,8	11/8	10	3100	2600	4000	**8,0**	52	110	170	340
4,680	2616/559	**F202_0047MB20**	12	26,8	11/8	10	3100	2600	4000	**12**	47	110	170	340
4,680	2616/559	**F202_0047MB20**	12	26,8	11/8	10	3100	2600	4000	**16**	41	110	170	340
4,680	2616/559	**F202_0047MB20**	12	26,8	11/8	10	3100	2600	4000	**24**	30	110	170	340
4,680	2616/559	**F202_0047MB20**	12	26,8	11/8	10	3100	2600	4000	**30**	22	110	170	340
4,680	2616/559	**F202_0047MB30**	21	32,2	11/8	12	3100	2600	4000	**16**	52	110	210	400
4,680	2616/559	**F202_0047MB30**	21	32,2	11/8	12	3100	2600	4000	**24**	41	110	210	400
4,680	2616/559	**F202_0047MB30**	21	32,2	11/8	12	3100	2600	4000	**32**	30	110	210	400
4,680	2616/559	**F202_0047MB30**	21	32,2	11/8	12	3100	2600	4000	**45**	12	110	210	400
5,552	5341/962	**F202_0056MB20**	11	26,8	11/8	11	3100	2600	4000	**8,0**	52	120	200	400
5,552	5341/962	**F202_0056MB20**	11	26,8	11/8	11	3100	2600	4000	**12**	46	120	200	400
5,552	5341/962	**F202_0056MB20**	11	26,8	11/8	11	3100	2600	4000	**16**	40	120	200	400
5,552	5341/962	**F202_0056MB20**	11	26,8	11/8	11	3100	2600	4000	**24**	29	120	200	400
5,552	5341/962	**F202_0056MB20**	11	26,8	11/8	11	3100	2600	4000	**30**	21	120	200	400
5,552	5341/962	**F202_0056MB30**	20	32,2	11/8	12	3100	2600	4000	**16**	40	120	210	400
5,552	5341/962	**F202_0056MB30**	20	32,2	11/8	12	3100	2600	4000	**24**	29	120	210	400
5,552	5341/962	**F202_0056MB30**	20	32,2	11/8	12	3100	2600	4000	**32**	18	120	210	400
7,167	5777/806	**F202_0072MB20**	9,5	26,8	11/8	13	3500	3100	4000	**8,0**	38	120	210	400
7,167	5777/806	**F202_0072MB20**	9,5	26,8	11/8	13	3500	3100	4000	**12**	32	120	210	400
7,167	5777/806	**F202_0072MB20**	9,5	26,8	11/8	13	3500	3100	4000	**16**	26	120	210	400
7,167	5777/806	**F202_0072MB20**	9,5	26,8	11/8	13	3500	3100	4000	**24**	15	120	210	400
7,167	5777/806	**F202_0072MB20**	9,5	26,8	11/8	13	3500	3100	4000	**30**	6,7	120	210	400
7,167	5777/806	**F202_0072MB30**	19	32,2	11/8	14	3500	3100	4000	**16**	26	120	210	400
7,167	5777/806	**F202_0072MB30**	19	32,2	11/8	14	3500	3100	4000	**24**	15	120	210	400
7,167	5777/806	**F202_0072MB30**	19	32,2	11/8	14	3600	3100	4000	**32**	3,9	120	210	400
9,006	3161/351	**F202_0090MB20**	8,9	26,8	11/8	14	3500	3100	4000	**8,0**	28	130	210	400
9,006	3161/351	**F202_0090MB20**	8,9	26,8	11/8	14	3500	3100	4000	**12**	22	130	210	400
9,006	3161/351	**F202_0090MB20**	8,9	26,8	11/8	14	3500	3100	4000	**16**	16	130	210	400
9,006	3161/351	**F202_0090MB20**	8,9	26,8	11/8	14	3500	3100	4000	**24**	5,2	130	210	400
9,006	3161/351	**F202_0090MB30**	18	32,2	11/8	14	3500	3100	4000	**16**	16	130	210	400
9,006	3161/351	**F202_0090MB30**	18	32,2	11/8	14	3500	3100	4000	**24**	5,2	130	210	400
10,80	7303/676	**F202_0110MB20**	8,5	26,8	11/8	14	3500	3500	4000	**8,0**	21	140	210	400
10,80	7303/676	**F202_0110MB20**	8,5	26,8	11/8	14	3500	3500	4000	**12**	16	140	210	400
10,80	7303/676	**F202_0110MB20**	8,5	26,8	11/8	14	3500	3500	4000	**16**	9,9	140	210	400
10,80	7303/676	**F202_0110MB30**	18	32,2	11/8	15	3500	3500	4000	**16**	9,9	140	210	400
13,63	109/8	**F202_0135MB20**	8,2	26,8	11/8	15	3500	3500	4000	**8,0**	14	150	210	400
13,63	109/8	**F202_0135MB20**	8,2	26,8	11/8	15	3500	3500	4000	**12**	8,8	150	210	400
13,63	109/8	**F202_0135MB20**	8,2	26,8	11/8	15	3500	3500	4000	**16**	3,2	150	210	400
13,63	109/8	**F202_0135MB30**	18	32,2	11/8	15	3500	3500	4000	**16**	3,2	150	210	400
18,65	6360/341	**F202_0185MB20**	8,5	26,8	11/6	17	3500	3100	4000	**8,0**	11	170	270	480
18,65	6360/341	**F202_0185MB20**	8,5	26,8	11/6	17	3500	3100	4000	**12**	5,7	170	270	480
18,65	6360/341	**F202_0185MB20**	8,5	26,8	11/6	17	3500	3100	4000	**16**	0,1	170	270	480
18,65	6360/341	**F202_0185MB30**	18	32,2	11/6	17	3500	3100	4000	**16**	0,1	170	270	480

Flachgetriebe **F** Motoradapter mit Bremse
*Offset Helical Gear Units **F** Motor Adapter with Brake*
Réducteurs à arbres parallèles **F** lanterne pour moteur avec frein

STÖBER

Bitte beachten Sie die Hinweise auf Seite F4! ***Please take notice of the indications on page F4!*** **Veuillez s. v. p. prendre en considération les observations à la page F4!**

i	iexakt	Typ	J1 [10-4 kgm2]	G [kg]	Δφ2 [arcmin]	C2 [Nm/ arcmin]	n1MAX DBH [min-1]	n1MAX DBV [min-1]	n1MAX ZB [min-1]	M1HN [Nm]	M1MMAX [Nm]	M2N n1MAXDBH [Nm]	M2B [Nm]	M2NOT [Nm]
F202 (M2NMAX=210 Nm)														
23,43	2320/99	**F202_0230MB20**	8,2	26,8	11/6	17	3500	3100	4000	**8,0**	6,7	180	270	480
23,43	2320/99	**F202_0230MB20**	8,2	26,8	11/6	17	3500	3100	4000	**12**	1,1	180	270	480
28,11	4020/143	**F202_0280MB20**	8,1	26,8	11/6	18	3500	3500	4000	**8,0**	3,7	190	270	480
35,46	390/11	**F202_0350MB20**	7,9	26,8	11/6	18	3500	3500	4000	**8,0**	0,6	210	270	480
F302 (M2NMAX=400 Nm)														
4,644	4992/1075	**F302_0046MB20**	16	34,4	11/8	12	3000	2600	4000	**8,0**	52	170	170	340
4,644	4992/1075	**F302_0046MB20**	16	34,4	11/8	12	3000	2600	4000	**12**	47	170	170	340
4,644	4992/1075	**F302_0046MB20**	16	34,4	11/8	12	3000	2600	4000	**16**	41	170	170	340
4,644	4992/1075	**F302_0046MB20**	16	34,4	11/8	12	3000	2600	4000	**24**	30	170	170	340
4,644	4992/1075	**F302_0046MB20**	16	34,4	11/8	12	3000	2600	4000	**30**	22	170	170	340
4,644	4992/1075	**F302_0046MB30**	26	39,8	11/8	14	3000	2600	4000	**16**	100	180	350	650
4,644	4992/1075	**F302_0046MB30**	26	39,8	11/8	14	3000	2600	4000	**24**	89	180	350	650
4,644	4992/1075	**F302_0046MB30**	26	39,8	11/8	14	3000	2600	4000	**32**	77	180	350	650
4,644	4992/1075	**F302_0046MB30**	26	39,8	11/8	14	3000	2600	4000	**45**	59	180	350	650
5,720	143/25	**F302_0057MB20**	13	34,4	11/8	14	3000	2600	4000	**8,0**	52	200	210	420
5,720	143/25	**F302_0057MB20**	13	34,4	11/8	14	3000	2600	4000	**12**	47	200	210	420
5,720	143/25	**F302_0057MB20**	13	34,4	11/8	14	3000	2600	4000	**16**	41	200	210	420
5,720	143/25	**F302_0057MB20**	13	34,4	11/8	14	3000	2600	4000	**24**	30	200	210	420
5,720	143/25	**F302_0057MB20**	13	34,4	11/8	14	3000	2600	4000	**30**	22	200	210	420
5,720	143/25	**F302_0057MB30**	23	39,8	11/8	16	3000	2600	4000	**16**	76	200	350	640
5,720	143/25	**F302_0057MB30**	23	39,8	11/8	16	3000	2600	4000	**24**	64	200	350	640
5,720	143/25	**F302_0057MB30**	23	39,8	11/8	16	3000	2600	4000	**32**	53	200	350	640
5,720	143/25	**F302_0057MB30**	23	39,8	11/8	16	3000	2600	4000	**45**	35	200	350	640
7,172	208/29	**F302_0072MB20**	11	34,4	11/8	16	3500	3100	4000	**8,0**	52	200	260	520
7,172	208/29	**F302_0072MB20**	11	34,4	11/8	16	3500	3100	4000	**12**	47	200	260	520
7,172	208/29	**F302_0072MB20**	11	34,4	11/8	16	3500	3100	4000	**16**	41	200	260	520
7,172	208/29	**F302_0072MB20**	11	34,4	11/8	16	3500	3100	4000	**24**	30	200	260	520
7,172	208/29	**F302_0072MB20**	11	34,4	11/8	16	3500	3100	4000	**30**	22	200	260	520
7,172	208/29	**F302_0072MB30**	21	39,8	11/8	17	3500	3100	4000	**16**	57	200	350	650
7,172	208/29	**F302_0072MB30**	21	39,8	11/8	17	3500	3100	4000	**24**	46	200	350	650
7,172	208/29	**F302_0072MB30**	21	39,8	11/8	17	3500	3100	4000	**32**	34	200	350	650
7,172	208/29	**F302_0072MB30**	21	39,8	11/8	17	3500	3100	4000	**45**	16	200	350	650
8,986	5616/625	**F302_0090MB20**	10	34,4	11/8	17	3500	3100	4000	**8,0**	52	220	330	650
8,986	5616/625	**F302_0090MB20**	10	34,4	11/8	17	3500	3100	4000	**12**	46	220	330	650
8,986	5616/625	**F302_0090MB20**	10	34,4	11/8	17	3500	3100	4000	**16**	41	220	330	650
8,986	5616/625	**F302_0090MB20**	10	34,4	11/8	17	3500	3100	4000	**24**	30	220	330	650
8,986	5616/625	**F302_0090MB20**	10	34,4	11/8	17	3500	3100	4000	**30**	21	220	330	650
8,986	5616/625	**F302_0090MB30**	20	39,8	11/8	18	3500	3100	4000	**16**	41	220	350	650
8,986	5616/625	**F302_0090MB30**	20	39,8	11/8	18	3500	3100	4000	**24**	30	220	350	650
8,986	5616/625	**F302_0090MB30**	20	39,8	11/8	18	3500	3100	4000	**32**	18	220	350	650
8,986	5616/625	**F302_0090MB30**	20	39,8	11/8	18	3500	3100	4000	**45**	0,1	220	350	650
10,79	1456/135	**F302_0110MB20**	9,5	34,4	11/8	18	3500	3500	4000	**8,0**	41	230	350	650
10,79	1456/135	**F302_0110MB20**	9,5	34,4	11/8	18	3500	3500	4000	**12**	36	230	350	650
10,79	1456/135	**F302_0110MB20**	9,5	34,4	11/8	18	3500	3500	4000	**16**	30	230	350	650
10,79	1456/135	**F302_0110MB20**	9,5	34,4	11/8	18	3500	3500	4000	**24**	19	230	350	650
10,79	1456/135	**F302_0110MB20**	9,5	34,4	11/8	18	3500	3500	4000	**30**	11	230	350	650
10,79	1456/135	**F302_0110MB30**	19	39,8	11/8	19	3500	3500	4000	**16**	30	230	350	650
10,79	1456/135	**F302_0110MB30**	19	39,8	11/8	19	3500	3500	4000	**24**	19	230	350	650
10,79	1456/135	**F302_0110MB30**	19	39,8	11/8	19	3700	3500	4000	**32**	7,8	230	350	650
13,38	7696/575	**F302_0135MB20**	8,9	34,4	11/8	19	3500	3500	4000	**8,0**	31	250	350	650
13,38	7696/575	**F302_0135MB20**	8,9	34,4	11/8	19	3500	3500	4000	**12**	26	250	350	650
13,38	7696/575	**F302_0135MB20**	8,9	34,4	11/8	19	3500	3500	4000	**16**	20	250	350	650
13,38	7696/575	**F302_0135MB20**	8,9	34,4	11/8	19	3500	3500	4000	**24**	8,8	250	350	650
13,38	7696/575	**F302_0135MB20**	8,9	34,4	11/8	19	3500	3500	4000	**30**	0,4	250	350	650
13,38	7696/575	**F302_0135MB30**	18	39,8	11/8	19	3500	3500	4000	**16**	20	250	350	650
13,38	7696/575	**F302_0135MB30**	18	39,8	11/8	19	3500	3500	4000	**24**	8,8	250	350	650
18,77	4900/261	**F302_0190MB20**	9,5	34,4	11/6	21	3500	3100	4000	**8,0**	26	280	450	800
18,77	4900/261	**F302_0190MB20**	9,5	34,4	11/6	21	3500	3100	4000	**12**	20	280	450	800
18,77	4900/261	**F302_0190MB20**	9,5	34,4	11/6	21	3500	3100	4000	**16**	15	280	450	800

Flachgetriebe **F** Motoradapter mit Bremse
*Offset Helical Gear Units **F** Motor Adapter with Brake*
Réducteurs à arbres parallèles **F** lanterne pour moteur avec frein

STÖBER

Bitte beachten Sie die Hinweise auf Seite F4! ***Please take notice of the indications on page F4!*** **Veuillez s. v. p. prendre en considération les observations à la page F4!**

F

i	iexakt	Typ	J1 [10-4 kgm2]	G [kg]	Δφ2 [arcmin]	C2 [Nm/ arcmin]	n1MAX DBH [min-1]	n1MAX DBV [min-1]	n1MAX ZB [min-1]	M1HN [Nm]	M1MMAX [Nm]	M2N n1MAXDBH [Nm]	M2B [Nm]	M2NOT [Nm]
F302 (M2NMAX=400 Nm)														
18,77	4900/261	**F302_0190MB20**	9,5	34,4	11/6	21	3500	3100	4000	**24**	3,6	280	450	800
18,77	4900/261	**F302_0190MB30**	19	39,8	11/6	21	3500	3100	4000	**16**	15	280	450	800
18,77	4900/261	**F302_0190MB30**	19	39,8	11/6	21	3500	3100	4000	**24**	3,6	280	450	800
23,52	588/25	**F302_0240MB20**	9,0	34,4	11/6	21	3500	3100	4000	**8,0**	18	300	450	800
23,52	588/25	**F302_0240MB20**	9,0	34,4	11/6	21	3500	3100	4000	**12**	13	300	450	800
23,52	588/25	**F302_0240MB20**	9,0	34,4	11/6	21	3500	3100	4000	**16**	7,3	300	450	800
23,52	588/25	**F302_0240MB30**	18	39,8	11/6	21	3500	3100	4000	**16**	7,3	300	450	800
28,23	6860/243	**F302_0280MB20**	8,6	34,4	11/6	21	3500	3500	4000	**8,0**	14	320	450	800
28,23	6860/243	**F302_0280MB20**	8,6	34,4	11/6	21	3500	3500	4000	**12**	7,9	320	450	800
28,23	6860/243	**F302_0280MB20**	8,6	34,4	11/6	21	3500	3500	4000	**16**	2,3	320	450	800
28,23	6860/243	**F302_0280MB30**	18	39,8	11/6	22	3500	3500	4000	**16**	2,3	320	450	800
35,03	7252/207	**F302_0350MB20**	8,3	34,4	11/6	22	3500	3500	4000	**8,0**	8,7	340	450	800
35,03	7252/207	**F302_0350MB20**	8,3	34,4	11/6	22	3500	3500	4000	**12**	3,1	340	450	800
47,19	1274/27	**F302_0470MB20**	8,1	34,4	11/6	22	3500	3500	4000	**8,0**	3,6	380	450	800
56,49	4067/72	**F302_0560MB20**	7,9	34,4	11/6	22	3500	3500	4000	**8,0**	1,2	400	450	800
F402 (M2NMAX=700 Nm)														
4,678	1408/301	**F402_0047MB20**	22	42,7	10/7	16	2700	2300	4000	**8,0**	52	170	170	340
4,678	1408/301	**F402_0047MB20**	22	42,7	10/7	16	2700	2300	4000	**12**	47	170	170	340
4,678	1408/301	**F402_0047MB20**	22	42,7	10/7	16	2700	2300	4000	**16**	41	170	170	340
4,678	1408/301	**F402_0047MB20**	22	42,7	10/7	16	2700	2300	4000	**24**	30	170	170	340
4,678	1408/301	**F402_0047MB20**	22	42,7	10/7	16	2700	2300	4000	**30**	22	170	170	340
4,678	1408/301	**F402_0047MB30**	33	48,1	10/7	21	2700	2300	4000	**16**	150	320	450	910
4,678	1408/301	**F402_0047MB30**	33	48,1	10/7	21	2700	2300	4000	**24**	140	320	450	910
4,678	1408/301	**F402_0047MB30**	33	48,1	10/7	21	2700	2300	4000	**32**	120	320	450	910
4,678	1408/301	**F402_0047MB30**	33	48,1	10/7	21	2700	2300	4000	**45**	110	320	450	910
4,678	1408/301	**F402_0047MB30**	33	48,1	10/7	21	2700	2300	4000	**90**	43	320	450	910
4,678	1408/301	**F402_0047MB40**	82	59,8	10/7	23	2700	2300	3000	**50**	140	320	550	1100
4,678	1408/301	**F402_0047MB40**	82	59,8	10/7	23	2700	2300	3000	**72**	100	320	550	1100
4,678	1408/301	**F402_0047MB40**	82	59,8	10/7	23	2700	2300	3000	**100**	65	320	550	1100
5,813	3784/651	**F402_0058MB20**	18	42,7	10/7	21	2700	2300	4000	**8,0**	52	210	210	420
5,813	3784/651	**F402_0058MB20**	18	42,7	10/7	21	2700	2300	4000	**12**	47	210	210	420
5,813	3784/651	**F402_0058MB20**	18	42,7	10/7	21	2700	2300	4000	**16**	41	210	210	420
5,813	3784/651	**F402_0058MB20**	18	42,7	10/7	21	2700	2300	4000	**24**	30	210	210	420
5,813	3784/651	**F402_0058MB20**	18	42,7	10/7	21	2700	2300	4000	**30**	22	210	210	420
5,813	3784/651	**F402_0058MB30**	28	48,1	10/7	25	2700	2300	4000	**16**	140	340	550	1100
5,813	3784/651	**F402_0058MB30**	28	48,1	10/7	25	2700	2300	4000	**24**	130	340	550	1100
5,813	3784/651	**F402_0058MB30**	28	48,1	10/7	25	2700	2300	4000	**32**	120	340	550	1100
5,813	3784/651	**F402_0058MB30**	28	48,1	10/7	25	2700	2300	4000	**45**	100	340	550	1100
5,813	3784/651	**F402_0058MB30**	28	48,1	10/7	25	2700	2300	4000	**90**	39	340	550	1100
5,813	3784/651	**F402_0058MB40**	78	59,8	10/7	27	2700	2300	3000	**50**	95	340	550	1100
5,813	3784/651	**F402_0058MB40**	78	59,8	10/7	27	2700	2300	3000	**72**	64	340	550	1100
5,813	3784/651	**F402_0058MB40**	78	59,8	10/7	27	2700	2300	3000	**100**	25	340	550	1100
7,202	605/84	**F402_0072MB20**	15	42,7	10/7	25	3200	2800	4000	**8,0**	52	260	260	520
7,202	605/84	**F402_0072MB20**	15	42,7	10/7	25	3200	2800	4000	**12**	47	260	260	520
7,202	605/84	**F402_0072MB20**	15	42,7	10/7	25	3200	2800	4000	**16**	41	260	260	520
7,202	605/84	**F402_0072MB20**	15	42,7	10/7	25	3200	2800	4000	**24**	30	260	260	520
7,202	605/84	**F402_0072MB20**	15	42,7	10/7	25	3200	2800	4000	**30**	22	260	260	520
7,202	605/84	**F402_0072MB30**	25	48,1	10/7	28	3200	2800	4000	**16**	110	350	550	1100
7,202	605/84	**F402_0072MB30**	25	48,1	10/7	28	3200	2800	4000	**24**	100	350	550	1100
7,202	605/84	**F402_0072MB30**	25	48,1	10/7	28	3200	2800	4000	**32**	89	350	550	1100
7,202	605/84	**F402_0072MB30**	25	48,1	10/7	28	3200	2800	4000	**45**	70	350	550	1100
7,202	605/84	**F402_0072MB30**	25	48,1	10/7	28	3200	2800	4000	**90**	7,3	350	550	1100
7,202	605/84	**F402_0072MB40**	75	59,8	10/7	30	3000	2800	3000	**50**	63	350	550	1100
7,202	605/84	**F402_0072MB40**	75	59,8	10/7	30	3000	2800	3000	**72**	33	350	550	1100
8,980	440/49	**F402_0090MB20**	12	42,7	10/7	28	3200	2800	4000	**8,0**	52	290	330	650
8,980	440/49	**F402_0090MB20**	12	42,7	10/7	28	3200	2800	4000	**12**	47	290	330	650
8,980	440/49	**F402_0090MB20**	12	42,7	10/7	28	3200	2800	4000	**16**	41	290	330	650
8,980	440/49	**F402_0090MB20**	12	42,7	10/7	28	3200	2800	4000	**24**	30	290	330	650
8,980	440/49	**F402_0090MB20**	12	42,7	10/7	28	3200	2800	4000	**30**	22	290	330	650

Flachgetriebe **F** Motoradapter mit Bremse

*Offset Helical Gear Units **F** Motor Adapter with Brake*

Réducteurs à arbres parallèles **F** lanterne pour moteur avec frein

STÖBER

Bitte beachten Sie die Hinweise auf Seite F4! ***Please take notice of the indications on page F4!*** **Veuillez s. v. p. prendre en considération les observations à la page F4!**

i	iexakt	Typ	J1 [10-4 kgm2]	G [kg]	Δφ2 [arcmin]	C2 [Nm/ arcmin]	n1MAX DBH [min-1]	n1MAX DBV [min-1]	n1MAX ZB [min-1]	M1HN [Nm]	M1MMAX [Nm]	M2N n1MAXDBH [Nm]	M2B [Nm]	M2NOT [Nm]
F402 (M2NMAX=700 Nm)														
8,980	440/49	**F402_0090MB30**	23	48,1	10/7	31	3200	2800	4000	**16**	85	370	550	1100
8,980	440/49	**F402_0090MB30**	23	48,1	10/7	31	3200	2800	4000	**24**	73	370	550	1100
8,980	440/49	**F402_0090MB30**	23	48,1	10/7	31	3200	2800	4000	**32**	62	370	550	1100
8,980	440/49	**F402_0090MB30**	23	48,1	10/7	31	3200	2800	4000	**45**	44	370	550	1100
8,980	440/49	**F402_0090MB40**	72	59,8	10/7	33	3000	2800	3000	**50**	37	380	550	1100
8,980	440/49	**F402_0090MB40**	72	59,8	10/7	33	3000	2800	3000	**72**	6,1	380	550	1100
10,83	682/63	**F402_0110MB20**	11	42,7	10/7	31	3500	3100	4000	**8,0**	52	290	390	790
10,83	682/63	**F402_0110MB20**	11	42,7	10/7	31	3500	3100	4000	**12**	47	290	390	790
10,83	682/63	**F402_0110MB20**	11	42,7	10/7	31	3500	3100	4000	**16**	41	290	390	790
10,83	682/63	**F402_0110MB20**	11	42,7	10/7	31	3500	3100	4000	**24**	30	290	390	790
10,83	682/63	**F402_0110MB20**	11	42,7	10/7	31	3500	3100	4000	**30**	22	290	390	790
10,83	682/63	**F402_0110MB30**	22	48,1	10/7	33	3500	3100	4000	**16**	66	380	550	1100
10,83	682/63	**F402_0110MB30**	22	48,1	10/7	33	3500	3100	4000	**24**	55	380	550	1100
10,83	682/63	**F402_0110MB30**	22	48,1	10/7	33	3500	3100	4000	**32**	44	380	550	1100
10,83	682/63	**F402_0110MB30**	22	48,1	10/7	33	3500	3100	4000	**45**	26	380	550	1100
10,83	682/63	**F402_0110MB40**	71	59,8	10/7	34	3000	3000	3000	**50**	19	400	550	1100
13,57	5984/441	**F402_0135MB20**	9,9	42,7	10/7	33	3500	3100	4000	**8,0**	52	320	490	990
13,57	5984/441	**F402_0135MB20**	9,9	42,7	10/7	33	3500	3100	4000	**12**	47	320	490	990
13,57	5984/441	**F402_0135MB20**	9,9	42,7	10/7	33	3500	3100	4000	**16**	41	320	490	990
13,57	5984/441	**F402_0135MB20**	9,9	42,7	10/7	33	3500	3100	4000	**24**	30	320	490	990
13,57	5984/441	**F402_0135MB20**	9,9	42,7	10/7	33	3500	3100	4000	**30**	22	320	490	990
13,57	5984/441	**F402_0135MB30**	21	48,1	10/7	35	3500	3100	4000	**16**	48	410	550	1100
13,57	5984/441	**F402_0135MB30**	21	48,1	10/7	35	3500	3100	4000	**24**	37	410	550	1100
13,57	5984/441	**F402_0135MB30**	21	48,1	10/7	35	3500	3100	4000	**32**	26	410	550	1100
13,57	5984/441	**F402_0135MB30**	21	48,1	10/7	35	3500	3100	4000	**45**	7,8	410	550	1100
13,57	5984/441	**F402_0135MB40**	70	59,8	10/7	36	3000	3000	3000	**50**	0,8	440	550	1100
18,62	3575/192	**F402_0185MB20**	11	42,7	10/5	36	3200	2800	4000	**8,0**	52	470	680	1350
18,62	3575/192	**F402_0185MB20**	11	42,7	10/5	36	3200	2800	4000	**12**	47	470	680	1350
18,62	3575/192	**F402_0185MB20**	11	42,7	10/5	36	3200	2800	4000	**16**	41	470	680	1350
18,62	3575/192	**F402_0185MB20**	11	42,7	10/5	36	3200	2800	4000	**24**	30	470	680	1350
18,62	3575/192	**F402_0185MB20**	11	42,7	10/5	36	3200	2800	4000	**30**	22	470	680	1350
18,62	3575/192	**F402_0185MB30**	21	48,1	10/5	37	3200	2800	4000	**16**	43	470	700	1400
18,62	3575/192	**F402_0185MB30**	21	48,1	10/5	37	3200	2800	4000	**24**	32	470	700	1400
18,62	3575/192	**F402_0185MB30**	21	48,1	10/5	37	3200	2800	4000	**32**	21	470	700	1400
18,62	3575/192	**F402_0185MB30**	21	48,1	10/5	37	3200	2800	4000	**45**	2,6	470	700	1400
23,21	325/14	**F402_0230MB20**	10,0	42,7	10/5	37	3200	2800	4000	**8,0**	41	510	700	1400
23,21	325/14	**F402_0230MB20**	10,0	42,7	10/5	37	3200	2800	4000	**12**	36	510	700	1400
23,21	325/14	**F402_0230MB20**	10,0	42,7	10/5	37	3200	2800	4000	**16**	30	510	700	1400
23,21	325/14	**F402_0230MB20**	10,0	42,7	10/5	37	3200	2800	4000	**24**	19	510	700	1400
23,21	325/14	**F402_0230MB20**	10,0	42,7	10/5	37	3200	2800	4000	**30**	11	510	700	1400
23,21	325/14	**F402_0230MB30**	21	48,1	10/5	37	3200	2800	4000	**16**	30	510	700	1400
23,21	325/14	**F402_0230MB30**	21	48,1	10/5	37	3200	2800	4000	**24**	19	510	700	1400
23,21	325/14	**F402_0230MB30**	21	48,1	10/5	37	3200	2800	4000	**32**	7,8	510	700	1400
27,99	2015/72	**F402_0280MB20**	9,4	42,7	10/5	37	3500	3100	4000	**8,0**	32	530	700	1400
27,99	2015/72	**F402_0280MB20**	9,4	42,7	10/5	37	3500	3100	4000	**12**	27	530	700	1400
27,99	2015/72	**F402_0280MB20**	9,4	42,7	10/5	37	3500	3100	4000	**16**	21	530	700	1400
27,99	2015/72	**F402_0280MB20**	9,4	42,7	10/5	37	3500	3100	4000	**24**	10	530	700	1400
27,99	2015/72	**F402_0280MB20**	9,4	42,7	10/5	37	3500	3100	4000	**30**	1,7	530	700	1400
27,99	2015/72	**F402_0280MB30**	20	48,1	10/5	38	3500	3100	4000	**16**	21	530	700	1400
27,99	2015/72	**F402_0280MB30**	20	48,1	10/5	38	3500	3100	4000	**24**	10	530	700	1400
35,08	2210/63	**F402_0350MB20**	8,9	42,7	10/5	38	3500	3100	4000	**8,0**	24	570	700	1400
35,08	2210/63	**F402_0350MB20**	8,9	42,7	10/5	38	3500	3100	4000	**12**	18	570	700	1400
35,08	2210/63	**F402_0350MB20**	8,9	42,7	10/5	38	3500	3100	4000	**16**	12	570	700	1400
35,08	2210/63	**F402_0350MB20**	8,9	42,7	10/5	38	3500	3100	4000	**24**	1,2	570	700	1400
35,08	2210/63	**F402_0350MB30**	19	48,1	10/5	38	3500	3100	4000	**16**	12	570	700	1400
35,08	2210/63	**F402_0350MB30**	19	48,1	10/5	38	3500	3100	4000	**24**	1,2	570	700	1400
46,94	845/18	**F402_0470MB20**	8,4	42,7	10/5	38	3500	3500	4000	**8,0**	15	630	700	1400
46,94	845/18	**F402_0470MB20**	8,4	42,7	10/5	38	3500	3500	4000	**12**	9,2	630	700	1400
46,94	845/18	**F402_0470MB20**	8,4	42,7	10/5	38	3500	3500	4000	**16**	3,6	630	700	1400
46,94	845/18	**F402_0470MB30**	19	48,1	10/5	38	3500	3500	4000	**16**	3,6	630	700	1400
55,97	2015/36	**F402_0560MB20**	8,2	42,7	10/5	38	3500	3500	4000	**8,0**	11	660	700	1400
55,97	2015/36	**F402_0560MB20**	8,2	42,7	10/5	38	3500	3500	4000	**12**	5,0	660	700	1400

STÖBER

Bitte beachten Sie die Hinweise auf Seite F4! ***Please take notice of the indications on page F4!*** **Veuillez s. v. p. prendre en considération les observations à la page F4!**

F

i	iexakt	Typ	J1 [10-4 kgm2]	G [kg]	Δφ2 [arcmin]	C2 [Nm/ arcmin]	n1MAX DBH [min-1]	n1MAX DBV [min-1]	n1MAX ZB [min-1]	M1HN [Nm]	M1MMAX [Nm]	M2N n1MAXDBH [Nm]	M2B [Nm]	M2NOT [Nm]
F402 (M2NMAX=700 Nm)														
70,06	1261/18	**F402_0700MB20**	8,0	42,7	10/5	38	3500	3500	4000	**8,0**	6,2	700	700	1400
70,06	1261/18	**F402_0700MB20**	8,0	42,7	10/5	38	3500	3500	4000	**12**	0,6	700	700	1400
93,33	280/3	**F402_0930MB20**	7,8	42,7	10/5	39	3500	3500	4000	**8,0**	1,9	700	700	1400
F602 (M2NMAX=1100 Nm)														
4,546	1273/280	**F602_0045MB30**	54	75,1	10/7	27	2500	2100	3500	**16**	150	440	440	880
4,546	1273/280	**F602_0045MB30**	54	75,1	10/7	27	2500	2100	3500	**24**	140	440	440	880
4,546	1273/280	**F602_0045MB30**	54	75,1	10/7	27	2500	2100	3500	**32**	120	440	440	880
4,546	1273/280	**F602_0045MB30**	54	75,1	10/7	27	2500	2100	3500	**45**	110	440	440	880
4,546	1273/280	**F602_0045MB30**	54	75,1	10/7	27	2500	2100	3500	**90**	43	440	440	880
4,546	1273/280	**F602_0045MB40**	104	86,8	10/7	31	2500	2100	3000	**50**	170	540	940	1230
4,546	1273/280	**F602_0045MB40**	104	86,8	10/7	31	2500	2100	3000	**72**	140	540	940	1230
4,546	1273/280	**F602_0045MB40**	104	86,8	10/7	31	2500	2100	3000	**100**	96	540	940	1230
4,546	1273/280	**F602_0045MB40**	104	86,8	10/7	31	2500	2100	3000	**160**	12	540	940	1230
5,673	1407/248	**F602_0057MB30**	43	75,1	10/7	35	2500	2100	3500	**16**	150	490	550	1100
5,673	1407/248	**F602_0057MB30**	43	75,1	10/7	35	2500	2100	3500	**24**	140	490	550	1100
5,673	1407/248	**F602_0057MB30**	43	75,1	10/7	35	2500	2100	3500	**32**	120	490	550	1100
5,673	1407/248	**F602_0057MB30**	43	75,1	10/7	35	2500	2100	3500	**45**	110	490	550	1100
5,673	1407/248	**F602_0057MB30**	43	75,1	10/7	35	2500	2100	3500	**90**	43	490	550	1100
5,673	1407/248	**F602_0057MB40**	92	86,8	10/7	39	2500	2100	3000	**50**	170	580	1000	1540
5,673	1407/248	**F602_0057MB40**	92	86,8	10/7	39	2500	2100	3000	**72**	140	580	1000	1540
5,673	1407/248	**F602_0057MB40**	92	86,8	10/7	39	2500	2100	3000	**100**	96	580	1000	1540
5,673	1407/248	**F602_0057MB40**	92	86,8	10/7	39	2500	2100	3000	**160**	12	580	1000	1540
7,159	3551/496	**F602_0072MB30**	34	75,1	10/7	43	2900	2500	4000	**16**	150	520	690	1390
7,159	3551/496	**F602_0072MB30**	34	75,1	10/7	43	2900	2500	4000	**24**	140	520	690	1390
7,159	3551/496	**F602_0072MB30**	34	75,1	10/7	43	2900	2500	4000	**32**	120	520	690	1390
7,159	3551/496	**F602_0072MB30**	34	75,1	10/7	43	2900	2500	4000	**45**	110	520	690	1390
7,159	3551/496	**F602_0072MB30**	34	75,1	10/7	43	2900	2500	4000	**90**	43	520	690	1390
7,159	3551/496	**F602_0072MB40**	84	86,8	10/7	47	2900	2500	3000	**50**	130	600	1000	1600
7,159	3551/496	**F602_0072MB40**	84	86,8	10/7	47	2900	2500	3000	**72**	94	600	1000	1600
7,159	3551/496	**F602_0072MB40**	84	86,8	10/7	47	2900	2500	3000	**100**	55	600	1000	1600
8,995	1943/216	**F602_0090MB20**	18	69,7	10/7	43	2900	2500	4000	**8,0**	52	330	330	650
8,995	1943/216	**F602_0090MB20**	18	69,7	10/7	43	2900	2500	4000	**12**	47	330	330	650
8,995	1943/216	**F602_0090MB20**	18	69,7	10/7	43	2900	2500	4000	**16**	41	330	330	650
8,995	1943/216	**F602_0090MB20**	18	69,7	10/7	43	2900	2500	4000	**24**	30	330	330	650
8,995	1943/216	**F602_0090MB20**	18	69,7	10/7	43	2900	2500	4000	**30**	22	330	330	650
8,995	1943/216	**F602_0090MB30**	29	75,1	10/7	50	2900	2500	4000	**16**	130	560	870	1600
8,995	1943/216	**F602_0090MB30**	29	75,1	10/7	50	2900	2500	4000	**24**	120	560	870	1600
8,995	1943/216	**F602_0090MB30**	29	75,1	10/7	50	2900	2500	4000	**32**	110	560	870	1600
8,995	1943/216	**F602_0090MB30**	29	75,1	10/7	50	2900	2500	4000	**45**	92	560	870	1600
8,995	1943/216	**F602_0090MB30**	29	75,1	10/7	50	2900	2500	4000	**90**	29	560	870	1600
8,995	1943/216	**F602_0090MB40**	78	86,8	10/7	54	2900	2500	3000	**50**	85	640	1000	1600
8,995	1943/216	**F602_0090MB40**	78	86,8	10/7	54	2900	2500	3000	**72**	54	640	1000	1600
8,995	1943/216	**F602_0090MB40**	78	86,8	10/7	54	2900	2500	3000	**100**	15	640	1000	1600
10,82	2077/192	**F602_0110MB20**	16	69,7	10/7	49	3300	2800	4000	**8,0**	52	340	390	790
10,82	2077/192	**F602_0110MB20**	16	69,7	10/7	49	3300	2800	4000	**12**	47	340	390	790
10,82	2077/192	**F602_0110MB20**	16	69,7	10/7	49	3300	2800	4000	**16**	41	340	390	790
10,82	2077/192	**F602_0110MB20**	16	69,7	10/7	49	3300	2800	4000	**24**	30	340	390	790
10,82	2077/192	**F602_0110MB20**	16	69,7	10/7	49	3300	2800	4000	**30**	22	340	390	790
10,82	2077/192	**F602_0110MB30**	26	75,1	10/7	56	3300	2800	4000	**16**	110	580	1000	1600
10,82	2077/192	**F602_0110MB30**	26	75,1	10/7	56	3300	2800	4000	**24**	96	580	1000	1600
10,82	2077/192	**F602_0110MB30**	26	75,1	10/7	56	3300	2800	4000	**32**	84	580	1000	1600
10,82	2077/192	**F602_0110MB30**	26	75,1	10/7	56	3300	2800	4000	**45**	66	580	1000	1600
10,82	2077/192	**F602_0110MB30**	26	75,1	10/7	56	3300	2800	4000	**90**	3,1	580	1000	1600
10,82	2077/192	**F602_0110MB40**	75	86,8	10/7	59	3000	2800	3000	**50**	59	680	1000	1600
10,82	2077/192	**F602_0110MB40**	75	86,8	10/7	59	3000	2800	3000	**72**	28	680	1000	1600
13,61	871/64	**F602_0135MB20**	13	69,7	10/7	56	3300	2800	4000	**8,0**	52	360	500	990
13,61	871/64	**F602_0135MB20**	13	69,7	10/7	56	3300	2800	4000	**12**	47	360	500	990
13,61	871/64	**F602_0135MB20**	13	69,7	10/7	56	3300	2800	4000	**16**	41	360	500	990
13,61	871/64	**F602_0135MB20**	13	69,7	10/7	56	3300	2800	4000	**24**	30	360	500	990

Flachgetriebe **F** Motoradapter mit Bremse
*Offset Helical Gear Units **F** Motor Adapter with Brake*
Réducteurs à arbres parallèles **F** lanterne pour moteur avec frein

STÖBER

Bitte beachten Sie die Hinweise auf Seite F4! ***Please take notice of the indications on page F4!*** **Veuillez s. v. p. prendre en considération les observations à la page F4!**

i	iexakt	Typ	J1 [10-4 kgm2]	G [kg]	Δφ2 [arcmin]	C2 [Nm/ arcmin]	n1MAX DBH [min-1]	n1MAX DBV [min-1]	n1MAX ZB [min-1]	M1HN [Nm]	M1MMAX [Nm]	M2N n1MAXDBH [Nm]	M2B [Nm]	M2NOT [Nm]
F602 (M2NMAX=1100 Nm)														
13,61	871/64	**F602_0135MB20**	13	69,7	10/7	56	3300	2800	4000	**30**	22	360	500	990
13,61	871/64	**F602_0135MB30**	24	75,1	10/7	61	3300	2800	4000	**16**	80	610	1000	1600
13,61	871/64	**F602_0135MB30**	24	75,1	10/7	61	3300	2800	4000	**24**	69	610	1000	1600
13,61	871/64	**F602_0135MB30**	24	75,1	10/7	61	3300	2800	4000	**32**	58	610	1000	1600
13,61	871/64	**F602_0135MB30**	24	75,1	10/7	61	3300	2800	4000	**45**	40	610	1000	1600
13,61	871/64	**F602_0135MB40**	73	86,8	10/7	63	3000	2800	3000	**50**	33	730	1000	1600
13,61	871/64	**F602_0135MB40**	73	86,8	10/7	63	3000	2800	3000	**72**	1,8	730	1000	1600
18,52	3445/186	**F602_0185MB30**	26	75,1	10/5	70	2900	2500	4000	**16**	72	820	1100	2000
18,52	3445/186	**F602_0185MB30**	26	75,1	10/5	70	2900	2500	4000	**24**	61	820	1100	2000
18,52	3445/186	**F602_0185MB30**	26	75,1	10/5	70	2900	2500	4000	**32**	49	820	1100	2000
18,52	3445/186	**F602_0185MB30**	26	75,1	10/5	70	2900	2500	4000	**45**	31	820	1100	2000
18,52	3445/186	**F602_0185MB40**	75	86,8	10/5	71	2900	2500	3000	**50**	24	820	1100	2000
23,27	1885/81	**F602_0230MB20**	13	69,7	10/5	70	2900	2500	4000	**8,0**	52	850	850	1690
23,27	1885/81	**F602_0230MB20**	13	69,7	10/5	70	2900	2500	4000	**12**	47	850	850	1690
23,27	1885/81	**F602_0230MB20**	13	69,7	10/5	70	2900	2500	4000	**16**	41	850	850	1690
23,27	1885/81	**F602_0230MB20**	13	69,7	10/5	70	2900	2500	4000	**24**	30	850	850	1690
23,27	1885/81	**F602_0230MB20**	13	69,7	10/5	70	2900	2500	4000	**30**	22	850	850	1690
23,27	1885/81	**F602_0230MB30**	24	75,1	10/5	72	2900	2500	4000	**16**	53	880	1100	2000
23,27	1885/81	**F602_0230MB30**	24	75,1	10/5	72	2900	2500	4000	**24**	41	880	1100	2000
23,27	1885/81	**F602_0230MB30**	24	75,1	10/5	72	2900	2500	4000	**32**	30	880	1100	2000
23,27	1885/81	**F602_0230MB30**	24	75,1	10/5	72	2900	2500	4000	**45**	12	880	1100	2000
23,27	1885/81	**F602_0230MB40**	73	86,8	10/5	73	2900	2500	3000	**50**	5,0	880	1100	2000
27,99	2015/72	**F602_0280MB20**	12	69,7	10/5	72	3300	2800	4000	**8,0**	51	870	1020	2000
27,99	2015/72	**F602_0280MB20**	12	69,7	10/5	72	3300	2800	4000	**12**	46	870	1020	2000
27,99	2015/72	**F602_0280MB20**	12	69,7	10/5	72	3300	2800	4000	**16**	40	870	1020	2000
27,99	2015/72	**F602_0280MB20**	12	69,7	10/5	72	3300	2800	4000	**24**	29	870	1020	2000
27,99	2015/72	**F602_0280MB20**	12	69,7	10/5	72	3300	2800	4000	**30**	20	870	1020	2000
27,99	2015/72	**F602_0280MB30**	22	75,1	10/5	74	3300	2800	4000	**16**	40	900	1100	2000
27,99	2015/72	**F602_0280MB30**	22	75,1	10/5	74	3300	2800	4000	**24**	29	900	1100	2000
27,99	2015/72	**F602_0280MB30**	22	75,1	10/5	74	3300	2800	4000	**32**	18	900	1100	2000
35,21	845/24	**F602_0350MB20**	11	69,7	10/5	74	3300	2800	4000	**8,0**	38	920	1100	2000
35,21	845/24	**F602_0350MB20**	11	69,7	10/5	74	3300	2800	4000	**12**	33	920	1100	2000
35,21	845/24	**F602_0350MB20**	11	69,7	10/5	74	3300	2800	4000	**16**	27	920	1100	2000
35,21	845/24	**F602_0350MB20**	11	69,7	10/5	74	3300	2800	4000	**24**	16	920	1100	2000
35,21	845/24	**F602_0350MB20**	11	69,7	10/5	74	3300	2800	4000	**30**	7,6	920	1100	2000
35,21	845/24	**F602_0350MB30**	21	75,1	10/5	75	3300	2800	4000	**16**	27	970	1100	2000
35,21	845/24	**F602_0350MB30**	21	75,1	10/5	75	3300	2800	4000	**24**	16	970	1100	2000
35,21	845/24	**F602_0350MB30**	21	75,1	10/5	75	3300	2800	4000	**32**	4,8	970	1100	2000
46,72	1495/32	**F602_0470MB20**	9,5	69,7	10/5	75	3500	3200	4000	**8,0**	26	970	1100	2000
46,72	1495/32	**F602_0470MB20**	9,5	69,7	10/5	75	3500	3200	4000	**12**	21	970	1100	2000
46,72	1495/32	**F602_0470MB20**	9,5	69,7	10/5	75	3500	3200	4000	**16**	15	970	1100	2000
46,72	1495/32	**F602_0470MB20**	9,5	69,7	10/5	75	3500	3200	4000	**24**	3,8	970	1100	2000
46,72	1495/32	**F602_0470MB30**	20	75,1	10/5	76	3500	3200	4000	**16**	15	1050	1100	2000
46,72	1495/32	**F602_0470MB30**	20	75,1	10/5	76	3500	3200	4000	**24**	3,8	1050	1100	2000
55,71	390/7	**F602_0560MB20**	9,1	69,7	10/5	76	3500	3200	4000	**8,0**	20	1020	1100	2000
55,71	390/7	**F602_0560MB20**	9,1	69,7	10/5	76	3500	3200	4000	**12**	15	1020	1100	2000
55,71	390/7	**F602_0560MB20**	9,1	69,7	10/5	76	3500	3200	4000	**16**	8,9	1020	1100	2000
55,71	390/7	**F602_0560MB30**	18	75,1	10/5	76	3500	3200	4000	**16**	8,9	1100	1100	2000
69,64	975/14	**F602_0700MB20**	8,6	69,7	10/5	76	3500	3200	4000	**8,0**	14	1050	1100	2000
69,64	975/14	**F602_0700MB20**	8,6	69,7	10/5	76	3500	3200	4000	**12**	8,3	1050	1100	2000
69,64	975/14	**F602_0700MB20**	8,6	69,7	10/5	76	3500	3200	4000	**16**	2,7	1050	1100	2000
69,64	975/14	**F602_0700MB30**	18	75,1	10/5	77	3500	3200	4000	**16**	2,7	1100	1100	2000
93,33	280/3	**F602_0930MB20**	8,2	69,7	10/5	77	3500	3200	4000	**8,0**	7,5	1070	1100	2000
93,33	280/3	**F602_0930MB20**	8,2	69,7	10/5	77	3500	3200	4000	**12**	1,9	1070	1100	2000
112,2	9425/84	**F602_1120MB20**	8,0	69,7	10/5	77	3500	3200	4000	**8,0**	4,4	1100	1100	2000
139,8	559/4	**F602_1400MB20**	7,9	69,7	10/5	77	3500	3200	4000	**8,0**	1,3	1100	1100	2000

Maßbilder
ServoFit®
Flachgetriebe **F**
Motoradapter mit Bremse

Dimension drawings
***ServoFit® F** Offset*
Helical Gear Units
Motor Adapter with Brake

Croquis cotés
Réduct. à arbres parallèles **ServoFit® F** lanterne pour moteur avec frein

STÖBER

F

STÖBER

MB20 - MB40

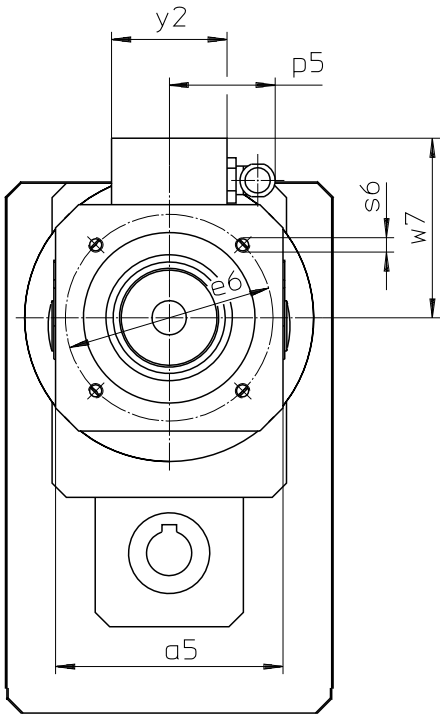

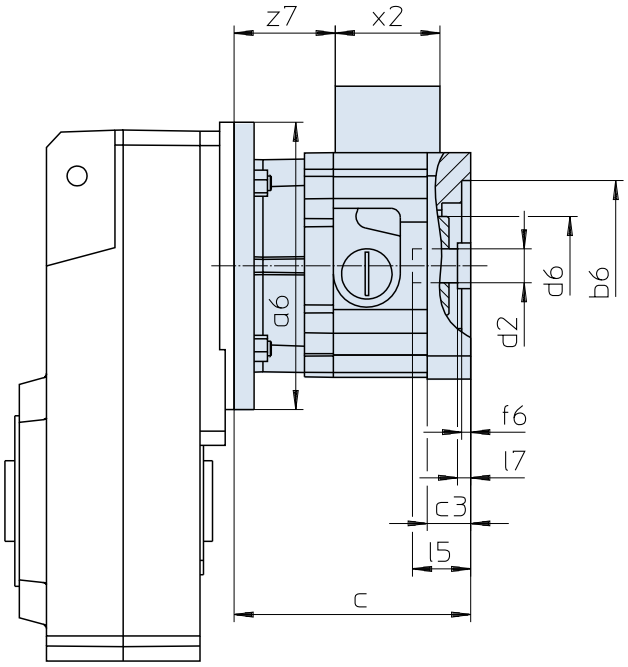

Maße Getriebe siehe Katalog ServoFit® Servogetriebe ID 442257.
Weitere Motoranschlussmaße auf Anfrage.

Gear unit dimensions see catalog ServoFit® servo gear units ID 442257. Further motor connection dimensions on request.

Dimensions réducteur voir catalogue réducteurs brushless ServoFit® ID 442257. D'autres cotes de connexion des motuers sur demande.

Typ	øb6	øe6	ød2min	ød2max	l5max	□a5	øa6	c	c3
MB20	95^{H7}	115	19	24	63,0	126	160	131	24,0
MB20	95^{H7}	130	19	24	63,0	126	160	131	24,0
MB20	110^{H7}	130	19	24	63,0	126	160	131	24,0
MB30	110^{H7}	165	24	32	66,5	155	200	146	25,0
MB30	130^{H7}	165	24	32	66,5	155	200	146	25,0
MB40	130^{H7}	215	32	38	83,0	194	250	182	35,5
MB40	180^{H7}	215	32	38	83,0	194	250	182	35,5

Typ	ød6	f6	l7max	p5	s6	w7	x2	y2	z7
MB20	55	5	11,0	59	M8	100,0	58	64	56,0
MB20	55	5	11,0	59	M8	100,0	58	64	56,0
MB20	55	5	11,0	59	M8	100,0	58	64	56,0
MB30	65	5	6,5	59	M10	114,5	58	64	68,0
MB30	65	5	6,5	59	M10	114,5	58	64	68,0
MB40	80	6	4,0	59	M12	134,0	58	64	94,5
MB40	80	6	4,0	59	M12	134,0	58	64	94,5

STÖBER

MB20 - MB40

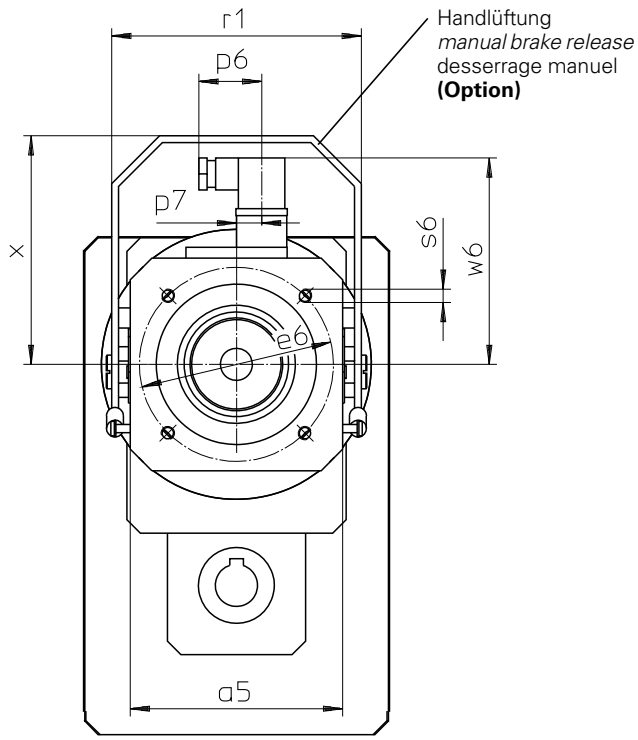

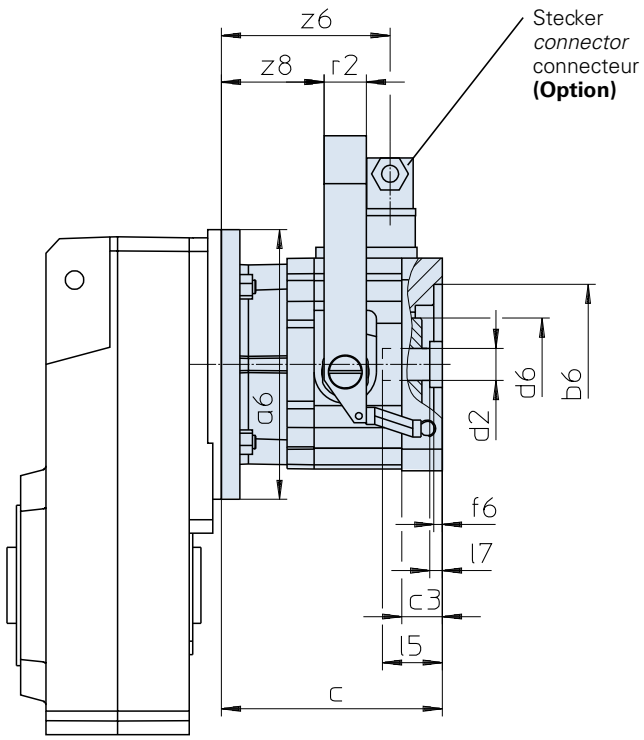

Maße Getriebe siehe Katalog ServoFit® Servogetriebe ID 442257.
Weitere Motoranschlussmaße auf Anfrage.

Gear unit dimensions see catalog ServoFit® servo gear units ID 442257. Further motor connection dimensions on request.

Dimensions réducteur voir catalogue réducteurs brushless ServoFit® ID 442257. D'autres cotes de connexion des motuers sur demande.

Typ	øb6	øe6	ød2min	ød2max	l5max	□a5	øa6	c	c3	ød6
MB20	95H7	115	19	24	63,0	126	160	131	24,0	55
MB20	95H7	130	19	24	63,0	126	160	131	24,0	55
MB20	110H7	130	19	24	63,0	126	160	131	24,0	55
MB30	110H7	165	24	32	66,5	155	200	146	25,0	65
MB30	130H7	165	24	32	66,5	155	200	146	25,0	65
MB40	130H7	215	32	38	83,0	194	250	182	35,5	80
MB40	180H7	215	32	38	83,0	194	250	182	35,5	80

Typ	f6	l7max	p6	p7	r1	r2	s6	w6	x	z6	z8
MB20	5	11,0	37,5	15	148	25	M8	122,4	135,5	100,0	61,0
MB20	5	11,0	37,5	15	148	25	M8	122,4	135,5	100,0	61,0
MB20	5	11,0	37,5	15	148	25	M8	122,4	135,5	100,0	61,0
MB30	5	6,5	37,5	15	178	25	M10	136,4	165,5	112,0	73,0
MB30	5	6,5	37,5	15	178	25	M10	136,4	165,5	112,0	73,0
MB40	6	4,0	37,5	15	222	30	M12	156,4	195,5	138,5	95,5
MB40	6	4,0	37,5	15	222	30	M12	156,4	195,5	138,5	95,5

ServoFit® Kegelrad-getriebe **K**

Motoradapter mit Bremse

ServoFit® K *Helical Bevel Gear Units*

Motor Adapter with Brake

Réducteurs à couple conique **ServoFit® K**

lanterne pour moteur avec frein

STÖBER

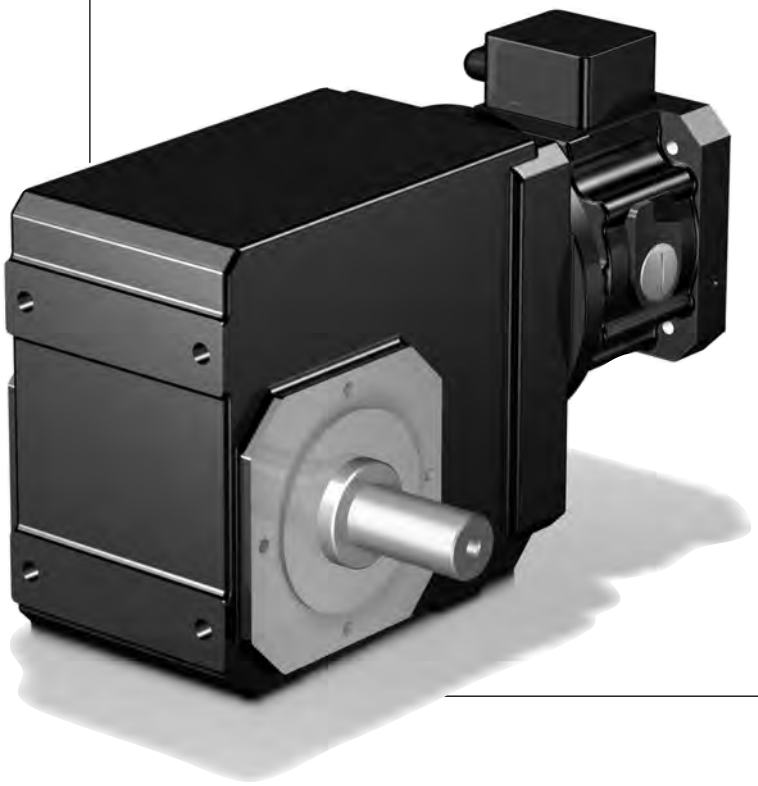

K

Inhaltsübersicht K

Typenbezeichnung - Ausführungsformen K2
Auswahltabelle
ServoFit® Kegelradgetriebe K K3
Maßbilder
ServoFit® Kegelradgetriebe K K25

Contents K

Type designation - Available combinations K2
Selection table
ServoFit® K Helical Bevel Gear Units K3
Dimension drawings
ServoFit® K Helical Bevel Gear Units K25

Sommaire K

Désignation des types -
Types de constructions K2
Tableau de sélection
Réducteurs à couple conique ServoFit® K K3
Croquis cotés
Réducteurs à couple conique ServoFit® K K25

Typenbezeichnung - Ausführungsformen

Type designation - Available combinations

Désignation des types - Types de constructions

STÖBER

K 5 1 3 V G 0160 MB 3 0

1 2 3 4 5 6 7 8 9 10

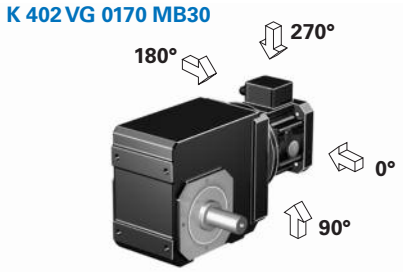

1 Getriebetyp
2 Getriebegröße
3 Generationsziffer
4 Stufenzahl
5 Wellenausführung (z.B. A=Hohlwelle)
6 Bauart (z.B. G = Gewindelochkreis)
7 Übersetzungskennzahl i x 10
8 **MB** - Motoradapter quadratisch mit Bremse für Motorwelle ohne Passfeder (Motormaßbild des Kunden erforderlich! Siehe Abb. Motorabtrieb und Maßbild ab Seite K25, bitte max. Abmessungen beachten)
9 Motoradaptergröße
10 Anbau an ServoFit®-Getriebe C, F, K, S

Wellenausführung und Bauart müssen entsprechend Seite K2/K3, Einbaulage "EL" entsprechend Seite K4, Katalog ID 442257, angegeben werden.

Zusätzliche Bestellangaben für Motoradapter mit Bremse:
Bremsmoment ..... Nm
(entspr. Auswahltabelle ab Seite K5)
Klemmenkasten ☐ Stecker (Option) ☐
Lage des Klemmenkastens / Steckers
0° ☐ 90° ☐ 180° ☐ 270° ☐
el. Lüftüberwachung
(nur bei Ausführung mit Klemmenkasten) ☐
Handlüftung (Option) ☐
Spulenspannung UDC 24 V ☐ 104 V ☐

1 *Gear unit type*
2 *Gear unit size*
3 *Generation number*
4 *Stages*
5 *Shaft version (e.g. A = hollow shaft)*
6 *Style (e.g. G = Pitch circle diameter)*
7 *Transmission ratio i x 10*
8 ***MB*** *- Motor adapter square with brake for motor shaft without key (dimension drawing of customer motor necessary! Also see pic. motor output and dimension drawing from page K25, please observe the max. dimensions)*
9 *Motor adapter size*
10 *For mounting at ServoFit® gear units C, F, K, S*

Shaft version and style must be indicated according to page K2/K3, mounting position "EL" according to page K4, catalog ID 442257.

Additional ordering information for Motor Adapter with Brake:
Braking torque ..... Nm
(corresp. selection table starting on page K5)
Terminal box ☐ Plug connector (option) ☐
Position of terminal box / plug connector
0° ☐ 90° ☐ 180° ☐ 270° ☐
Elec. air monitoring
(only for models with terminal box) ☐
Manual brake release (option) ☐
Coil voltage UDC 24 V ☐ 104 V ☐

1 Type de réducteur
2 Taille du réducteur
3 No. de génération
4 Nombre de vitesses
5 Exécution de l'arbre (par ex. A = arbre creux)
6 Type de construction
(par ex. G = Fixation à trous taraudés)
7 Rapport de transmission i x 10
8 **MB** - Lanterne pour moteur carré avec frein pour arbre de moteur sans clavette (plan coté du moteur requis neccesaire! Voir dessin sortie des moteurs et croquis cotés à partir de page K25, tenir compte des dimensions max.)
9 Taille lanterne pour moteur
10 Pour assemplage du réducteurs ServoFit® C, F, K, S

Exécution de l'arbre et type de construction doit être donnée conformément à la page K2/K3, la position de montage "EL" conformément à la page K4, catalogue ID 442257.

Références additionnelles pour lanterne pour moteur avec frein:
Couple de freinage ..... Nm
(suivant la tableau de sélection
à partir de la page K5)
Boîte à bornes ☐ Connecteur (option) ☐
Position de la boîte à bornes / connecteur
0° ☐ 90° ☐ 180° ☐ 270° ☐
Contrôle de desserrage él.
(uniquem. pour version avec boîte à bornes) ☐
Desserrage manuel (option) ☐
Tension continue UDC 24 V ☐ 104 V ☐

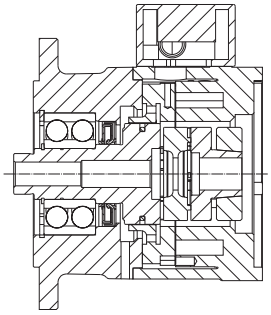

Motoradapter mit Bremse MB
Motor adapter with brake MB
Lanterne pour moteur avec frein MB

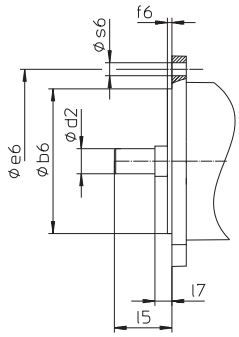

Abb. Motorabtrieb
Picture: Motor output
Figure: Sortie de moteur

Auswahltabelle
ServoFit® Kegelrad-
getriebe **K**
Motoradapter mit Bremse

Selection table
ServoFit® K *Helical*
Bevel Gear Units
Motor Adapter with Brake

Tableau de sélection
Réduct. à couple co-
nique **ServoFit® K** lan-
terne pour moteur avec frein

STÖBER

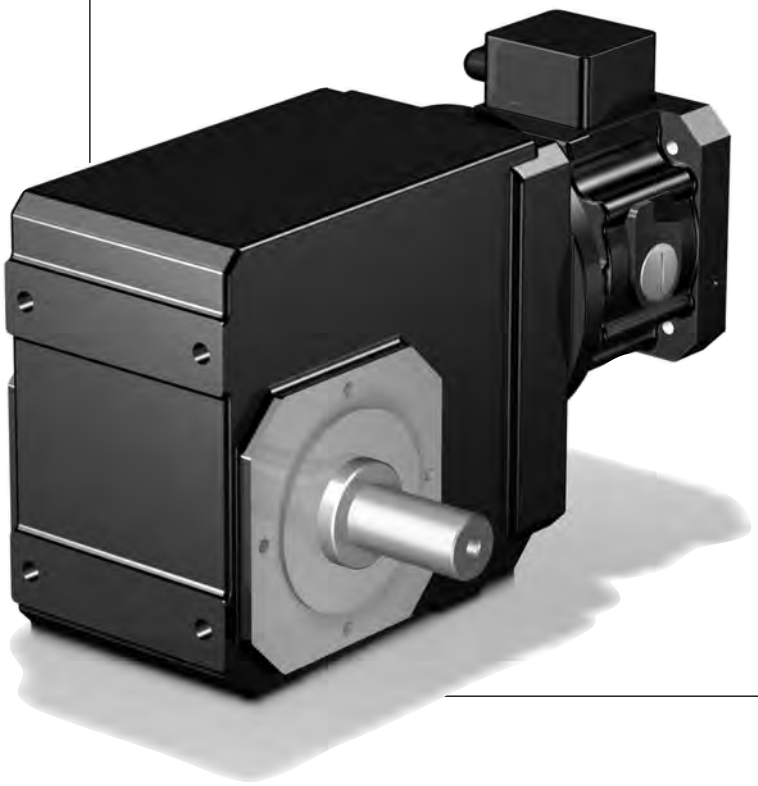

K

Auswahltabelle **ServoFit®** Kegelradgetriebe **K**

Motoradapter mit Bremse

*Selection table **ServoFit® K** Helical Bevel Gear Units*

Motor Adapter with Brake

Tableau de sélection Réduct. à couple conique **ServoFit® K** lanterne pour moteur avec frein

STÖBER

Bezeichnungen:

i - Getriebeübersetzung
i_{exakt} - math. genaue Übersetzung
MB - Motoradapter mit Bremse
J_1 - Massenträgheitsmoment (auf Eintrieb bezogen)
G - Gewicht (Bauart G, Schmierstoffmenge für EL1)
$\Lambda\varphi_2$ - Getriebedrehspiel (Standard/Kl. II/Kl. I) spielreduzierte Ausführung gegen Mehrpreis, spielreduziert Kl. I nur für zyklische Bewegungsabläufe, nicht für Dauerbetrieb geeignet (ohne Drehspiel Bremse, siehe Seite 5)
C_2 - Getriebesteifigkeit (auf Abtrieb bezogen bei M_{2N})
n_{1MAX} - max. Eintriebsdrehzahl
DBH - Dauerbetrieb - Motoranschluss und Getriebeabtrieb horizontal
DBV - Dauerbetrieb - Motoranschluss oder Getriebeabtrieb vertikal
ZB - Zyklusbetrieb
(bei Umgebungstemperatur 20°C, siehe auch Seite A10/A11, Katalog ID 442257)
Höhere Drehzahlen auf Anfrage!
M_{1HN} - Nennbremsmoment (+40%, -20%) der Bremse im Motoradapter
M_{1MMAX}-max. zul. Motor-Bremsmoment für das Getriebe bei redundanten Bremssystemen (10^3 Bremsungen) einschließlich etwaiger Toleranzen des Bremsmoments (f_{eff} = 1)
M_{2N} - Nenndrehmoment
M_{2B} - max. zul. Beschleunigungsmoment
M_{2NOT} - NOT-AUS-Moment (10^3 Lastwechsel)

Symbols:

i *- Gear unit ratio*
i_{exakt} *- Exact math. ratio*
MB *- Motor adapter with brake*
J_1 *- Mass moment of inertia (related to input)*
G *- Weight (style G, quantity of lubricant for EL1)*
$\Lambda\varphi_2$ *- Gear unit backlash (standard/cl.II/cl. I) reduced backlash version at a surcharge, reduced backlash class I only suitable for cyclic operations not for continuous operation (without backlash brake, see page 5)*
C_2 *- Gear unit rigidity (related to output at M_{2N})*
n_{1MAX} *- Max. input speed*
DBH - Continuous operation - motor connection and gearbox output horizontal
DBV - Continuous operation - motor connection or gearbox output vertical
ZB - Cycle operation
(at ambient temperature 20°C, also see page A10/A11, catalog ID 442257)
Higher speeds on request!
M_{1HN} *- Nominal brake torque (+40%, -20%) of the motor adapter brake*
M_{1MMAX}-*Max. perm. motor brake torque for the gear unit in redundant brake systems (10^3 brakings) inclusive the tolerances of the brake torque (f_{eff} = 1)*
M_{2N} *- Rated torque*
M_{2B} *- Max. perm. acceleration torque*
M_{2NOT} *- Emergency-Off moment (10^3 load changes)*

Désignations:

i - Rapport de réducteur
i_{exakt} - Rapport math. exact
MB - Lanterne pour moteur avec frein
J_1 - Moment de couple d'inertie (par rapport à l'arbre d'entrée)
G - Poids (exécution G, quantité de remplissage pour EL1)
$\Lambda\varphi_2$ - Jeu de réducteur (standard/cat.II/cat. I) version à jeu réduit contre majoration. Catégorie à jeu réduit I uniquement appropriée aux mouvements cycliques, et non à un fonctionnement continu (sans jeu frein, voir page 5)
C_2 - Rigidité du réducteur (par rapport à l'arbre de sortie chez M_{2N})
n_{1MAX} - Vitesse d'entrée maxi
DBH - Régime continu - Connexion des moteurs et sortie de réducteur horizontale
DBV - Régime continu - Connexion des moteurs ou sortie de réducteur verticale
ZB - Régime cyclique
(température ambiante 20°C, voir aussi page A10/A11, catalogue ID 442257)
Veuillez nous contacter en cas de vitesses supérieures !
M_{1HN} - Couple de freinage nominal (+40%, -20%) du frein dans la lant. pour moteur
M_{1MMAX}-Couple de freinage moteur max. adm. pour le réducteur dans des systèmes de freinage redondants (10^3 freinages) y compris d'éventuelles tolérances du couple de freinage (f_{eff} = 1)
M_{2N} - Couple nominal
M_{2B} - Couple max. permis d'accélération
M_{2NOT} - Couple arrêt d'urgence (à des charges 10^3)

Kegelradgetriebe **K** Motoradapter mit Bremse
*Helical Bevel Gear Units **K** Motor Adapter with Brake*
Réducteurs à couple conique **K** lanterne pour moteur avec frein

STÖBER

Bitte beachten Sie die Hinweise auf Seite K4! ***Please take notice of the indications on page K4!*** **Veuillez s. v. p. prendre en considération les observations à la page K4!**

i	iexakt	Typ	J1 [10-4 kgm2]	G [kg]	Δφ2 [arcmin]	C2 [Nm/ arcmin]	n1MAX DBH [min-1]	n1MAX DBV [min-1]	n1MAX ZB [min-1]	M1HN [Nm]	M1MMAX [Nm]	M2N n1MAXDBH [Nm]	M2B [Nm]	M2NOT [Nm]
K102 (M2NMAX=80 Nm)														
4,000	4/1	**K102_0040MB20**	8,4	17,1	12/6	5,1	3300	2800	4000	**8,0**	37	50	98	220
4,000	4/1	**K102_0040MB20**	8,4	17,1	12/6	5,1	3300	2800	4000	**12**	31	50	98	220
4,000	4/1	**K102_0040MB20**	8,4	17,1	12/6	5,1	3300	2800	4000	**16**	26	50	98	220
4,000	4/1	**K102_0040MB20**	8,4	17,1	12/6	5,1	3300	2800	4000	**24**	14	50	98	220
4,000	4/1	**K102_0040MB20**	8,4	17,1	12/6	5,1	3300	2800	4000	**30**	6,0	50	98	220
5,568	1520/273	**K102_0056MB20**	8,2	17,1	12/6	5,8	3300	2800	4000	**8,0**	26	56	110	240
5,568	1520/273	**K102_0056MB20**	8,2	17,1	12/6	5,8	3300	2800	4000	**12**	21	56	110	240
5,568	1520/273	**K102_0056MB20**	8,2	17,1	12/6	5,8	3300	2800	4000	**16**	15	56	110	240
5,568	1520/273	**K102_0056MB20**	8,2	17,1	12/6	5,8	3300	2800	4000	**24**	4,0	56	110	240
6,000	6/1	**K102_0060MB20**	8,1	17,1	12/6	5,9	3300	2800	4000	**8,0**	21	57	110	220
6,000	6/1	**K102_0060MB20**	8,1	17,1	12/6	5,9	3300	2800	4000	**12**	15	57	110	220
6,000	6/1	**K102_0060MB20**	8,1	17,1	12/6	5,9	3300	2800	4000	**16**	9,6	57	110	220
6,644	299/45	**K102_0066MB20**	8,0	17,1	12/6	6,1	3500	3300	4000	**8,0**	18	58	120	220
6,644	299/45	**K102_0066MB20**	8,0	17,1	12/6	6,1	3500	3300	4000	**12**	12	58	120	220
6,644	299/45	**K102_0066MB20**	8,0	17,1	12/6	6,1	3500	3300	4000	**16**	6,5	58	120	220
8,309	1911/230	**K102_0083MB20**	7,9	17,1	12/6	6,3	3500	3300	4000	**8,0**	12	63	120	220
8,309	1911/230	**K102_0083MB20**	7,9	17,1	12/6	6,3	3500	3300	4000	**12**	6,3	63	120	220
8,309	1911/230	**K102_0083MB20**	7,9	17,1	12/6	6,3	3500	3300	4000	**16**	0,7	63	120	220
9,249	1748/189	**K102_0092MB20**	7,9	17,1	12/6	6,4	3500	3300	4000	**8,0**	11	65	130	240
9,249	1748/189	**K102_0092MB20**	7,9	17,1	12/6	6,4	3500	3300	4000	**12**	5,9	65	130	240
9,249	1748/189	**K102_0092MB20**	7,9	17,1	12/6	6,4	3500	3300	4000	**16**	0,3	65	130	240
10,14	507/50	**K102_0100MB20**	7,8	17,1	12/6	6,5	3500	3500	4000	**8,0**	7,7	67	130	220
10,14	507/50	**K102_0100MB20**	7,8	17,1	12/6	6,5	3500	3500	4000	**12**	2,1	67	130	220
11,57	266/23	**K102_0115MB20**	7,8	17,1	12/6	6,5	3500	3300	4000	**8,0**	6,9	70	140	240
11,57	266/23	**K102_0115MB20**	7,8	17,1	12/6	6,5	3500	3300	4000	**12**	1,3	70	140	240
12,62	429/34	**K102_0125MB20**	7,7	17,1	12/6	6,6	3500	3500	4000	**8,0**	4,0	72	130	220
14,11	494/35	**K102_0140MB20**	7,8	17,1	12/6	6,6	3500	3500	4000	**8,0**	3,6	75	140	240
17,56	2090/119	**K102_0175MB20**	7,7	17,1	12/6	6,7	3500	3500	4000	**8,0**	0,7	80	140	240
K202 (M2NMAX=170 Nm)														
4,000	4/1	**K202_0040MB20**	10,0	24,6	10/5/1,5	7,1	3000	2600	4000	**8,0**	52	92	150	290
4,000	4/1	**K202_0040MB20**	10,0	24,6	10/5/1,5	7,1	3000	2600	4000	**12**	47	92	150	290
4,000	4/1	**K202_0040MB20**	10,0	24,6	10/5/1,5	7,1	3000	2600	4000	**16**	41	92	150	290
4,000	4/1	**K202_0040MB20**	10,0	24,6	10/5/1,5	7,1	3000	2600	4000	**24**	30	92	150	290
4,000	4/1	**K202_0040MB20**	10,0	24,6	10/5/1,5	7,1	3000	2600	4000	**30**	22	92	150	290
4,000	4/1	**K202_0040MB30**	19	30,0	10/5/1,5	8,0	3000	2600	4000	**16**	65	92	170	400
4,000	4/1	**K202_0040MB30**	19	30,0	10/5/1,5	8,0	3000	2600	4000	**24**	54	92	170	400
4,000	4/1	**K202_0040MB30**	19	30,0	10/5/1,5	8,0	3000	2600	4000	**32**	43	92	170	400
4,000	4/1	**K202_0040MB30**	19	30,0	10/5/1,5	8,0	3000	2600	4000	**45**	24	92	170	400
4,364	48/11	**K202_0044MB20**	9,7	24,6	10/5/1,5	7,5	3000	2600	4000	**8,0**	52	95	160	320
4,364	48/11	**K202_0044MB20**	9,7	24,6	10/5/1,5	7,5	3000	2600	4000	**12**	47	95	160	320
4,364	48/11	**K202_0044MB20**	9,7	24,6	10/5/1,5	7,5	3000	2600	4000	**16**	41	95	160	320
4,364	48/11	**K202_0044MB20**	9,7	24,6	10/5/1,5	7,5	3000	2600	4000	**24**	30	95	160	320
4,364	48/11	**K202_0044MB20**	9,7	24,6	10/5/1,5	7,5	3000	2600	4000	**30**	22	95	160	320
4,364	48/11	**K202_0044MB30**	19	30,0	10/5/1,5	8,4	3000	2600	4000	**16**	58	95	180	400
4,364	48/11	**K202_0044MB30**	19	30,0	10/5/1,5	8,4	3000	2600	4000	**24**	46	95	180	400
4,364	48/11	**K202_0044MB30**	19	30,0	10/5/1,5	8,4	3000	2600	4000	**32**	35	95	180	400
4,364	48/11	**K202_0044MB30**	19	30,0	10/5/1,5	8,4	3000	2600	4000	**45**	17	95	180	400
5,177	2107/407	**K202_0052MB20**	9,2	24,6	10/5/1,5	8,2	3000	2600	4000	**8,0**	52	100	190	380
5,177	2107/407	**K202_0052MB20**	9,2	24,6	10/5/1,5	8,2	3000	2600	4000	**12**	47	100	190	380
5,177	2107/407	**K202_0052MB20**	9,2	24,6	10/5/1,5	8,2	3000	2600	4000	**16**	41	100	190	380
5,177	2107/407	**K202_0052MB20**	9,2	24,6	10/5/1,5	8,2	3000	2600	4000	**24**	30	100	190	380
5,177	2107/407	**K202_0052MB20**	9,2	24,6	10/5/1,5	8,2	3000	2600	4000	**30**	22	100	190	380
5,177	2107/407	**K202_0052MB30**	18	30,0	10/5/1,5	8,9	3000	2600	4000	**16**	45	100	190	400
5,177	2107/407	**K202_0052MB30**	18	30,0	10/5/1,5	8,9	3000	2600	4000	**24**	34	100	190	400
5,177	2107/407	**K202_0052MB30**	18	30,0	10/5/1,5	8,9	3000	2600	4000	**32**	23	100	190	400
5,177	2107/407	**K202_0052MB30**	18	30,0	10/5/1,5	8,9	3000	2600	4000	**45**	4,5	100	190	400
6,000	6/1	**K202_0060MB20**	9,3	24,6	10/5/1,5	8,7	3000	2600	4000	**8,0**	47	110	200	400
6,000	6/1	**K202_0060MB20**	9,3	24,6	10/5/1,5	8,7	3000	2600	4000	**12**	41	110	200	400
6,000	6/1	**K202_0060MB20**	9,3	24,6	10/5/1,5	8,7	3000	2600	4000	**16**	36	110	200	400

Kegelradgetriebe **K** Motoradapter mit Bremse

*Helical Bevel Gear Units **K** Motor Adapter with Brake*

Réducteurs à couple conique **K** lanterne pour moteur avec frein

STÖBER

Bitte beachten Sie die Hinweise auf Seite K4! ***Please take notice of the indications on page K4!*** **Veuillez s. v. p. prendre en considération les observations à la page K4!**

i	iexakt	Typ	J1 [10-4 kgm2]	G [kg]	Δφ2 [arcmin]	C2 [Nm/ arcmin]	n1MAX DBH [min-1]	n1MAX DBV [min-1]	n1MAX ZB [min-1]	M1HN [Nm]	M1MMAX [Nm]	M2N n1MAXDBH [Nm]	M2B [Nm]	M2NOT [Nm]
K202 (M2NMAX=170 Nm)														
6,000	6/1	**K202_0060MB20**	9,3	24,6	10/5/1,5	8,7	3000	2600	4000	**24**	25	110	200	400
6,000	6/1	**K202_0060MB20**	9,3	24,6	10/5/1,5	8,7	3000	2600	4000	**30**	16	110	200	400
6,000	6/1	**K202_0060MB30**	19	30,0	10/5/1,5	9,3	3000	2600	4000	**16**	36	110	200	400
6,000	6/1	**K202_0060MB30**	19	30,0	10/5/1,5	9,3	3000	2600	4000	**24**	25	110	200	400
6,000	6/1	**K202_0060MB30**	19	30,0	10/5/1,5	9,3	3000	2600	4000	**32**	13	110	200	400
6,683	2279/341	**K202_0067MB20**	8,7	24,6	10/5/1,5	9,0	3500	3100	4000	**8,0**	41	100	210	400
6,683	2279/341	**K202_0067MB20**	8,7	24,6	10/5/1,5	9,0	3500	3100	4000	**12**	35	100	210	400
6,683	2279/341	**K202_0067MB20**	8,7	24,6	10/5/1,5	9,0	3500	3100	4000	**16**	30	100	210	400
6,683	2279/341	**K202_0067MB20**	8,7	24,6	10/5/1,5	9,0	3500	3100	4000	**24**	19	100	210	400
6,683	2279/341	**K202_0067MB20**	8,7	24,6	10/5/1,5	9,0	3500	3100	4000	**30**	10	100	210	400
6,683	2279/341	**K202_0067MB30**	18	30,0	10/5/1,5	9,5	3500	3100	4000	**16**	30	100	210	400
6,683	2279/341	**K202_0067MB30**	18	30,0	10/5/1,5	9,5	3500	3100	4000	**24**	19	100	210	400
6,683	2279/341	**K202_0067MB30**	18	30,0	10/5/1,5	9,5	3500	3100	4000	**32**	7,5	100	210	400
7,118	2107/296	**K202_0071MB20**	8,9	24,6	10/5/1,5	9,2	3000	2600	4000	**8,0**	38	110	210	400
7,118	2107/296	**K202_0071MB20**	8,9	24,6	10/5/1,5	9,2	3000	2600	4000	**12**	32	110	210	400
7,118	2107/296	**K202_0071MB20**	8,9	24,6	10/5/1,5	9,2	3000	2600	4000	**16**	27	110	210	400
7,118	2107/296	**K202_0071MB20**	8,9	24,6	10/5/1,5	9,2	3000	2600	4000	**24**	15	110	210	400
7,118	2107/296	**K202_0071MB20**	8,9	24,6	10/5/1,5	9,2	3000	2600	4000	**30**	7,1	110	210	400
7,118	2107/296	**K202_0071MB30**	18	30,0	10/5/1,5	9,6	3000	2600	4000	**16**	27	110	210	400
7,118	2107/296	**K202_0071MB30**	18	30,0	10/5/1,5	9,6	3000	2600	4000	**24**	15	110	210	400
7,118	2107/296	**K202_0071MB30**	18	30,0	10/5/1,5	9,6	3000	2600	4000	**32**	4,3	110	210	400
8,397	2494/297	**K202_0084MB20**	8,3	24,6	10/5/1,5	9,5	3500	3100	4000	**8,0**	30	110	220	400
8,397	2494/297	**K202_0084MB20**	8,3	24,6	10/5/1,5	9,5	3500	3100	4000	**12**	25	110	220	400
8,397	2494/297	**K202_0084MB20**	8,3	24,6	10/5/1,5	9,5	3500	3100	4000	**16**	19	110	220	400
8,397	2494/297	**K202_0084MB20**	8,3	24,6	10/5/1,5	9,5	3500	3100	4000	**24**	8,0	110	220	400
8,397	2494/297	**K202_0084MB30**	18	30,0	10/5/1,5	9,9	3500	3100	4000	**16**	19	110	220	400
8,397	2494/297	**K202_0084MB30**	18	30,0	10/5/1,5	9,9	3500	3100	4000	**24**	8,0	110	220	400
9,190	2279/248	**K202_0092MB20**	8,5	24,6	10/5/1,5	9,7	3500	3100	4000	**8,0**	27	120	220	400
9,190	2279/248	**K202_0092MB20**	8,5	24,6	10/5/1,5	9,7	3500	3100	4000	**12**	21	120	220	400
9,190	2279/248	**K202_0092MB20**	8,5	24,6	10/5/1,5	9,7	3500	3100	4000	**16**	16	120	220	400
9,190	2279/248	**K202_0092MB20**	8,5	24,6	10/5/1,5	9,7	3500	3100	4000	**24**	4,4	120	220	400
9,190	2279/248	**K202_0092MB30**	18	30,0	10/5/1,5	10	3500	3100	4000	**16**	16	120	220	400
9,190	2279/248	**K202_0092MB30**	18	30,0	10/5/1,5	10	3500	3100	4000	**24**	4,4	120	220	400
10,07	2881/286	**K202_0100MB20**	8,2	24,6	10/5/1,5	9,9	3500	3500	4000	**8,0**	23	120	220	400
10,07	2881/286	**K202_0100MB20**	8,2	24,6	10/5/1,5	9,9	3500	3500	4000	**12**	18	120	220	400
10,07	2881/286	**K202_0100MB20**	8,2	24,6	10/5/1,5	9,9	3500	3500	4000	**16**	12	120	220	400
10,07	2881/286	**K202_0100MB20**	8,2	24,6	10/5/1,5	9,9	3500	3500	4000	**24**	1,1	120	220	400
10,07	2881/286	**K202_0100MB30**	17	30,0	10/5/1,5	10	3500	3500	4000	**16**	12	120	220	400
10,07	2881/286	**K202_0100MB30**	17	30,0	10/5/1,5	10	3500	3500	4000	**24**	1,1	120	220	400
11,55	1247/108	**K202_0115MB20**	8,2	24,6	10/5/1,5	10	3500	3100	4000	**8,0**	19	120	220	400
11,55	1247/108	**K202_0115MB20**	8,2	24,6	10/5/1,5	10	3500	3100	4000	**12**	13	120	220	400
11,55	1247/108	**K202_0115MB20**	8,2	24,6	10/5/1,5	10	3500	3100	4000	**16**	7,8	120	220	400
11,55	1247/108	**K202_0115MB30**	18	30,0	10/5/1,5	10	3500	3100	4000	**16**	7,8	120	220	400
12,71	559/44	**K202_0125MB20**	8,0	24,6	10/5/1,5	10	3500	3500	4000	**8,0**	16	130	220	400
12,71	559/44	**K202_0125MB20**	8,0	24,6	10/5/1,5	10	3500	3500	4000	**12**	11	130	220	400
12,71	559/44	**K202_0125MB20**	8,0	24,6	10/5/1,5	10	3500	3500	4000	**16**	5,1	130	220	400
12,71	559/44	**K202_0125MB30**	17	30,0	10/5/1,5	10	3500	3500	4000	**16**	5,1	130	220	400
13,85	2881/208	**K202_0140MB20**	8,1	24,6	10/5/1,5	10	3500	3500	4000	**8,0**	14	130	220	400
13,85	2881/208	**K202_0140MB20**	8,1	24,6	10/5/1,5	10	3500	3500	4000	**12**	8,4	130	220	400
13,85	2881/208	**K202_0140MB20**	8,1	24,6	10/5/1,5	10	3500	3500	4000	**16**	2,8	130	220	400
13,85	2881/208	**K202_0140MB30**	17	30,0	10/5/1,5	10	3500	3500	4000	**16**	2,8	130	220	400
16,86	2967/176	**K202_0170MB20**	7,8	24,6	10/5/1,5	10	3500	3500	4000	**8,0**	9,5	140	220	400
16,86	2967/176	**K202_0170MB20**	7,8	24,6	10/5/1,5	10	3500	3500	4000	**12**	3,9	140	220	400
17,47	559/32	**K202_0175MB20**	7,9	24,6	10/5/1,5	10	3500	3500	4000	**8,0**	8,8	140	220	400
17,47	559/32	**K202_0175MB20**	7,9	24,6	10/5/1,5	10	3500	3500	4000	**12**	3,2	140	220	400
20,33	1118/55	**K202_0200MB20**	7,8	24,6	10/5/1,5	10	3500	3500	4000	**8,0**	6,0	150	220	400
20,33	1118/55	**K202_0200MB20**	7,8	24,6	10/5/1,5	10	3500	3500	4000	**12**	0,4	150	220	400
23,18	2967/128	**K202_0230MB20**	7,8	24,6	10/5/1,5	10	3500	3500	4000	**8,0**	3,9	160	220	400
25,13	1935/77	**K202_0250MB20**	7,7	24,6	10/5/1,5	11	3500	3500	4000	**8,0**	2,7	160	220	400
27,95	559/20	**K202_0280MB20**	7,8	24,6	10/5/1,5	11	3500	3500	4000	**8,0**	1,3	170	220	400

Kegelradgetriebe **K** Motoradapter mit Bremse
*Helical Bevel Gear Units **K** Motor Adapter with Brake*
Réducteurs à couple conique **K** lanterne pour moteur avec frein

STÖBER

Bitte beachten Sie die Hinweise auf Seite K4! ***Please take notice of the indications on page K4!*** **Veuillez s. v. p. prendre en considération les observations à la page K4!**

i	iexakt	Typ	J1 [10-4 kgm2]	G [kg]	Δφ2 [arcmin]	C2 [Nm/ arcmin]	n1MAX DBH [min-1]	n1MAX DBV [min-1]	n1MAX ZB [min-1]	M1HN [Nm]	M1MMAX [Nm]	M2N n1MAXDBH [Nm]	M2B [Nm]	M2NOT [Nm]
K302 (M2NMAX=340 Nm)														
4,000	4/1	**K302_0040MB20**	13	29,6	10/4/1,5	9,2	2700	2300	3800	**8,0**	52	150	150	290
4,000	4/1	**K302_0040MB20**	13	29,6	10/4/1,5	9,2	2700	2300	3800	**12**	47	150	150	290
4,000	4/1	**K302_0040MB20**	13	29,6	10/4/1,5	9,2	2700	2300	3800	**16**	41	150	150	290
4,000	4/1	**K302_0040MB20**	13	29,6	10/4/1,5	9,2	2700	2300	3800	**24**	30	150	150	290
4,000	4/1	**K302_0040MB20**	13	29,6	10/4/1,5	9,2	2700	2300	3800	**30**	22	150	150	290
4,000	4/1	**K302_0040MB30**	23	35,0	10/4/1,5	11	2700	2300	3800	**16**	130	170	310	700
4,000	4/1	**K302_0040MB30**	23	35,0	10/4/1,5	11	2700	2300	3800	**24**	120	170	310	700
4,000	4/1	**K302_0040MB30**	23	35,0	10/4/1,5	11	2700	2300	3800	**32**	110	170	310	700
4,000	4/1	**K302_0040MB30**	23	35,0	10/4/1,5	11	2700	2300	3800	**45**	90	170	310	700
4,000	4/1	**K302_0040MB30**	23	35,0	10/4/1,5	11	2700	2300	3800	**90**	27	170	310	700
4,364	48/11	**K302_0044MB20**	12	29,6	10/4/1,5	9,9	2700	2300	3800	**8,0**	52	160	160	320
4,364	48/11	**K302_0044MB20**	12	29,6	10/4/1,5	9,9	2700	2300	3800	**12**	47	160	160	320
4,364	48/11	**K302_0044MB20**	12	29,6	10/4/1,5	9,9	2700	2300	3800	**16**	41	160	160	320
4,364	48/11	**K302_0044MB20**	12	29,6	10/4/1,5	9,9	2700	2300	3800	**24**	30	160	160	320
4,364	48/11	**K302_0044MB20**	12	29,6	10/4/1,5	9,9	2700	2300	3800	**30**	22	160	160	320
4,364	48/11	**K302_0044MB30**	22	35,0	10/4/1,5	12	2700	2300	3800	**16**	120	170	310	700
4,364	48/11	**K302_0044MB30**	22	35,0	10/4/1,5	12	2700	2300	3800	**24**	110	170	310	700
4,364	48/11	**K302_0044MB30**	22	35,0	10/4/1,5	12	2700	2300	3800	**32**	95	170	310	700
4,364	48/11	**K302_0044MB30**	22	35,0	10/4/1,5	12	2700	2300	3800	**45**	77	170	310	700
4,364	48/11	**K302_0044MB30**	22	35,0	10/4/1,5	12	2700	2300	3800	**90**	14	170	310	700
5,375	43/8	**K302_0054MB20**	11	29,6	10/4/1,5	11	2700	2300	3800	**8,0**	52	180	200	390
5,375	43/8	**K302_0054MB20**	11	29,6	10/4/1,5	11	2700	2300	3800	**12**	47	180	200	390
5,375	43/8	**K302_0054MB20**	11	29,6	10/4/1,5	11	2700	2300	3800	**16**	41	180	200	390
5,375	43/8	**K302_0054MB20**	11	29,6	10/4/1,5	11	2700	2300	3800	**24**	30	180	200	390
5,375	43/8	**K302_0054MB20**	11	29,6	10/4/1,5	11	2700	2300	3800	**30**	22	180	200	390
5,375	43/8	**K302_0054MB30**	20	35,0	10/4/1,5	13	2700	2300	3800	**16**	76	180	340	600
5,375	43/8	**K302_0054MB30**	20	35,0	10/4/1,5	13	2700	2300	3800	**24**	64	180	340	600
5,375	43/8	**K302_0054MB30**	20	35,0	10/4/1,5	13	2700	2300	3800	**32**	53	180	340	600
5,375	43/8	**K302_0054MB30**	20	35,0	10/4/1,5	13	2700	2300	3800	**45**	35	180	340	600
6,000	6/1	**K302_0060MB20**	11	29,6	10/4/1,5	12	2700	2300	3800	**8,0**	52	190	220	440
6,000	6/1	**K302_0060MB20**	11	29,6	10/4/1,5	12	2700	2300	3800	**12**	47	190	220	440
6,000	6/1	**K302_0060MB20**	11	29,6	10/4/1,5	12	2700	2300	3800	**16**	41	190	220	440
6,000	6/1	**K302_0060MB20**	11	29,6	10/4/1,5	12	2700	2300	3800	**24**	30	190	220	440
6,000	6/1	**K302_0060MB20**	11	29,6	10/4/1,5	12	2700	2300	3800	**30**	22	190	220	440
6,000	6/1	**K302_0060MB30**	22	35,0	10/4/1,5	13	2700	2300	3800	**16**	79	190	350	700
6,000	6/1	**K302_0060MB30**	22	35,0	10/4/1,5	13	2700	2300	3800	**24**	68	190	350	700
6,000	6/1	**K302_0060MB30**	22	35,0	10/4/1,5	13	2700	2300	3800	**32**	57	190	350	700
6,000	6/1	**K302_0060MB30**	22	35,0	10/4/1,5	13	2700	2300	3800	**45**	39	190	350	700
6,740	2150/319	**K302_0067MB20**	9,8	29,6	10/4/1,5	13	3200	2800	4000	**8,0**	52	190	250	490
6,740	2150/319	**K302_0067MB20**	9,8	29,6	10/4/1,5	13	3200	2800	4000	**12**	47	190	250	490
6,740	2150/319	**K302_0067MB20**	9,8	29,6	10/4/1,5	13	3200	2800	4000	**16**	41	190	250	490
6,740	2150/319	**K302_0067MB20**	9,8	29,6	10/4/1,5	13	3200	2800	4000	**24**	30	190	250	490
6,740	2150/319	**K302_0067MB20**	9,8	29,6	10/4/1,5	13	3200	2800	4000	**30**	22	190	250	490
6,740	2150/319	**K302_0067MB30**	19	35,0	10/4/1,5	14	3200	2800	4000	**16**	68	190	360	700
6,740	2150/319	**K302_0067MB30**	19	35,0	10/4/1,5	14	3200	2800	4000	**24**	57	190	360	700
6,740	2150/319	**K302_0067MB30**	19	35,0	10/4/1,5	14	3200	2800	4000	**32**	46	190	360	700
6,740	2150/319	**K302_0067MB30**	19	35,0	10/4/1,5	14	3200	2800	4000	**45**	28	190	360	700
7,391	473/64	**K302_0074MB20**	10	29,6	10/4/1,5	13	2700	2300	3800	**8,0**	52	210	270	540
7,391	473/64	**K302_0074MB20**	10	29,6	10/4/1,5	13	2700	2300	3800	**12**	47	210	270	540
7,391	473/64	**K302_0074MB20**	10	29,6	10/4/1,5	13	2700	2300	3800	**16**	41	210	270	540
7,391	473/64	**K302_0074MB20**	10	29,6	10/4/1,5	13	2700	2300	3800	**24**	30	210	270	540
7,391	473/64	**K302_0074MB20**	10	29,6	10/4/1,5	13	2700	2300	3800	**30**	22	210	270	540
7,391	473/64	**K302_0074MB30**	20	35,0	10/4/1,5	14	2700	2300	3800	**16**	60	210	380	700
7,391	473/64	**K302_0074MB30**	20	35,0	10/4/1,5	14	2700	2300	3800	**24**	49	210	380	700
7,391	473/64	**K302_0074MB30**	20	35,0	10/4/1,5	14	2700	2300	3800	**32**	38	210	380	700
7,391	473/64	**K302_0074MB30**	20	35,0	10/4/1,5	14	2700	2300	3800	**45**	20	210	380	700
8,444	2322/275	**K302_0084MB20**	9,2	29,6	10/4/1,5	14	3200	2800	4000	**8,0**	52	200	310	610
8,444	2322/275	**K302_0084MB20**	9,2	29,6	10/4/1,5	14	3200	2800	4000	**12**	47	200	310	610
8,444	2322/275	**K302_0084MB20**	9,2	29,6	10/4/1,5	14	3200	2800	4000	**16**	41	200	310	610
8,444	2322/275	**K302_0084MB20**	9,2	29,6	10/4/1,5	14	3200	2800	4000	**24**	30	200	310	610
8,444	2322/275	**K302_0084MB20**	9,2	29,6	10/4/1,5	14	3200	2800	4000	**30**	22	200	310	610
8,444	2322/275	**K302_0084MB30**	18	35,0	10/4/1,5	15	3200	2800	4000	**16**	50	200	390	700

Kegelradgetriebe **K** Motoradapter mit Bremse
*Helical Bevel Gear Units **K** Motor Adapter with Brake*
Réducteurs à couple conique **K** lanterne pour moteur avec frein

STÖBER

Bitte beachten Sie die Hinweise auf Seite K4! ***Please take notice of the indications on page K4!*** **Veuillez s. v. p. prendre en considération les observations à la page K4!**

i	iexakt	Typ	J1 [10-4 kgm2]	G [kg]	Δφ2 [arcmin]	C2 [Nm/ arcmin]	n1MAX DBH [min-1]	n1MAX DBV [min-1]	n1MAX ZB [min-1]	M1HN [Nm]	M1MMAX [Nm]	M2N n1MAXDBH [Nm]	M2B [Nm]	M2NOT [Nm]
K302 (M2NMAX=340 Nm)														
8,444	2322/275	**K302_0084MB30**	18	35,0	10/4/1,5	15	3200	2800	4000	**24**	39	200	390	700
8,444	2322/275	**K302_0084MB30**	18	35,0	10/4/1,5	15	3200	2800	4000	**32**	28	200	390	700
8,444	2322/275	**K302_0084MB30**	18	35,0	10/4/1,5	15	3200	2800	4000	**45**	9,4	200	390	700
9,267	1075/116	**K302_0093MB20**	9,5	29,6	10/4/1,5	14	3200	2800	4000	**8,0**	52	210	340	670
9,267	1075/116	**K302_0093MB20**	9,5	29,6	10/4/1,5	14	3200	2800	4000	**12**	47	210	340	670
9,267	1075/116	**K302_0093MB20**	9,5	29,6	10/4/1,5	14	3200	2800	4000	**16**	41	210	340	670
9,267	1075/116	**K302_0093MB20**	9,5	29,6	10/4/1,5	14	3200	2800	4000	**24**	30	210	340	670
9,267	1075/116	**K302_0093MB20**	9,5	29,6	10/4/1,5	14	3200	2800	4000	**30**	22	210	340	670
9,267	1075/116	**K302_0093MB30**	19	35,0	10/4/1,5	15	3200	2800	4000	**16**	44	210	390	700
9,267	1075/116	**K302_0093MB30**	19	35,0	10/4/1,5	15	3200	2800	4000	**24**	32	210	390	700
9,267	1075/116	**K302_0093MB30**	19	35,0	10/4/1,5	15	3200	2800	4000	**32**	21	210	390	700
9,267	1075/116	**K302_0093MB30**	19	35,0	10/4/1,5	15	3200	2800	4000	**45**	2,9	210	390	700
10,14	3010/297	**K302_0100MB20**	8,8	29,6	10/4/1,5	15	3500	3100	4000	**8,0**	49	210	370	700
10,14	3010/297	**K302_0100MB20**	8,8	29,6	10/4/1,5	15	3500	3100	4000	**12**	43	210	370	700
10,14	3010/297	**K302_0100MB20**	8,8	29,6	10/4/1,5	15	3500	3100	4000	**16**	38	210	370	700
10,14	3010/297	**K302_0100MB20**	8,8	29,6	10/4/1,5	15	3500	3100	4000	**24**	27	210	370	700
10,14	3010/297	**K302_0100MB20**	8,8	29,6	10/4/1,5	15	3500	3100	4000	**30**	18	210	370	700
10,14	3010/297	**K302_0100MB30**	18	35,0	10/4/1,5	15	3500	3100	4000	**16**	38	210	390	700
10,14	3010/297	**K302_0100MB30**	18	35,0	10/4/1,5	15	3500	3100	4000	**24**	27	210	390	700
10,14	3010/297	**K302_0100MB30**	18	35,0	10/4/1,5	15	3500	3100	4000	**32**	15	210	390	700
11,61	1161/100	**K302_0115MB20**	9,0	29,6	10/4/1,5	15	3200	2800	4000	**8,0**	41	230	390	700
11,61	1161/100	**K302_0115MB20**	9,0	29,6	10/4/1,5	15	3200	2800	4000	**12**	36	230	390	700
11,61	1161/100	**K302_0115MB20**	9,0	29,6	10/4/1,5	15	3200	2800	4000	**16**	30	230	390	700
11,61	1161/100	**K302_0115MB20**	9,0	29,6	10/4/1,5	15	3200	2800	4000	**24**	19	230	390	700
11,61	1161/100	**K302_0115MB20**	9,0	29,6	10/4/1,5	15	3200	2800	4000	**30**	11	230	390	700
11,61	1161/100	**K302_0115MB30**	18	35,0	10/4/1,5	16	3200	2800	4000	**16**	30	230	390	700
11,61	1161/100	**K302_0115MB30**	18	35,0	10/4/1,5	16	3200	2800	4000	**24**	19	230	390	700
11,61	1161/100	**K302_0115MB30**	18	35,0	10/4/1,5	16	3200	2800	4000	**32**	7,8	230	390	700
12,58	3182/253	**K302_0125MB20**	8,4	29,6	10/4/1,5	15	3500	3100	4000	**8,0**	37	230	390	700
12,58	3182/253	**K302_0125MB20**	8,4	29,6	10/4/1,5	15	3500	3100	4000	**12**	32	230	390	700
12,58	3182/253	**K302_0125MB20**	8,4	29,6	10/4/1,5	15	3500	3100	4000	**16**	26	230	390	700
12,58	3182/253	**K302_0125MB20**	8,4	29,6	10/4/1,5	15	3500	3100	4000	**24**	15	230	390	700
12,58	3182/253	**K302_0125MB20**	8,4	29,6	10/4/1,5	15	3500	3100	4000	**30**	6,6	230	390	700
12,58	3182/253	**K302_0125MB30**	18	35,0	10/4/1,5	16	3500	3100	4000	**16**	26	230	390	700
12,58	3182/253	**K302_0125MB30**	18	35,0	10/4/1,5	16	3500	3100	4000	**24**	15	230	390	700
12,58	3182/253	**K302_0125MB30**	18	35,0	10/4/1,5	16	3500	3100	4000	**32**	3,8	230	390	700
13,94	1505/108	**K302_0140MB20**	8,6	29,6	10/4/1,5	15	3500	3100	4000	**8,0**	33	230	390	700
13,94	1505/108	**K302_0140MB20**	8,6	29,6	10/4/1,5	15	3500	3100	4000	**12**	27	230	390	700
13,94	1505/108	**K302_0140MB20**	8,6	29,6	10/4/1,5	15	3500	3100	4000	**16**	21	230	390	700
13,94	1505/108	**K302_0140MB20**	8,6	29,6	10/4/1,5	15	3500	3100	4000	**24**	10	230	390	700
13,94	1505/108	**K302_0140MB20**	8,6	29,6	10/4/1,5	15	3500	3100	4000	**30**	1,9	230	390	700
13,94	1505/108	**K302_0140MB30**	18	35,0	10/4/1,5	16	3500	3100	4000	**16**	21	230	390	700
13,94	1505/108	**K302_0140MB30**	18	35,0	10/4/1,5	16	3500	3100	4000	**24**	10	230	390	700
16,94	559/33	**K302_0170MB20**	8,1	29,6	10/4/1,5	16	3500	3500	4000	**8,0**	25	250	390	700
16,94	559/33	**K302_0170MB20**	8,1	29,6	10/4/1,5	16	3500	3500	4000	**12**	19	250	390	700
16,94	559/33	**K302_0170MB20**	8,1	29,6	10/4/1,5	16	3500	3500	4000	**16**	14	250	390	700
16,94	559/33	**K302_0170MB20**	8,1	29,6	10/4/1,5	16	3500	3500	4000	**24**	2,5	250	390	700
16,94	559/33	**K302_0170MB30**	17	35,0	10/4/1,5	16	3500	3500	4000	**16**	14	250	390	700
16,94	559/33	**K302_0170MB30**	17	35,0	10/4/1,5	16	3500	3500	4000	**24**	2,5	250	390	700
17,29	1591/92	**K302_0175MB20**	8,3	29,6	10/4/1,5	16	3500	3100	4000	**8,0**	24	250	390	700
17,29	1591/92	**K302_0175MB20**	8,3	29,6	10/4/1,5	16	3500	3100	4000	**12**	19	250	390	700
17,29	1591/92	**K302_0175MB20**	8,3	29,6	10/4/1,5	16	3500	3100	4000	**16**	13	250	390	700
17,29	1591/92	**K302_0175MB20**	8,3	29,6	10/4/1,5	16	3500	3100	4000	**24**	1,7	250	390	700
17,29	1591/92	**K302_0175MB30**	18	35,0	10/4/1,5	16	3500	3100	4000	**16**	13	250	390	700
17,29	1591/92	**K302_0175MB30**	18	35,0	10/4/1,5	16	3500	3100	4000	**24**	1,7	250	390	700
20,28	3569/176	**K302_0200MB20**	8,0	29,6	10/4/1,5	16	3500	3500	4000	**8,0**	19	260	390	700
20,28	3569/176	**K302_0200MB20**	8,0	29,6	10/4/1,5	16	3500	3500	4000	**12**	13	260	390	700
20,28	3569/176	**K302_0200MB20**	8,0	29,6	10/4/1,5	16	3500	3500	4000	**16**	7,7	260	390	700
20,28	3569/176	**K302_0200MB30**	17	35,0	10/4/1,5	16	3500	3500	4000	**16**	7,7	260	390	700
23,29	559/24	**K302_0230MB20**	8,1	29,6	10/4/1,5	16	3500	3500	4000	**8,0**	15	280	390	700
23,29	559/24	**K302_0230MB20**	8,1	29,6	10/4/1,5	16	3500	3500	4000	**12**	9,4	280	390	700
23,29	559/24	**K302_0230MB20**	8,1	29,6	10/4/1,5	16	3500	3500	4000	**16**	3,8	280	390	700

Kegelradgetriebe **K** Motoradapter mit Bremse
*Helical Bevel Gear Units **K** Motor Adapter with Brake*
Réducteurs à couple conique **K** lanterne pour moteur avec frein

STÖBER

Bitte beachten Sie die Hinweise auf Seite K4! ***Please take notice of the indications on page K4!*** **Veuillez s. v. p. prendre en considération les observations à la page K4!**

i	iexakt	Typ	J1 [10-4 kgm2]	G [kg]	Δφ2 [arcmin]	C2 [Nm/ arcmin]	n1MAX DBH [min-1]	n1MAX DBV [min-1]	n1MAX ZB [min-1]	M1HN [Nm]	M1MMAX [Nm]	M2N n1MAXDBH [Nm]	M2B [Nm]	M2NOT [Nm]
K302 (M2NMAX=340 Nm)														
23,29	559/24	**K302_0230MB30**	17	35,0	10/4/1,5	16	3500	3500	4000	**16**	3,8	280	390	700
25,26	3612/143	**K302_0250MB20**	7,9	29,6	10/4/1,5	16	3500	3500	4000	**8,0**	13	280	390	690
25,26	3612/143	**K302_0250MB20**	7,9	29,6	10/4/1,5	16	3500	3500	4000	**12**	7,2	280	390	690
25,26	3612/143	**K302_0250MB20**	7,9	29,6	10/4/1,5	16	3500	3500	4000	**16**	1,6	280	390	690
27,88	3569/128	**K302_0280MB20**	7,9	29,6	10/4/1,5	16	3500	3500	4000	**8,0**	11	290	390	700
27,88	3569/128	**K302_0280MB20**	7,9	29,6	10/4/1,5	16	3500	3500	4000	**12**	5,1	290	390	700
33,62	1849/55	**K302_0340MB20**	7,7	29,6	10/4/1,5	16	3500	3500	4000	**8,0**	1,8	250	300	500
34,73	903/26	**K302_0350MB20**	7,8	29,6	10/4/1,5	16	3500	3500	4000	**8,0**	6,4	320	390	700
34,73	903/26	**K302_0350MB20**	7,8	29,6	10/4/1,5	16	3500	3500	4000	**12**	0,8	320	390	700
46,23	1849/40	**K302_0460MB20**	7,7	29,6	10/4/1,5	16	3500	3500	4000	**8,0**	1,8	340	390	690
K402 (M2NMAX=490 Nm)														
4,000	4/1	**K402_0040MB20**	17	43,1	10/4/1,5	12	2600	2200	3500	**8,0**	52	150	150	290
4,000	4/1	**K402_0040MB20**	17	43,1	10/4/1,5	12	2600	2200	3500	**12**	47	150	150	290
4,000	4/1	**K402_0040MB20**	17	43,1	10/4/1,5	12	2600	2200	3500	**16**	41	150	150	290
4,000	4/1	**K402_0040MB20**	17	43,1	10/4/1,5	12	2600	2200	3500	**24**	30	150	150	290
4,000	4/1	**K402_0040MB20**	17	43,1	10/4/1,5	12	2600	2200	3500	**30**	22	150	150	290
4,000	4/1	**K402_0040MB30**	28	48,5	10/4/1,5	16	2600	2200	3500	**16**	150	250	390	780
4,000	4/1	**K402_0040MB30**	28	48,5	10/4/1,5	16	2600	2200	3500	**24**	140	250	390	780
4,000	4/1	**K402_0040MB30**	28	48,5	10/4/1,5	16	2600	2200	3500	**32**	120	250	390	780
4,000	4/1	**K402_0040MB30**	28	48,5	10/4/1,5	16	2600	2200	3500	**45**	110	250	390	780
4,000	4/1	**K402_0040MB30**	28	48,5	10/4/1,5	16	2600	2200	3500	**90**	43	250	390	780
4,000	4/1	**K402_0040MB40**	77	60,2	10/4/1,5	18	2600	2200	3000	**50**	170	250	460	1080
4,000	4/1	**K402_0040MB40**	77	60,2	10/4/1,5	18	2600	2200	3000	**72**	130	250	460	1080
4,000	4/1	**K402_0040MB40**	77	60,2	10/4/1,5	18	2600	2200	3000	**100**	95	250	460	1080
4,000	4/1	**K402_0040MB40**	77	60,2	10/4/1,5	18	2600	2200	3000	**160**	11	250	460	1080
4,364	48/11	**K402_0044MB20**	16	43,1	10/4/1,5	14	2600	2200	3500	**8,0**	52	160	160	320
4,364	48/11	**K402_0044MB20**	16	43,1	10/4/1,5	14	2600	2200	3500	**12**	47	160	160	320
4,364	48/11	**K402_0044MB20**	16	43,1	10/4/1,5	14	2600	2200	3500	**16**	41	160	160	320
4,364	48/11	**K402_0044MB20**	16	43,1	10/4/1,5	14	2600	2200	3500	**24**	30	160	160	320
4,364	48/11	**K402_0044MB20**	16	43,1	10/4/1,5	14	2600	2200	3500	**30**	22	160	160	320
4,364	48/11	**K402_0044MB30**	27	48,5	10/4/1,5	17	2600	2200	3500	**16**	150	260	420	850
4,364	48/11	**K402_0044MB30**	27	48,5	10/4/1,5	17	2600	2200	3500	**24**	140	260	420	850
4,364	48/11	**K402_0044MB30**	27	48,5	10/4/1,5	17	2600	2200	3500	**32**	120	260	420	850
4,364	48/11	**K402_0044MB30**	27	48,5	10/4/1,5	17	2600	2200	3500	**45**	110	260	420	850
4,364	48/11	**K402_0044MB30**	27	48,5	10/4/1,5	17	2600	2200	3500	**90**	43	260	420	850
4,364	48/11	**K402_0044MB40**	76	60,2	10/4/1,5	19	2600	2200	3000	**50**	150	260	470	1080
4,364	48/11	**K402_0044MB40**	76	60,2	10/4/1,5	19	2600	2200	3000	**72**	110	260	470	1080
4,364	48/11	**K402_0044MB40**	76	60,2	10/4/1,5	19	2600	2200	3000	**100**	76	260	470	1080
5,422	1849/341	**K402_0054MB20**	14	43,1	10/4/1,5	17	2600	2200	3500	**8,0**	52	200	200	390
5,422	1849/341	**K402_0054MB20**	14	43,1	10/4/1,5	17	2600	2200	3500	**12**	47	200	200	390
5,422	1849/341	**K402_0054MB20**	14	43,1	10/4/1,5	17	2600	2200	3500	**16**	41	200	200	390
5,422	1849/341	**K402_0054MB20**	14	43,1	10/4/1,5	17	2600	2200	3500	**24**	30	200	200	390
5,422	1849/341	**K402_0054MB20**	14	43,1	10/4/1,5	17	2600	2200	3500	**30**	22	200	200	390
5,422	1849/341	**K402_0054MB30**	24	48,5	10/4/1,5	20	2600	2200	3500	**16**	150	280	510	1050
5,422	1849/341	**K402_0054MB30**	24	48,5	10/4/1,5	20	2600	2200	3500	**24**	140	280	510	1050
5,422	1849/341	**K402_0054MB30**	24	48,5	10/4/1,5	20	2600	2200	3500	**32**	120	280	510	1050
5,422	1849/341	**K402_0054MB30**	24	48,5	10/4/1,5	20	2600	2200	3500	**45**	110	280	510	1050
5,422	1849/341	**K402_0054MB30**	24	48,5	10/4/1,5	20	2600	2200	3500	**90**	43	280	510	1050
5,422	1849/341	**K402_0054MB40**	74	60,2	10/4/1,5	22	2600	2200	3000	**50**	100	280	510	1080
5,422	1849/341	**K402_0054MB40**	74	60,2	10/4/1,5	22	2600	2200	3000	**72**	73	280	510	1080
5,422	1849/341	**K402_0054MB40**	74	60,2	10/4/1,5	22	2600	2200	3000	**100**	34	280	510	1080
6,000	6/1	**K402_0060MB20**	14	43,1	10/4/1,5	19	2600	2200	3500	**8,0**	52	220	220	440
6,000	6/1	**K402_0060MB20**	14	43,1	10/4/1,5	19	2600	2200	3500	**12**	47	220	220	440
6,000	6/1	**K402_0060MB20**	14	43,1	10/4/1,5	19	2600	2200	3500	**16**	41	220	220	440
6,000	6/1	**K402_0060MB20**	14	43,1	10/4/1,5	19	2600	2200	3500	**24**	30	220	220	440
6,000	6/1	**K402_0060MB20**	14	43,1	10/4/1,5	19	2600	2200	3500	**30**	22	220	220	440
6,000	6/1	**K402_0060MB30**	25	48,5	10/4/1,5	22	2600	2200	3500	**16**	140	290	520	1100
6,000	6/1	**K402_0060MB30**	25	48,5	10/4/1,5	22	2600	2200	3500	**24**	130	290	520	1100
6,000	6/1	**K402_0060MB30**	25	48,5	10/4/1,5	22	2600	2200	3500	**32**	120	290	520	1100

Kegelradgetriebe **K** Motoradapter mit Bremse
*Helical Bevel Gear Units **K** Motor Adapter with Brake*
Réducteurs à couple conique **K** lanterne pour moteur avec frein

STÖBER

Bitte beachten Sie die Hinweise auf Seite K4! ***Please take notice of the indications on page K4!*** **Veuillez s. v. p. prendre en considération les observations à la page K4!**

i	iexakt	Typ	J1 [10-4 kgm2]	G [kg]	Δφ2 [arcmin]	C2 [Nm/ arcmin]	n1MAX DBH [min-1]	n1MAX DBV [min-1]	n1MAX ZB [min-1]	M1HN [Nm]	M1MMAX [Nm]	M2N n1MAXDBH [Nm]	M2B [Nm]	M2NOT [Nm]
K402 (M2NMAX=490 Nm)														
6,000	6/1	**K402_0060MB30**	25	48,5	10/4/1,5	22	2600	2200	3500	**45**	97	290	520	1100
6,000	6/1	**K402_0060MB30**	25	48,5	10/4/1,5	22	2600	2200	3500	**90**	34	290	520	1100
6,000	6/1	**K402_0060MB40**	74	60,2	10/4/1,5	23	2600	2200	3000	**50**	90	290	520	1100
6,000	6/1	**K402_0060MB40**	74	60,2	10/4/1,5	23	2600	2200	3000	**72**	59	290	520	1100
6,000	6/1	**K402_0060MB40**	74	60,2	10/4/1,5	23	2600	2200	3000	**100**	20	290	520	1100
6,719	215/32	**K402_0067MB20**	12	43,1	10/4/1,5	20	3000	2600	4000	**8,0**	52	240	240	490
6,719	215/32	**K402_0067MB20**	12	43,1	10/4/1,5	20	3000	2600	4000	**12**	47	240	240	490
6,719	215/32	**K402_0067MB20**	12	43,1	10/4/1,5	20	3000	2600	4000	**16**	41	240	240	490
6,719	215/32	**K402_0067MB20**	12	43,1	10/4/1,5	20	3000	2600	4000	**24**	30	240	240	490
6,719	215/32	**K402_0067MB20**	12	43,1	10/4/1,5	20	3000	2600	4000	**30**	22	240	240	490
6,719	215/32	**K402_0067MB30**	22	48,5	10/4/1,5	23	3000	2600	4000	**16**	120	290	550	1100
6,719	215/32	**K402_0067MB30**	22	48,5	10/4/1,5	23	3000	2600	4000	**24**	110	290	550	1100
6,719	215/32	**K402_0067MB30**	22	48,5	10/4/1,5	23	3000	2600	4000	**32**	98	290	550	1100
6,719	215/32	**K402_0067MB30**	22	48,5	10/4/1,5	23	3000	2600	4000	**45**	80	290	550	1100
6,719	215/32	**K402_0067MB30**	22	48,5	10/4/1,5	23	3000	2600	4000	**90**	17	290	550	1100
6,719	215/32	**K402_0067MB40**	72	60,2	10/4/1,5	24	3000	2600	3000	**50**	73	290	550	1100
6,719	215/32	**K402_0067MB40**	72	60,2	10/4/1,5	24	3000	2600	3000	**72**	42	290	550	1100
6,719	215/32	**K402_0067MB40**	72	60,2	10/4/1,5	24	3000	2600	3000	**100**	2,9	290	550	1100
7,456	1849/248	**K402_0075MB20**	13	43,1	10/4/1,5	22	2600	2200	3500	**8,0**	52	270	270	540
7,456	1849/248	**K402_0075MB20**	13	43,1	10/4/1,5	22	2600	2200	3500	**12**	47	270	270	540
7,456	1849/248	**K402_0075MB20**	13	43,1	10/4/1,5	22	2600	2200	3500	**16**	41	270	270	540
7,456	1849/248	**K402_0075MB20**	13	43,1	10/4/1,5	22	2600	2200	3500	**24**	30	270	270	540
7,456	1849/248	**K402_0075MB20**	13	43,1	10/4/1,5	22	2600	2200	3500	**30**	22	270	270	540
7,456	1849/248	**K402_0075MB30**	23	48,5	10/4/1,5	24	2600	2200	3500	**16**	110	310	560	1100
7,456	1849/248	**K402_0075MB30**	23	48,5	10/4/1,5	24	2600	2200	3500	**24**	95	310	560	1100
7,456	1849/248	**K402_0075MB30**	23	48,5	10/4/1,5	24	2600	2200	3500	**32**	84	310	560	1100
7,456	1849/248	**K402_0075MB30**	23	48,5	10/4/1,5	24	2600	2200	3500	**45**	66	310	560	1100
7,456	1849/248	**K402_0075MB30**	23	48,5	10/4/1,5	24	2600	2200	3500	**90**	2,8	310	560	1100
7,456	1849/248	**K402_0075MB40**	73	60,2	10/4/1,5	25	2600	2200	3000	**50**	59	310	560	1100
7,456	1849/248	**K402_0075MB40**	73	60,2	10/4/1,5	25	2600	2200	3000	**72**	28	310	560	1100
8,377	645/77	**K402_0084MB20**	11	43,1	10/4/1,5	23	3000	2600	4000	**8,0**	52	280	300	610
8,377	645/77	**K402_0084MB20**	11	43,1	10/4/1,5	23	3000	2600	4000	**12**	47	280	300	610
8,377	645/77	**K402_0084MB20**	11	43,1	10/4/1,5	23	3000	2600	4000	**16**	41	280	300	610
8,377	645/77	**K402_0084MB20**	11	43,1	10/4/1,5	23	3000	2600	4000	**24**	30	280	300	610
8,377	645/77	**K402_0084MB20**	11	43,1	10/4/1,5	23	3000	2600	4000	**30**	22	280	300	610
8,377	645/77	**K402_0084MB30**	21	48,5	10/4/1,5	25	3000	2600	4000	**16**	92	310	590	1100
8,377	645/77	**K402_0084MB30**	21	48,5	10/4/1,5	25	3000	2600	4000	**24**	81	310	590	1100
8,377	645/77	**K402_0084MB30**	21	48,5	10/4/1,5	25	3000	2600	4000	**32**	70	310	590	1100
8,377	645/77	**K402_0084MB30**	21	48,5	10/4/1,5	25	3000	2600	4000	**45**	52	310	590	1100
8,377	645/77	**K402_0084MB40**	71	60,2	10/4/1,5	26	3000	2600	3000	**50**	45	310	590	1100
8,377	645/77	**K402_0084MB40**	71	60,2	10/4/1,5	26	3000	2600	3000	**72**	14	310	590	1100
9,238	2365/256	**K402_0092MB20**	11	43,1	10/4/1,5	24	3000	2600	4000	**8,0**	52	320	340	670
9,238	2365/256	**K402_0092MB20**	11	43,1	10/4/1,5	24	3000	2600	4000	**12**	47	320	340	670
9,238	2365/256	**K402_0092MB20**	11	43,1	10/4/1,5	24	3000	2600	4000	**16**	41	320	340	670
9,238	2365/256	**K402_0092MB20**	11	43,1	10/4/1,5	24	3000	2600	4000	**24**	30	320	340	670
9,238	2365/256	**K402_0092MB20**	11	43,1	10/4/1,5	24	3000	2600	4000	**30**	22	320	340	670
9,238	2365/256	**K402_0092MB30**	22	48,5	10/4/1,5	26	3000	2600	4000	**16**	82	320	600	1100
9,238	2365/256	**K402_0092MB30**	22	48,5	10/4/1,5	26	3000	2600	4000	**24**	70	320	600	1100
9,238	2365/256	**K402_0092MB30**	22	48,5	10/4/1,5	26	3000	2600	4000	**32**	59	320	600	1100
9,238	2365/256	**K402_0092MB30**	22	48,5	10/4/1,5	26	3000	2600	4000	**45**	41	320	600	1100
9,238	2365/256	**K402_0092MB40**	71	60,2	10/4/1,5	27	3000	2600	3000	**50**	34	320	600	1100
9,238	2365/256	**K402_0092MB40**	71	60,2	10/4/1,5	27	3000	2600	3000	**72**	3,2	320	600	1100
10,10	1333/132	**K402_0100MB20**	9,8	43,1	10/4/1,5	25	3400	3000	4000	**8,0**	52	270	370	730
10,10	1333/132	**K402_0100MB20**	9,8	43,1	10/4/1,5	25	3400	3000	4000	**12**	47	270	370	730
10,10	1333/132	**K402_0100MB20**	9,8	43,1	10/4/1,5	25	3400	3000	4000	**16**	41	270	370	730
10,10	1333/132	**K402_0100MB20**	9,8	43,1	10/4/1,5	25	3400	3000	4000	**24**	30	270	370	730
10,10	1333/132	**K402_0100MB20**	9,8	43,1	10/4/1,5	25	3400	3000	4000	**30**	22	270	370	730
10,10	1333/132	**K402_0100MB30**	20	48,5	10/4/1,5	27	3400	3000	4000	**16**	73	320	600	1100
10,10	1333/132	**K402_0100MB30**	20	48,5	10/4/1,5	27	3400	3000	4000	**24**	61	320	600	1100
10,10	1333/132	**K402_0100MB30**	20	48,5	10/4/1,5	27	3400	3000	4000	**32**	50	320	600	1100
10,10	1333/132	**K402_0100MB30**	20	48,5	10/4/1,5	27	3400	3000	4000	**45**	32	320	600	1100
10,10	1333/132	**K402_0100MB40**	70	60,2	10/4/1,5	28	3000	3000	3000	**50**	25	330	600	1100

Kegelradgetriebe **K** Motoradapter mit Bremse
*Helical Bevel Gear Units **K** Motor Adapter with Brake*
Réducteurs à couple conique **K** lanterne pour moteur avec frein

STÖBER

Bitte beachten Sie die Hinweise auf Seite K4! ***Please take notice of the indications on page K4!*** **Veuillez s. v. p. prendre en considération les observations à la page K4!**

i	iexakt	Typ	J1 [10-4 kgm2]	G [kg]	Δφ2 [arcmin]	C2 [Nm/ arcmin]	n1MAX DBH [min-1]	n1MAX DBV [min-1]	n1MAX ZB [min-1]	M1HN [Nm]	M1MMAX [Nm]	M2N n1MAXDBH [Nm]	M2B [Nm]	M2NOT [Nm]
K402 (M2NMAX=490 Nm)														
11,52	645/56	**K402_0115MB20**	10	43,1	10/4/1,5	26	3000	2600	4000	**8,0**	52	350	420	840
11,52	645/56	**K402_0115MB20**	10	43,1	10/4/1,5	26	3000	2600	4000	**12**	47	350	420	840
11,52	645/56	**K402_0115MB20**	10	43,1	10/4/1,5	26	3000	2600	4000	**16**	41	350	420	840
11,52	645/56	**K402_0115MB20**	10	43,1	10/4/1,5	26	3000	2600	4000	**24**	30	350	420	840
11,52	645/56	**K402_0115MB20**	10	43,1	10/4/1,5	26	3000	2600	4000	**30**	22	350	420	840
11,52	645/56	**K402_0115MB30**	21	48,5	10/4/1,5	28	3000	2600	4000	**16**	61	350	600	1100
11,52	645/56	**K402_0115MB30**	21	48,5	10/4/1,5	28	3000	2600	4000	**24**	50	350	600	1100
11,52	645/56	**K402_0115MB30**	21	48,5	10/4/1,5	28	3000	2600	4000	**32**	39	350	600	1100
11,52	645/56	**K402_0115MB30**	21	48,5	10/4/1,5	28	3000	2600	4000	**45**	20	350	600	1100
11,52	645/56	**K402_0115MB40**	70	60,2	10/4/1,5	28	3000	2600	3000	**50**	13	350	600	1100
12,66	2924/231	**K402_0125MB20**	9,1	43,1	10/4/1,5	27	3400	3000	4000	**8,0**	52	300	460	920
12,66	2924/231	**K402_0125MB20**	9,1	43,1	10/4/1,5	27	3400	3000	4000	**12**	47	300	460	920
12,66	2924/231	**K402_0125MB20**	9,1	43,1	10/4/1,5	27	3400	3000	4000	**16**	41	300	460	920
12,66	2924/231	**K402_0125MB20**	9,1	43,1	10/4/1,5	27	3400	3000	4000	**24**	30	300	460	920
12,66	2924/231	**K402_0125MB20**	9,1	43,1	10/4/1,5	27	3400	3000	4000	**30**	22	300	460	920
12,66	2924/231	**K402_0125MB30**	20	48,5	10/4/1,5	28	3400	3000	4000	**16**	53	340	600	1100
12,66	2924/231	**K402_0125MB30**	20	48,5	10/4/1,5	28	3400	3000	4000	**24**	42	340	600	1100
12,66	2924/231	**K402_0125MB30**	20	48,5	10/4/1,5	28	3400	3000	4000	**32**	31	340	600	1100
12,66	2924/231	**K402_0125MB30**	20	48,5	10/4/1,5	28	3400	3000	4000	**45**	13	340	600	1100
12,66	2924/231	**K402_0125MB40**	69	60,2	10/4/1,5	29	3000	3000	3000	**50**	5,9	360	600	1100
13,89	1333/96	**K402_0140MB20**	9,5	43,1	10/4/1,5	27	3400	3000	4000	**8,0**	52	350	510	1010
13,89	1333/96	**K402_0140MB20**	9,5	43,1	10/4/1,5	27	3400	3000	4000	**12**	47	350	510	1010
13,89	1333/96	**K402_0140MB20**	9,5	43,1	10/4/1,5	27	3400	3000	4000	**16**	41	350	510	1010
13,89	1333/96	**K402_0140MB20**	9,5	43,1	10/4/1,5	27	3400	3000	4000	**24**	30	350	510	1010
13,89	1333/96	**K402_0140MB20**	9,5	43,1	10/4/1,5	27	3400	3000	4000	**30**	22	350	510	1010
13,89	1333/96	**K402_0140MB30**	20	48,5	10/4/1,5	29	3400	3000	4000	**16**	47	350	600	1100
13,89	1333/96	**K402_0140MB30**	20	48,5	10/4/1,5	29	3400	3000	4000	**24**	36	350	600	1100
13,89	1333/96	**K402_0140MB30**	20	48,5	10/4/1,5	29	3400	3000	4000	**32**	24	350	600	1100
13,89	1333/96	**K402_0140MB30**	20	48,5	10/4/1,5	29	3400	3000	4000	**45**	6,2	350	600	1100
16,94	559/33	**K402_0170MB20**	8,5	43,1	10/4/1,5	29	3500	3300	4000	**8,0**	45	320	600	1100
16,94	559/33	**K402_0170MB20**	8,5	43,1	10/4/1,5	29	3500	3300	4000	**12**	40	320	600	1100
16,94	559/33	**K402_0170MB20**	8,5	43,1	10/4/1,5	29	3500	3300	4000	**16**	34	320	600	1100
16,94	559/33	**K402_0170MB20**	8,5	43,1	10/4/1,5	29	3500	3300	4000	**24**	23	320	600	1100
16,94	559/33	**K402_0170MB20**	8,5	43,1	10/4/1,5	29	3500	3300	4000	**30**	15	320	600	1100
16,94	559/33	**K402_0170MB30**	19	48,5	10/4/1,5	29	3500	3300	4000	**16**	34	370	600	1100
16,94	559/33	**K402_0170MB30**	19	48,5	10/4/1,5	29	3500	3300	4000	**24**	23	370	600	1100
16,94	559/33	**K402_0170MB30**	19	48,5	10/4/1,5	29	3500	3300	4000	**32**	12	370	600	1100
17,41	731/42	**K402_0175MB20**	9,0	43,1	10/4/1,5	29	3400	3000	4000	**8,0**	44	380	600	1100
17,41	731/42	**K402_0175MB20**	9,0	43,1	10/4/1,5	29	3400	3000	4000	**12**	38	380	600	1100
17,41	731/42	**K402_0175MB20**	9,0	43,1	10/4/1,5	29	3400	3000	4000	**16**	33	380	600	1100
17,41	731/42	**K402_0175MB20**	9,0	43,1	10/4/1,5	29	3400	3000	4000	**24**	22	380	600	1100
17,41	731/42	**K402_0175MB20**	9,0	43,1	10/4/1,5	29	3400	3000	4000	**30**	13	380	600	1100
17,41	731/42	**K402_0175MB30**	20	48,5	10/4/1,5	29	3400	3000	4000	**16**	33	380	600	1100
17,41	731/42	**K402_0175MB30**	20	48,5	10/4/1,5	29	3400	3000	4000	**24**	22	380	600	1100
17,41	731/42	**K402_0175MB30**	20	48,5	10/4/1,5	29	3400	3000	4000	**32**	10	380	600	1100
20,20	1333/66	**K402_0200MB20**	8,3	43,1	10/4/1,5	29	3500	3300	4000	**8,0**	36	330	600	1100
20,20	1333/66	**K402_0200MB20**	8,3	43,1	10/4/1,5	29	3500	3300	4000	**12**	31	330	600	1100
20,20	1333/66	**K402_0200MB20**	8,3	43,1	10/4/1,5	29	3500	3300	4000	**16**	25	330	600	1100
20,20	1333/66	**K402_0200MB20**	8,3	43,1	10/4/1,5	29	3500	3300	4000	**24**	14	330	600	1100
20,20	1333/66	**K402_0200MB20**	8,3	43,1	10/4/1,5	29	3500	3300	4000	**30**	5,5	330	600	1100
20,20	1333/66	**K402_0200MB30**	18	48,5	10/4/1,5	30	3500	3300	4000	**16**	25	400	600	1100
20,20	1333/66	**K402_0200MB30**	18	48,5	10/4/1,5	30	3500	3300	4000	**24**	14	400	600	1100
20,20	1333/66	**K402_0200MB30**	18	48,5	10/4/1,5	30	3600	3300	4000	**32**	2,7	390	600	1100
23,29	559/24	**K402_0230MB20**	8,4	43,1	10/4/1,5	30	3500	3300	4000	**8,0**	30	410	600	1100
23,29	559/24	**K402_0230MB20**	8,4	43,1	10/4/1,5	30	3500	3300	4000	**12**	24	410	600	1100
23,29	559/24	**K402_0230MB20**	8,4	43,1	10/4/1,5	30	3500	3300	4000	**16**	19	410	600	1100
23,29	559/24	**K402_0230MB20**	8,4	43,1	10/4/1,5	30	3500	3300	4000	**24**	7,6	410	600	1100
23,29	559/24	**K402_0230MB30**	19	48,5	10/4/1,5	30	3500	3300	4000	**16**	19	410	600	1100
23,29	559/24	**K402_0230MB30**	19	48,5	10/4/1,5	30	3500	3300	4000	**24**	7,6	410	600	1100
25,28	4171/165	**K402_0250MB20**	8,1	43,1	10/4/1,5	30	3500	3300	4000	**8,0**	23	340	600	1000
25,28	4171/165	**K402_0250MB20**	8,1	43,1	10/4/1,5	30	3500	3300	4000	**12**	18	340	600	1000
25,28	4171/165	**K402_0250MB20**	8,1	43,1	10/4/1,5	30	3500	3300	4000	**16**	12	340	600	1000

Kegelradgetriebe **K** Motoradapter mit Bremse
*Helical Bevel Gear Units **K** Motor Adapter with Brake*
Réducteurs à couple conique **K** lanterne pour moteur avec frein

STÖBER

Bitte beachten Sie die Hinweise auf Seite K4! ***Please take notice of the indications on page K4!*** **Veuillez s. v. p. prendre en considération les observations à la page K4!**

i	iexakt	Typ	J1 [10-4 kgm2]	G [kg]	Δφ2 [arcmin]	C2 [Nm/ arcmin]	n1MAX DBH [min-1]	n1MAX DBV [min-1]	n1MAX ZB [min-1]	M1HN [Nm]	M1MMAX [Nm]	M2N n1MAXDBH [Nm]	M2B [Nm]	M2NOT [Nm]
K402 (M2NMAX=490 Nm)														
25,28	4171/165	**K402_0250MB20**	8,1	43,1	10/4/1,5	30	3500	3300	4000	**24**	1,0	340	600	1000
25,28	4171/165	**K402_0250MB30**	17	48,5	10/4/1,5	30	3500	3300	4000	**16**	12	430	600	1000
25,28	4171/165	**K402_0250MB30**	17	48,5	10/4/1,5	30	3500	3300	4000	**24**	1,0	430	600	1000
27,77	1333/48	**K402_0280MB20**	8,2	43,1	10/4/1,5	30	3500	3300	4000	**8,0**	23	440	600	1100
27,77	1333/48	**K402_0280MB20**	8,2	43,1	10/4/1,5	30	3500	3300	4000	**12**	18	440	600	1100
27,77	1333/48	**K402_0280MB20**	8,2	43,1	10/4/1,5	30	3500	3300	4000	**16**	12	440	600	1100
27,77	1333/48	**K402_0280MB20**	8,2	43,1	10/4/1,5	30	3500	3300	4000	**24**	1,0	440	600	1100
27,77	1333/48	**K402_0280MB30**	18	48,5	10/4/1,5	30	3500	3300	4000	**16**	12	440	600	1100
27,77	1333/48	**K402_0280MB30**	18	48,5	10/4/1,5	30	3500	3300	4000	**24**	1,0	440	600	1100
33,68	4816/143	**K402_0340MB20**	7,9	43,1	10/4/1,5	30	3500	3300	4000	**8,0**	9,0	360	470	780
33,68	4816/143	**K402_0340MB20**	7,9	43,1	10/4/1,5	30	3500	3300	4000	**12**	3,4	360	470	780
34,76	4171/120	**K402_0350MB20**	8,0	43,1	10/4/1,5	30	3500	3300	4000	**8,0**	16	470	600	1100
34,76	4171/120	**K402_0350MB20**	8,0	43,1	10/4/1,5	30	3500	3300	4000	**12**	11	470	600	1100
34,76	4171/120	**K402_0350MB20**	8,0	43,1	10/4/1,5	30	3500	3300	4000	**16**	5,2	470	600	1100
34,76	4171/120	**K402_0350MB30**	17	48,5	10/4/1,5	30	3500	3300	4000	**16**	5,2	470	600	1100
40,51	4902/121	**K402_0410MB20**	7,8	43,1	10/4/1,5	30	3500	3300	4000	**8,0**	2,1	310	370	620
46,31	602/13	**K402_0460MB20**	7,9	43,1	10/4/1,5	31	3500	3300	4000	**8,0**	9,0	490	600	1070
46,31	602/13	**K402_0460MB20**	7,9	43,1	10/4/1,5	31	3500	3300	4000	**12**	3,4	490	600	1070
55,71	2451/44	**K402_0560MB20**	7,8	43,1	10/4/1,5	31	3500	3300	4000	**8,0**	2,1	420	510	850
K513 (M2NMAX=900 Nm)														
7,347	551/75	**K513_0073MB30**	34	54,3	10/5/2	34	1900	1800	3000	**16**	140	640	700	1400
7,347	551/75	**K513_0073MB30**	34	54,3	10/5/2	34	1900	1800	3000	**24**	130	640	700	1400
7,347	551/75	**K513_0073MB30**	34	54,3	10/5/2	34	1900	1800	3000	**32**	120	640	700	1400
7,347	551/75	**K513_0073MB30**	34	54,3	10/5/2	34	1900	1800	3000	**45**	100	640	700	1400
7,347	551/75	**K513_0073MB30**	34	54,3	10/5/2	34	1900	1800	3000	**90**	39	640	700	1400
7,347	551/75	**K513_0073MB40**	83	66,0	10/5/2	37	1900	1800	3000	**50**	140	640	1000	1800
7,347	551/75	**K513_0073MB40**	83	66,0	10/5/2	37	1900	1800	3000	**72**	110	640	1000	1800
7,347	551/75	**K513_0073MB40**	83	66,0	10/5/2	37	1900	1800	3000	**100**	71	640	1000	1800
8,134	17081/2100	**K513_0081MB30**	32	54,3	10/5/2	36	1900	1800	3000	**16**	140	660	780	1560
8,134	17081/2100	**K513_0081MB30**	32	54,3	10/5/2	36	1900	1800	3000	**24**	130	660	780	1560
8,134	17081/2100	**K513_0081MB30**	32	54,3	10/5/2	36	1900	1800	3000	**32**	120	660	780	1560
8,134	17081/2100	**K513_0081MB30**	32	54,3	10/5/2	36	1900	1800	3000	**45**	100	660	780	1560
8,134	17081/2100	**K513_0081MB30**	32	54,3	10/5/2	36	1900	1800	3000	**90**	39	660	780	1560
8,134	17081/2100	**K513_0081MB40**	82	66,0	10/5/2	39	1900	1800	3000	**50**	120	660	1000	1800
8,134	17081/2100	**K513_0081MB40**	82	66,0	10/5/2	39	1900	1800	3000	**72**	90	660	1000	1800
8,134	17081/2100	**K513_0081MB40**	82	66,0	10/5/2	39	1900	1800	3000	**100**	50	660	1000	1800
9,168	1421/155	**K513_0092MB30**	30	54,3	10/5/2	38	1900	1800	3000	**16**	140	690	880	1750
9,168	1421/155	**K513_0092MB30**	30	54,3	10/5/2	38	1900	1800	3000	**24**	130	690	880	1750
9,168	1421/155	**K513_0092MB30**	30	54,3	10/5/2	38	1900	1800	3000	**32**	120	690	880	1750
9,168	1421/155	**K513_0092MB30**	30	54,3	10/5/2	38	1900	1800	3000	**45**	100	690	880	1750
9,168	1421/155	**K513_0092MB30**	30	54,3	10/5/2	38	1900	1800	3000	**90**	39	690	880	1750
9,168	1421/155	**K513_0092MB40**	79	66,0	10/5/2	40	1900	1800	3000	**50**	99	690	1000	1800
9,168	1421/155	**K513_0092MB40**	79	66,0	10/5/2	40	1900	1800	3000	**72**	68	690	1000	1800
9,168	1421/155	**K513_0092MB40**	79	66,0	10/5/2	40	1900	1800	3000	**100**	29	690	1000	1800
10,15	203/20	**K513_0100MB30**	28	54,3	10/5/2	40	1900	1800	3000	**16**	130	710	970	1800
10,15	203/20	**K513_0100MB30**	28	54,3	10/5/2	40	1900	1800	3000	**24**	120	710	970	1800
10,15	203/20	**K513_0100MB30**	28	54,3	10/5/2	40	1900	1800	3000	**32**	110	710	970	1800
10,15	203/20	**K513_0100MB30**	28	54,3	10/5/2	40	1900	1800	3000	**45**	90	710	970	1800
10,15	203/20	**K513_0100MB30**	28	54,3	10/5/2	40	1900	1800	3000	**90**	27	710	970	1800
10,15	203/20	**K513_0100MB40**	78	66,0	10/5/2	42	1900	1800	3000	**50**	83	710	1000	1800
10,15	203/20	**K513_0100MB40**	78	66,0	10/5/2	42	1900	1800	3000	**72**	52	710	1000	1800
10,15	203/20	**K513_0100MB40**	78	66,0	10/5/2	42	1900	1800	3000	**100**	13	710	1000	1800
11,57	10759/930	**K513_0115MB30**	26	54,3	10/5/2	42	2300	2200	3600	**16**	110	700	1000	1800
11,57	10759/930	**K513_0115MB30**	26	54,3	10/5/2	42	2300	2200	3600	**24**	100	700	1000	1800
11,57	10759/930	**K513_0115MB30**	26	54,3	10/5/2	42	2300	2200	3600	**32**	89	700	1000	1800
11,57	10759/930	**K513_0115MB30**	26	54,3	10/5/2	42	2300	2200	3600	**45**	71	700	1000	1800
11,57	10759/930	**K513_0115MB30**	26	54,3	10/5/2	42	2300	2200	3600	**90**	7,9	700	1000	1800
11,57	10759/930	**K513_0115MB40**	76	66,0	10/5/2	43	2300	2200	3000	**50**	64	700	1000	1800
11,57	10759/930	**K513_0115MB40**	76	66,0	10/5/2	43	2300	2200	3000	**72**	33	700	1000	1800

Kegelradgetriebe **K** Motoradapter mit Bremse
*Helical Bevel Gear Units **K** Motor Adapter with Brake*
Réducteurs à couple conique **K** lanterne pour moteur avec frein

STÖBER

Bitte beachten Sie die Hinweise auf Seite K4! ***Please take notice of the indications on page K4!*** **Veuillez s. v. p. prendre en considération les observations à la page K4!**

i	iexakt	Typ	J1 [10-4 kgm2]	G [kg]	Δφ2 [arcmin]	C2 [Nm/ arcmin]	n1MAX DBH [min-1]	n1MAX DBV [min-1]	n1MAX ZB [min-1]	M1HN [Nm]	M1MMAX [Nm]	M2N n1MAXDBH [Nm]	M2B [Nm]	M2NOT [Nm]
K513 (M2NMAX=900 Nm)														
12,81	1537/120	**K513_0130MB30**	25	54,3	10/5/2	43	2300	2200	3600	**16**	99	720	1000	1800
12,81	1537/120	**K513_0130MB30**	25	54,3	10/5/2	43	2300	2200	3600	**24**	87	720	1000	1800
12,81	1537/120	**K513_0130MB30**	25	54,3	10/5/2	43	2300	2200	3600	**32**	76	720	1000	1800
12,81	1537/120	**K513_0130MB30**	25	54,3	10/5/2	43	2300	2200	3600	**45**	58	720	1000	1800
12,81	1537/120	**K513_0130MB40**	75	66,0	10/5/2	44	2300	2200	3000	**50**	51	720	1000	1800
12,81	1537/120	**K513_0130MB40**	75	66,0	10/5/2	44	2300	2200	3000	**72**	20	720	1000	1800
14,54	5887/405	**K513_0145MB20**	13	48,9	10/5/2	42	2300	2200	3600	**8,0**	50	520	520	1040
14,54	5887/405	**K513_0145MB20**	13	48,9	10/5/2	42	2300	2200	3600	**12**	45	520	520	1040
14,54	5887/405	**K513_0145MB20**	13	48,9	10/5/2	42	2300	2200	3600	**16**	39	520	520	1040
14,54	5887/405	**K513_0145MB20**	13	48,9	10/5/2	42	2300	2200	3600	**24**	28	520	520	1040
14,54	5887/405	**K513_0145MB20**	13	48,9	10/5/2	42	2300	2200	3600	**30**	20	520	520	1040
14,54	5887/405	**K513_0145MB30**	24	54,3	10/5/2	44	2300	2200	3600	**16**	84	760	1000	1800
14,54	5887/405	**K513_0145MB30**	24	54,3	10/5/2	44	2300	2200	3600	**24**	73	760	1000	1800
14,54	5887/405	**K513_0145MB30**	24	54,3	10/5/2	44	2300	2200	3600	**32**	62	760	1000	1800
14,54	5887/405	**K513_0145MB30**	24	54,3	10/5/2	44	2300	2200	3600	**45**	44	760	1000	1800
14,54	5887/405	**K513_0145MB40**	73	66,0	10/5/2	45	2300	2200	3000	**50**	37	760	1000	1800
14,54	5887/405	**K513_0145MB40**	73	66,0	10/5/2	45	2300	2200	3000	**72**	5,7	760	1000	1800
16,09	26071/1620	**K513_0160MB20**	13	48,9	10/5/2	43	2300	2200	3600	**8,0**	50	580	580	1150
16,09	26071/1620	**K513_0160MB20**	13	48,9	10/5/2	43	2300	2200	3600	**12**	45	580	580	1150
16,09	26071/1620	**K513_0160MB20**	13	48,9	10/5/2	43	2300	2200	3600	**16**	39	580	580	1150
16,09	26071/1620	**K513_0160MB20**	13	48,9	10/5/2	43	2300	2200	3600	**24**	28	580	580	1150
16,09	26071/1620	**K513_0160MB20**	13	48,9	10/5/2	43	2300	2200	3600	**30**	20	580	580	1150
16,09	26071/1620	**K513_0160MB30**	23	54,3	10/5/2	45	2300	2200	3600	**16**	74	780	1000	1800
16,09	26071/1620	**K513_0160MB30**	23	54,3	10/5/2	45	2300	2200	3600	**24**	63	780	1000	1800
16,09	26071/1620	**K513_0160MB30**	23	54,3	10/5/2	45	2300	2200	3600	**32**	51	780	1000	1800
16,09	26071/1620	**K513_0160MB30**	23	54,3	10/5/2	45	2300	2200	3600	**45**	33	780	1000	1800
16,09	26071/1620	**K513_0160MB40**	73	66,0	10/5/2	46	2300	2200	3000	**50**	26	780	1000	1800
17,48	6293/360	**K513_0175MB20**	12	48,9	10/5/2	44	2800	2500	4000	**8,0**	50	570	630	1250
17,48	6293/360	**K513_0175MB20**	12	48,9	10/5/2	44	2800	2500	4000	**12**	45	570	630	1250
17,48	6293/360	**K513_0175MB20**	12	48,9	10/5/2	44	2800	2500	4000	**16**	39	570	630	1250
17,48	6293/360	**K513_0175MB20**	12	48,9	10/5/2	44	2800	2500	4000	**24**	28	570	630	1250
17,48	6293/360	**K513_0175MB20**	12	48,9	10/5/2	44	2800	2500	4000	**30**	20	570	630	1250
17,48	6293/360	**K513_0175MB30**	23	54,3	10/5/2	46	2800	2500	4000	**16**	66	750	1000	1800
17,48	6293/360	**K513_0175MB30**	23	54,3	10/5/2	46	2800	2500	4000	**24**	55	750	1000	1800
17,48	6293/360	**K513_0175MB30**	23	54,3	10/5/2	46	2800	2500	4000	**32**	44	750	1000	1800
17,48	6293/360	**K513_0175MB30**	23	54,3	10/5/2	46	2800	2500	4000	**45**	26	750	1000	1800
17,48	6293/360	**K513_0175MB40**	72	66,0	10/5/2	47	2800	2500	3000	**50**	19	750	1000	1800
19,35	27869/1440	**K513_0195MB20**	12	48,9	10/5/2	45	2800	2500	4000	**8,0**	50	630	690	1390
19,35	27869/1440	**K513_0195MB20**	12	48,9	10/5/2	45	2800	2500	4000	**12**	45	630	690	1390
19,35	27869/1440	**K513_0195MB20**	12	48,9	10/5/2	45	2800	2500	4000	**16**	39	630	690	1390
19,35	27869/1440	**K513_0195MB20**	12	48,9	10/5/2	45	2800	2500	4000	**24**	28	630	690	1390
19,35	27869/1440	**K513_0195MB20**	12	48,9	10/5/2	45	2800	2500	4000	**30**	20	630	690	1390
19,35	27869/1440	**K513_0195MB30**	22	54,3	10/5/2	47	2800	2500	4000	**16**	58	780	1000	1800
19,35	27869/1440	**K513_0195MB30**	22	54,3	10/5/2	47	2800	2500	4000	**24**	46	780	1000	1800
19,35	27869/1440	**K513_0195MB30**	22	54,3	10/5/2	47	2800	2500	4000	**32**	35	780	1000	1800
19,35	27869/1440	**K513_0195MB30**	22	54,3	10/5/2	47	2800	2500	4000	**45**	17	780	1000	1800
19,35	27869/1440	**K513_0195MB40**	72	66,0	10/5/2	47	2800	2500	3000	**50**	10	780	1000	1800
21,99	2639/120	**K513_0220MB20**	11	48,9	10/5/2	46	2800	2500	4000	**8,0**	50	600	790	1580
21,99	2639/120	**K513_0220MB20**	11	48,9	10/5/2	46	2800	2500	4000	**12**	45	600	790	1580
21,99	2639/120	**K513_0220MB20**	11	48,9	10/5/2	46	2800	2500	4000	**16**	39	600	790	1580
21,99	2639/120	**K513_0220MB20**	11	48,9	10/5/2	46	2800	2500	4000	**24**	28	600	790	1580
21,99	2639/120	**K513_0220MB20**	11	48,9	10/5/2	46	2800	2500	4000	**30**	20	600	790	1580
21,99	2639/120	**K513_0220MB30**	21	54,3	10/5/2	47	2800	2500	4000	**16**	48	810	1000	1800
21,99	2639/120	**K513_0220MB30**	21	54,3	10/5/2	47	2800	2500	4000	**24**	37	810	1000	1800
21,99	2639/120	**K513_0220MB30**	21	54,3	10/5/2	47	2800	2500	4000	**32**	26	810	1000	1800
21,99	2639/120	**K513_0220MB30**	21	54,3	10/5/2	47	2800	2500	4000	**45**	7,4	810	1000	1800
21,99	2639/120	**K513_0220MB40**	71	66,0	10/5/2	48	2800	2500	3000	**50**	0,4	810	1000	1800
24,35	11687/480	**K513_0240MB20**	10	48,9	10/5/2	47	2800	2500	4000	**8,0**	50	670	870	1750
24,35	11687/480	**K513_0240MB20**	10	48,9	10/5/2	47	2800	2500	4000	**12**	45	670	870	1750
24,35	11687/480	**K513_0240MB20**	10	48,9	10/5/2	47	2800	2500	4000	**16**	39	670	870	1750
24,35	11687/480	**K513_0240MB20**	10	48,9	10/5/2	47	2800	2500	4000	**24**	28	670	870	1750
24,35	11687/480	**K513_0240MB20**	10	48,9	10/5/2	47	2800	2500	4000	**30**	20	670	870	1750

Kegelradgetriebe **K** Motoradapter mit Bremse

*Helical Bevel Gear Units **K** Motor Adapter with Brake*

Réducteurs à couple conique **K** lanterne pour moteur avec frein

STÖBER

Bitte beachten Sie die Hinweise auf Seite K4! ***Please take notice of the indications on page K4!*** **Veuillez s. v. p. prendre en considération les observations à la page K4!**

i	iexakt	Typ	J1 [10-4 kgm2]	G [kg]	Δφ2 [arcmin]	C2 [Nm/ arcmin]	n1MAX DBH [min-1]	n1MAX DBV [min-1]	n1MAX ZB [min-1]	M1HN [Nm]	M1MMAX [Nm]	M2N n1MAXDBH [Nm]	M2B [Nm]	M2NOT [Nm]
K513 (M2NMAX=900 Nm)														
24,35	11687/480	**K513_0240MB30**	21	54,3	10/5/2	48	2800	2500	4000	**16**	41	840	1000	1800
24,35	11687/480	**K513_0240MB30**	21	54,3	10/5/2	48	2800	2500	4000	**24**	30	840	1000	1800
24,35	11687/480	**K513_0240MB30**	21	54,3	10/5/2	48	2800	2500	4000	**32**	19	840	1000	1800
24,35	11687/480	**K513_0240MB30**	21	54,3	10/5/2	48	2800	2500	4000	**45**	0,6	840	1000	1800
29,18	4669/160	**K513_0290MB20**	9,6	48,9	10/5/2	47	3400	3000	4000	**8,0**	42	600	1000	1800
29,18	4669/160	**K513_0290MB20**	9,6	48,9	10/5/2	47	3400	3000	4000	**12**	36	600	1000	1800
29,18	4669/160	**K513_0290MB20**	9,6	48,9	10/5/2	47	3400	3000	4000	**16**	31	600	1000	1800
29,18	4669/160	**K513_0290MB20**	9,6	48,9	10/5/2	47	3400	3000	4000	**24**	19	600	1000	1800
29,18	4669/160	**K513_0290MB20**	9,6	48,9	10/5/2	47	3400	3000	4000	**30**	11	600	1000	1800
29,18	4669/160	**K513_0290MB30**	20	54,3	10/5/2	48	3400	3000	4000	**16**	31	840	1000	1800
29,18	4669/160	**K513_0290MB30**	20	54,3	10/5/2	48	3400	3000	4000	**24**	19	840	1000	1800
29,18	4669/160	**K513_0290MB30**	20	54,3	10/5/2	48	3400	3000	4000	**32**	8,3	840	1000	1800
32,31	20677/640	**K513_0320MB20**	9,5	48,9	10/5/2	48	3400	3000	4000	**8,0**	37	670	1000	1800
32,31	20677/640	**K513_0320MB20**	9,5	48,9	10/5/2	48	3400	3000	4000	**12**	31	670	1000	1800
32,31	20677/640	**K513_0320MB20**	9,5	48,9	10/5/2	48	3400	3000	4000	**16**	26	670	1000	1800
32,31	20677/640	**K513_0320MB20**	9,5	48,9	10/5/2	48	3400	3000	4000	**24**	14	670	1000	1800
32,31	20677/640	**K513_0320MB20**	9,5	48,9	10/5/2	48	3400	3000	4000	**30**	5,9	670	1000	1800
32,31	20677/640	**K513_0320MB30**	20	54,3	10/5/2	48	3400	3000	4000	**16**	26	870	1000	1800
32,31	20677/640	**K513_0320MB30**	20	54,3	10/5/2	48	3400	3000	4000	**24**	14	870	1000	1800
32,31	20677/640	**K513_0320MB30**	20	54,3	10/5/2	48	3400	3000	4000	**32**	3,1	870	1000	1800
34,80	174/5	**K513_0350MB20**	9,1	48,9	10/5/2	48	3400	3000	4000	**8,0**	33	630	1000	1800
34,80	174/5	**K513_0350MB20**	9,1	48,9	10/5/2	48	3400	3000	4000	**12**	28	630	1000	1800
34,80	174/5	**K513_0350MB20**	9,1	48,9	10/5/2	48	3400	3000	4000	**16**	22	630	1000	1800
34,80	174/5	**K513_0350MB20**	9,1	48,9	10/5/2	48	3400	3000	4000	**24**	11	630	1000	1800
34,80	174/5	**K513_0350MB20**	9,1	48,9	10/5/2	48	3400	3000	4000	**30**	2,5	630	1000	1800
34,80	174/5	**K513_0350MB30**	18	54,3	10/5/2	49	3400	3000	4000	**16**	22	890	1000	1800
34,80	174/5	**K513_0350MB30**	18	54,3	10/5/2	49	3400	3000	4000	**24**	11	890	1000	1800
38,53	2697/70	**K513_0390MB20**	9,0	48,9	10/5/2	48	3400	3000	4000	**8,0**	29	700	1000	1800
38,53	2697/70	**K513_0390MB20**	9,0	48,9	10/5/2	48	3400	3000	4000	**12**	23	700	1000	1800
38,53	2697/70	**K513_0390MB20**	9,0	48,9	10/5/2	48	3400	3000	4000	**16**	18	700	1000	1800
38,53	2697/70	**K513_0390MB20**	9,0	48,9	10/5/2	48	3400	3000	4000	**24**	6,6	700	1000	1800
38,53	2697/70	**K513_0390MB30**	18	54,3	10/5/2	49	3400	3000	4000	**16**	18	900	1000	1800
38,53	2697/70	**K513_0390MB30**	18	54,3	10/5/2	49	3400	3000	4000	**24**	6,6	900	1000	1800
43,50	87/2	**K513_0440MB20**	8,6	48,9	10/5/2	49	3400	3000	4000	**8,0**	24	660	1000	1800
43,50	87/2	**K513_0440MB20**	8,6	48,9	10/5/2	49	3400	3000	4000	**12**	19	660	1000	1800
43,50	87/2	**K513_0440MB20**	8,6	48,9	10/5/2	49	3400	3000	4000	**16**	13	660	1000	1800
43,50	87/2	**K513_0440MB20**	8,6	48,9	10/5/2	49	3400	3000	4000	**24**	2,0	660	1000	1800
43,50	87/2	**K513_0440MB30**	18	54,3	10/5/2	49	3400	3000	4000	**16**	13	900	1000	1800
43,50	87/2	**K513_0440MB30**	18	54,3	10/5/2	49	3400	3000	4000	**24**	2,0	900	1000	1800
48,16	2697/56	**K513_0480MB20**	8,6	48,9	10/5/2	49	3400	3000	4000	**8,0**	21	730	1000	1800
48,16	2697/56	**K513_0480MB20**	8,6	48,9	10/5/2	49	3400	3000	4000	**12**	15	730	1000	1800
48,16	2697/56	**K513_0480MB20**	8,6	48,9	10/5/2	49	3400	3000	4000	**16**	9,8	730	1000	1800
48,16	2697/56	**K513_0480MB30**	18	54,3	10/5/2	49	3400	3000	4000	**16**	9,8	900	1000	1800
58,30	11368/195	**K513_0580MB20**	8,2	48,9	10/5/2	49	3400	3000	4000	**8,0**	15	670	1000	1800
58,30	11368/195	**K513_0580MB20**	8,2	48,9	10/5/2	49	3400	3000	4000	**12**	9,8	670	1000	1800
58,30	11368/195	**K513_0580MB20**	8,2	48,9	10/5/2	49	3400	3000	4000	**16**	4,2	670	1000	1800
58,30	11368/195	**K513_0580MB30**	18	54,3	10/5/2	49	3400	3000	4000	**16**	4,2	900	1000	1800
64,54	12586/195	**K513_0650MB20**	8,2	48,9	10/5/2	49	3400	3000	4000	**8,0**	13	740	1000	1800
64,54	12586/195	**K513_0650MB20**	8,2	48,9	10/5/2	49	3400	3000	4000	**12**	7,2	740	1000	1800
64,54	12586/195	**K513_0650MB20**	8,2	48,9	10/5/2	49	3400	3000	4000	**16**	1,6	740	1000	1800
64,54	12586/195	**K513_0650MB30**	17	54,3	10/5/2	49	3400	3000	4000	**16**	1,6	900	1000	1800
70,08	841/12	**K513_0700MB20**	8,0	48,9	10/5/2	49	3400	3000	4000	**8,0**	8,9	690	980	1640
70,08	841/12	**K513_0700MB20**	8,0	48,9	10/5/2	49	3400	3000	4000	**12**	3,3	690	980	1640
77,59	26071/336	**K513_0780MB20**	8,0	48,9	10/5/2	49	3400	3000	4000	**8,0**	8,8	760	1000	1800
77,59	26071/336	**K513_0780MB20**	8,0	48,9	10/5/2	49	3400	3000	4000	**12**	3,2	760	1000	1800
87,29	8729/100	**K513_0870MB20**	7,9	48,9	10/5/2	49	3400	3000	4000	**8,0**	2,4	690	830	1380
96,64	38657/400	**K513_0970MB20**	7,9	48,9	10/5/2	49	3400	3000	4000	**8,0**	2,4	760	920	1530

Kegelradgetriebe **K** Motoradapter mit Bremse
*Helical Bevel Gear Units **K** Motor Adapter with Brake*
Réducteurs à couple conique **K** lanterne pour moteur avec frein

STÖBER

Bitte beachten Sie die Hinweise auf Seite K4! ***Please take notice of the indications on page K4!*** **Veuillez s. v. p. prendre en considération les observations à la page K4!**

i	iexakt	Typ	J1 [10-4 kgm2]	G [kg]	Δφ2 [arcmin]	C2 [Nm/ arcmin]	n1MAX DBH [min-1]	n1MAX DBV [min-1]	n1MAX ZB [min-1]	M1HN [Nm]	M1MMAX [Nm]	M2N n1MAXDBH [Nm]	M2B [Nm]	M2NOT [Nm]
K613 (M2NMAX=1450 Nm)														
7,323	19215/2624	**K613_0073MB30**	47	75,8	10/5/2	47	1800	1700	2900	**16**	140	700	700	1400
7,323	19215/2624	**K613_0073MB30**	47	75,8	10/5/2	47	1800	1700	2900	**24**	130	700	700	1400
7,323	19215/2624	**K613_0073MB30**	47	75,8	10/5/2	47	1800	1700	2900	**32**	120	700	700	1400
7,323	19215/2624	**K613_0073MB30**	47	75,8	10/5/2	47	1800	1700	2900	**45**	100	700	700	1400
7,323	19215/2624	**K613_0073MB30**	47	75,8	10/5/2	47	1800	1700	2900	**90**	39	700	700	1400
7,323	19215/2624	**K613_0073MB40**	102	87,5	10/5/2	52	1800	1700	2900	**50**	260	860	1370	2840
7,323	19215/2624	**K613_0073MB40**	102	87,5	10/5/2	52	1800	1700	2900	**72**	230	860	1370	2840
7,323	19215/2624	**K613_0073MB40**	102	87,5	10/5/2	52	1800	1700	2900	**100**	190	860	1370	2840
7,323	19215/2624	**K613_0073MB40**	102	87,5	10/5/2	52	1800	1700	2900	**160**	110	860	1370	2840
8,107	85095/10496	**K613_0081MB30**	45	75,8	10/5/2	51	1800	1700	2900	**16**	140	780	780	1550
8,107	85095/10496	**K613_0081MB30**	45	75,8	10/5/2	51	1800	1700	2900	**24**	130	780	780	1550
8,107	85095/10496	**K613_0081MB30**	45	75,8	10/5/2	51	1800	1700	2900	**32**	120	780	780	1550
8,107	85095/10496	**K613_0081MB30**	45	75,8	10/5/2	51	1800	1700	2900	**45**	100	780	780	1550
8,107	85095/10496	**K613_0081MB30**	45	75,8	10/5/2	51	1800	1700	2900	**90**	39	780	780	1550
8,107	85095/10496	**K613_0081MB40**	100	87,5	10/5/2	56	1800	1700	2900	**50**	240	890	1420	2900
8,107	85095/10496	**K613_0081MB40**	100	87,5	10/5/2	56	1800	1700	2900	**72**	210	890	1420	2900
8,107	85095/10496	**K613_0081MB40**	100	87,5	10/5/2	56	1800	1700	2900	**100**	170	890	1420	2900
8,107	85095/10496	**K613_0081MB40**	100	87,5	10/5/2	56	1800	1700	2900	**160**	84	890	1420	2900
9,081	20923/2304	**K613_0091MB30**	39	75,8	10/5/2	55	1800	1700	2900	**16**	140	870	870	1740
9,081	20923/2304	**K613_0091MB30**	39	75,8	10/5/2	55	1800	1700	2900	**24**	130	870	870	1740
9,081	20923/2304	**K613_0091MB30**	39	75,8	10/5/2	55	1800	1700	2900	**32**	120	870	870	1740
9,081	20923/2304	**K613_0091MB30**	39	75,8	10/5/2	55	1800	1700	2900	**45**	100	870	870	1740
9,081	20923/2304	**K613_0091MB30**	39	75,8	10/5/2	55	1800	1700	2900	**90**	39	870	870	1740
9,081	20923/2304	**K613_0091MB40**	94	87,5	10/5/2	60	1800	1700	2900	**50**	200	930	1480	2900
9,081	20923/2304	**K613_0091MB40**	94	87,5	10/5/2	60	1800	1700	2900	**72**	170	930	1480	2900
9,081	20923/2304	**K613_0091MB40**	94	87,5	10/5/2	60	1800	1700	2900	**100**	130	930	1480	2900
9,081	20923/2304	**K613_0091MB40**	94	87,5	10/5/2	60	1800	1700	2900	**160**	51	930	1480	2900
10,05	92659/9216	**K613_0100MB30**	38	75,8	10/5/2	59	1800	1700	2900	**16**	140	960	960	1920
10,05	92659/9216	**K613_0100MB30**	38	75,8	10/5/2	59	1800	1700	2900	**24**	130	960	960	1920
10,05	92659/9216	**K613_0100MB30**	38	75,8	10/5/2	59	1800	1700	2900	**32**	120	960	960	1920
10,05	92659/9216	**K613_0100MB30**	38	75,8	10/5/2	59	1800	1700	2900	**45**	100	960	960	1920
10,05	92659/9216	**K613_0100MB30**	38	75,8	10/5/2	59	1800	1700	2900	**90**	39	960	960	1920
10,05	92659/9216	**K613_0100MB40**	92	87,5	10/5/2	63	1800	1700	2900	**50**	180	960	1530	2900
10,05	92659/9216	**K613_0100MB40**	92	87,5	10/5/2	63	1800	1700	2900	**72**	150	960	1530	2900
10,05	92659/9216	**K613_0100MB40**	92	87,5	10/5/2	63	1800	1700	2900	**100**	110	960	1530	2900
10,05	92659/9216	**K613_0100MB40**	92	87,5	10/5/2	63	1800	1700	2900	**160**	24	960	1530	2900
11,41	22631/1984	**K613_0115MB30**	33	75,8	10/5/2	63	2200	2000	3200	**16**	140	940	1090	2180
11,41	22631/1984	**K613_0115MB30**	33	75,8	10/5/2	63	2200	2000	3200	**24**	130	940	1090	2180
11,41	22631/1984	**K613_0115MB30**	33	75,8	10/5/2	63	2200	2000	3200	**32**	120	940	1090	2180
11,41	22631/1984	**K613_0115MB30**	33	75,8	10/5/2	63	2200	2000	3200	**45**	100	940	1090	2180
11,41	22631/1984	**K613_0115MB30**	33	75,8	10/5/2	63	2200	2000	3200	**90**	39	940	1090	2180
11,41	22631/1984	**K613_0115MB40**	83	87,5	10/5/2	66	2200	2000	3000	**50**	150	940	1590	2900
11,41	22631/1984	**K613_0115MB40**	83	87,5	10/5/2	66	2200	2000	3000	**72**	120	940	1590	2900
11,41	22631/1984	**K613_0115MB40**	83	87,5	10/5/2	66	2200	2000	3000	**100**	79	940	1590	2900
12,63	3233/256	**K613_0125MB30**	32	75,8	10/5/2	66	2200	2000	3200	**16**	140	970	1210	2410
12,63	3233/256	**K613_0125MB30**	32	75,8	10/5/2	66	2200	2000	3200	**24**	130	970	1210	2410
12,63	3233/256	**K613_0125MB30**	32	75,8	10/5/2	66	2200	2000	3200	**32**	120	970	1210	2410
12,63	3233/256	**K613_0125MB30**	32	75,8	10/5/2	66	2200	2000	3200	**45**	100	970	1210	2410
12,63	3233/256	**K613_0125MB30**	32	75,8	10/5/2	66	2200	2000	3200	**90**	39	970	1210	2410
12,63	3233/256	**K613_0125MB40**	82	87,5	10/5/2	69	2200	2000	3000	**50**	130	970	1600	2900
12,63	3233/256	**K613_0125MB40**	82	87,5	10/5/2	69	2200	2000	3000	**72**	97	970	1600	2900
12,63	3233/256	**K613_0125MB40**	82	87,5	10/5/2	69	2200	2000	3000	**100**	58	970	1600	2900
14,33	12383/864	**K613_0145MB30**	29	75,8	10/5/2	69	2200	2000	3200	**16**	140	1010	1370	2740
14,33	12383/864	**K613_0145MB30**	29	75,8	10/5/2	69	2200	2000	3200	**24**	130	1010	1370	2740
14,33	12383/864	**K613_0145MB30**	29	75,8	10/5/2	69	2200	2000	3200	**32**	120	1010	1370	2740
14,33	12383/864	**K613_0145MB30**	29	75,8	10/5/2	69	2200	2000	3200	**45**	100	1010	1370	2740
14,33	12383/864	**K613_0145MB30**	29	75,8	10/5/2	69	2200	2000	3200	**90**	39	1010	1370	2740
14,33	12383/864	**K613_0145MB40**	78	87,5	10/5/2	72	2200	2000	3000	**50**	100	1010	1600	2900
14,33	12383/864	**K613_0145MB40**	78	87,5	10/5/2	72	2200	2000	3000	**72**	73	1010	1600	2900
14,33	12383/864	**K613_0145MB40**	78	87,5	10/5/2	72	2200	2000	3000	**100**	34	1010	1600	2900
15,87	54839/3456	**K613_0160MB30**	28	75,8	10/5/2	71	2200	2000	3200	**16**	130	1040	1520	2900
15,87	54839/3456	**K613_0160MB30**	28	75,8	10/5/2	71	2200	2000	3200	**24**	120	1040	1520	2900

Kegelradgetriebe **K** Motoradapter mit Bremse

*Helical Bevel Gear Units **K** Motor Adapter with Brake*

Réducteurs à couple conique **K** lanterne pour moteur avec frein

STÖBER

Bitte beachten Sie die Hinweise auf Seite K4! ***Please take notice of the indications on page K4!*** **Veuillez s. v. p. prendre en considération les observations à la page K4!**

i	iexakt	Typ	J1 [10-4 kgm2]	G [kg]	Δφ2 [arcmin]	C2 [Nm/ arcmin]	n1MAX DBH [min-1]	n1MAX DBV [min-1]	n1MAX ZB [min-1]	M1HN [Nm]	M1MMAX [Nm]	M2N n1MAXDBH [Nm]	M2B [Nm]	M2NOT [Nm]
K613 (M2NMAX=1450 Nm)														
15,87	54839/3456	**K613_0160MB30**	28	75,8	10/5/2	71	2200	2000	3200	**32**	110	1040	1520	2900
15,87	54839/3456	**K613_0160MB30**	28	75,8	10/5/2	71	2200	2000	3200	**45**	94	1040	1520	2900
15,87	54839/3456	**K613_0160MB30**	28	75,8	10/5/2	71	2200	2000	3200	**90**	31	1040	1520	2900
15,87	54839/3456	**K613_0160MB40**	78	87,5	10/5/2	73	2200	2000	3000	**50**	87	1040	1600	2900
15,87	54839/3456	**K613_0160MB40**	78	87,5	10/5/2	73	2200	2000	3000	**72**	56	1040	1600	2900
15,87	54839/3456	**K613_0160MB40**	78	87,5	10/5/2	73	2200	2000	3000	**100**	17	1040	1600	2900
17,16	549/32	**K613_0170MB20**	16	70,4	10/5/2	68	2600	2300	3600	**8,0**	50	620	620	1230
17,16	549/32	**K613_0170MB20**	16	70,4	10/5/2	68	2600	2300	3600	**12**	45	620	620	1230
17,16	549/32	**K613_0170MB20**	16	70,4	10/5/2	68	2600	2300	3600	**16**	39	620	620	1230
17,16	549/32	**K613_0170MB20**	16	70,4	10/5/2	68	2600	2300	3600	**24**	28	620	620	1230
17,16	549/32	**K613_0170MB20**	16	70,4	10/5/2	68	2600	2300	3600	**30**	20	620	620	1230
17,16	549/32	**K613_0170MB30**	26	75,8	10/5/2	73	2600	2300	3600	**16**	120	1010	1600	2900
17,16	549/32	**K613_0170MB30**	26	75,8	10/5/2	73	2600	2300	3600	**24**	110	1010	1600	2900
17,16	549/32	**K613_0170MB30**	26	75,8	10/5/2	73	2600	2300	3600	**32**	100	1010	1600	2900
17,16	549/32	**K613_0170MB30**	26	75,8	10/5/2	73	2600	2300	3600	**45**	82	1010	1600	2900
17,16	549/32	**K613_0170MB30**	26	75,8	10/5/2	73	2600	2300	3600	**90**	19	1010	1600	2900
17,16	549/32	**K613_0170MB40**	76	87,5	10/5/2	75	2600	2300	3000	**50**	75	1010	1600	2900
17,16	549/32	**K613_0170MB40**	76	87,5	10/5/2	75	2600	2300	3000	**72**	45	1010	1600	2900
17,16	549/32	**K613_0170MB40**	76	87,5	10/5/2	75	2600	2300	3000	**100**	5,4	1010	1600	2900
18,99	17019/896	**K613_0190MB20**	15	70,4	10/5/2	70	2600	2300	3600	**8,0**	50	680	680	1360
18,99	17019/896	**K613_0190MB20**	15	70,4	10/5/2	70	2600	2300	3600	**12**	45	680	680	1360
18,99	17019/896	**K613_0190MB20**	15	70,4	10/5/2	70	2600	2300	3600	**16**	39	680	680	1360
18,99	17019/896	**K613_0190MB20**	15	70,4	10/5/2	70	2600	2300	3600	**24**	28	680	680	1360
18,99	17019/896	**K613_0190MB20**	15	70,4	10/5/2	70	2600	2300	3600	**30**	20	680	680	1360
18,99	17019/896	**K613_0190MB30**	26	75,8	10/5/2	74	2600	2300	3600	**16**	110	1050	1600	2900
18,99	17019/896	**K613_0190MB30**	26	75,8	10/5/2	74	2600	2300	3600	**24**	98	1050	1600	2900
18,99	17019/896	**K613_0190MB30**	26	75,8	10/5/2	74	2600	2300	3600	**32**	87	1050	1600	2900
18,99	17019/896	**K613_0190MB30**	26	75,8	10/5/2	74	2600	2300	3600	**45**	68	1050	1600	2900
18,99	17019/896	**K613_0190MB30**	26	75,8	10/5/2	74	2600	2300	3600	**90**	5,4	1050	1600	2900
18,99	17019/896	**K613_0190MB40**	75	87,5	10/5/2	76	2600	2300	3000	**50**	61	1050	1600	2900
18,99	17019/896	**K613_0190MB40**	75	87,5	10/5/2	76	2600	2300	3000	**72**	31	1050	1600	2900
21,68	5551/256	**K613_0220MB20**	13	70,4	10/5/2	73	2600	2300	3600	**8,0**	50	710	780	1550
21,68	5551/256	**K613_0220MB20**	13	70,4	10/5/2	73	2600	2300	3600	**12**	45	710	780	1550
21,68	5551/256	**K613_0220MB20**	13	70,4	10/5/2	73	2600	2300	3600	**16**	39	710	780	1550
21,68	5551/256	**K613_0220MB20**	13	70,4	10/5/2	73	2600	2300	3600	**24**	28	710	780	1550
21,68	5551/256	**K613_0220MB20**	13	70,4	10/5/2	73	2600	2300	3600	**30**	20	710	780	1550
21,68	5551/256	**K613_0220MB30**	24	75,8	10/5/2	76	2600	2300	3600	**16**	93	1100	1600	2900
21,68	5551/256	**K613_0220MB30**	24	75,8	10/5/2	76	2600	2300	3600	**24**	81	1100	1600	2900
21,68	5551/256	**K613_0220MB30**	24	75,8	10/5/2	76	2600	2300	3600	**32**	70	1100	1600	2900
21,68	5551/256	**K613_0220MB30**	24	75,8	10/5/2	76	2600	2300	3600	**45**	52	1100	1600	2900
21,68	5551/256	**K613_0220MB40**	73	87,5	10/5/2	77	2600	2300	3000	**50**	45	1100	1600	2900
21,68	5551/256	**K613_0220MB40**	73	87,5	10/5/2	77	2600	2300	3000	**72**	14	1100	1600	2900
24,01	24583/1024	**K613_0240MB20**	13	70,4	10/5/2	74	2600	2300	3600	**8,0**	50	780	860	1720
24,01	24583/1024	**K613_0240MB20**	13	70,4	10/5/2	74	2600	2300	3600	**12**	45	780	860	1720
24,01	24583/1024	**K613_0240MB20**	13	70,4	10/5/2	74	2600	2300	3600	**16**	39	780	860	1720
24,01	24583/1024	**K613_0240MB20**	13	70,4	10/5/2	74	2600	2300	3600	**24**	28	780	860	1720
24,01	24583/1024	**K613_0240MB20**	13	70,4	10/5/2	74	2600	2300	3600	**30**	20	780	860	1720
24,01	24583/1024	**K613_0240MB30**	24	75,8	10/5/2	77	2600	2300	3600	**16**	82	1130	1600	2900
24,01	24583/1024	**K613_0240MB30**	24	75,8	10/5/2	77	2600	2300	3600	**24**	70	1130	1600	2900
24,01	24583/1024	**K613_0240MB30**	24	75,8	10/5/2	77	2600	2300	3600	**32**	59	1130	1600	2900
24,01	24583/1024	**K613_0240MB30**	24	75,8	10/5/2	77	2600	2300	3600	**45**	41	1130	1600	2900
24,01	24583/1024	**K613_0240MB40**	73	87,5	10/5/2	78	2600	2300	3000	**50**	34	1130	1600	2900
24,01	24583/1024	**K613_0240MB40**	73	87,5	10/5/2	78	2600	2300	3000	**72**	3,1	1130	1600	2900
28,77	29463/1024	**K613_0290MB20**	11	70,4	10/5/2	77	3100	2800	4000	**8,0**	50	710	1030	2060
28,77	29463/1024	**K613_0290MB20**	11	70,4	10/5/2	77	3100	2800	4000	**12**	45	710	1030	2060
28,77	29463/1024	**K613_0290MB20**	11	70,4	10/5/2	77	3100	2800	4000	**16**	39	710	1030	2060
28,77	29463/1024	**K613_0290MB20**	11	70,4	10/5/2	77	3100	2800	4000	**24**	28	710	1030	2060
28,77	29463/1024	**K613_0290MB20**	11	70,4	10/5/2	77	3100	2800	4000	**30**	20	710	1030	2060
28,77	29463/1024	**K613_0290MB30**	22	75,8	10/5/2	79	3100	2800	4000	**16**	64	1140	1600	2900
28,77	29463/1024	**K613_0290MB30**	22	75,8	10/5/2	79	3100	2800	4000	**24**	53	1140	1600	2900
28,77	29463/1024	**K613_0290MB30**	22	75,8	10/5/2	79	3100	2800	4000	**32**	42	1140	1600	2900
28,77	29463/1024	**K613_0290MB30**	22	75,8	10/5/2	79	3100	2800	4000	**45**	24	1140	1600	2900

Kegelradgetriebe **K** Motoradapter mit Bremse
*Helical Bevel Gear Units **K** Motor Adapter with Brake*
Réducteurs à couple conique **K** lanterne pour moteur avec frein

STÖBER

Bitte beachten Sie die Hinweise auf Seite K4! ***Please take notice of the indications on page K4!*** **Veuillez s. v. p. prendre en considération les observations à la page K4!**

i	iexakt	Typ	J1 [10-4 kgm2]	G [kg]	Δφ2 [arcmin]	C2 [Nm/ arcmin]	n1MAX DBH [min-1]	n1MAX DBV [min-1]	n1MAX ZB [min-1]	M1HN [Nm]	M1MMAX [Nm]	M2N n1MAXDBH [Nm]	M2B [Nm]	M2NOT [Nm]
K613 (M2NMAX=1450 Nm)														
28,77	29463/1024	**K613_0290MB40**	71	87,5	10/5/2	79	3000	2800	3000	**50**	17	1150	1600	2900
31,86	130479/4096	**K613_0320MB20**	11	70,4	10/5/2	78	3100	2800	4000	**8,0**	50	790	1140	2280
31,86	130479/4096	**K613_0320MB20**	11	70,4	10/5/2	78	3100	2800	4000	**12**	45	790	1140	2280
31,86	130479/4096	**K613_0320MB20**	11	70,4	10/5/2	78	3100	2800	4000	**16**	39	790	1140	2280
31,86	130479/4096	**K613_0320MB20**	11	70,4	10/5/2	78	3100	2800	4000	**24**	28	790	1140	2280
31,86	130479/4096	**K613_0320MB20**	11	70,4	10/5/2	78	3100	2800	4000	**30**	20	790	1140	2280
31,86	130479/4096	**K613_0320MB30**	22	75,8	10/5/2	79	3100	2800	4000	**16**	56	1170	1600	2900
31,86	130479/4096	**K613_0320MB30**	22	75,8	10/5/2	79	3100	2800	4000	**24**	45	1170	1600	2900
31,86	130479/4096	**K613_0320MB30**	22	75,8	10/5/2	79	3100	2800	4000	**32**	34	1170	1600	2900
31,86	130479/4096	**K613_0320MB30**	22	75,8	10/5/2	79	3100	2800	4000	**45**	15	1170	1600	2900
31,86	130479/4096	**K613_0320MB40**	71	87,5	10/5/2	80	3000	2800	3000	**50**	8,3	1190	1600	2900
34,61	35441/1024	**K613_0350MB20**	10	70,4	10/5/2	78	3100	2800	4000	**8,0**	50	730	1240	2480
34,61	35441/1024	**K613_0350MB20**	10	70,4	10/5/2	78	3100	2800	4000	**12**	45	730	1240	2480
34,61	35441/1024	**K613_0350MB20**	10	70,4	10/5/2	78	3100	2800	4000	**16**	39	730	1240	2480
34,61	35441/1024	**K613_0350MB20**	10	70,4	10/5/2	78	3100	2800	4000	**24**	28	730	1240	2480
34,61	35441/1024	**K613_0350MB20**	10	70,4	10/5/2	78	3100	2800	4000	**30**	20	730	1240	2480
34,61	35441/1024	**K613_0350MB30**	21	75,8	10/5/2	80	3100	2800	4000	**16**	50	1210	1600	2900
34,61	35441/1024	**K613_0350MB30**	21	75,8	10/5/2	80	3100	2800	4000	**24**	38	1210	1600	2900
34,61	35441/1024	**K613_0350MB30**	21	75,8	10/5/2	80	3100	2800	4000	**32**	27	1210	1600	2900
34,61	35441/1024	**K613_0350MB30**	21	75,8	10/5/2	80	3100	2800	4000	**45**	9,1	1210	1600	2900
34,61	35441/1024	**K613_0350MB40**	70	87,5	10/5/2	80	3000	2800	3000	**50**	2,1	1220	1600	2900
38,32	156953/4096	**K613_0380MB20**	10	70,4	10/5/2	79	3100	2800	4000	**8,0**	50	810	1370	2750
38,32	156953/4096	**K613_0380MB20**	10	70,4	10/5/2	79	3100	2800	4000	**12**	45	810	1370	2750
38,32	156953/4096	**K613_0380MB20**	10	70,4	10/5/2	79	3100	2800	4000	**16**	39	810	1370	2750
38,32	156953/4096	**K613_0380MB20**	10	70,4	10/5/2	79	3100	2800	4000	**24**	28	810	1370	2750
38,32	156953/4096	**K613_0380MB20**	10	70,4	10/5/2	79	3100	2800	4000	**30**	20	810	1370	2750
38,32	156953/4096	**K613_0380MB30**	21	75,8	10/5/2	80	3100	2800	4000	**16**	43	1250	1600	2900
38,32	156953/4096	**K613_0380MB30**	21	75,8	10/5/2	80	3100	2800	4000	**24**	32	1250	1600	2900
38,32	156953/4096	**K613_0380MB30**	21	75,8	10/5/2	80	3100	2800	4000	**32**	20	1250	1600	2900
38,32	156953/4096	**K613_0380MB30**	21	75,8	10/5/2	80	3100	2800	4000	**45**	2,1	1250	1600	2900
43,11	8967/208	**K613_0430MB20**	9,5	70,4	10/5/2	80	3100	2800	4000	**8,0**	47	760	1550	2900
43,11	8967/208	**K613_0430MB20**	9,5	70,4	10/5/2	80	3100	2800	4000	**12**	41	760	1550	2900
43,11	8967/208	**K613_0430MB20**	9,5	70,4	10/5/2	80	3100	2800	4000	**16**	35	760	1550	2900
43,11	8967/208	**K613_0430MB20**	9,5	70,4	10/5/2	80	3100	2800	4000	**24**	24	760	1550	2900
43,11	8967/208	**K613_0430MB20**	9,5	70,4	10/5/2	80	3100	2800	4000	**30**	16	760	1550	2900
43,11	8967/208	**K613_0430MB30**	19	75,8	10/5/2	81	3100	2800	4000	**16**	35	1300	1600	2900
43,11	8967/208	**K613_0430MB30**	19	75,8	10/5/2	81	3100	2800	4000	**24**	24	1300	1600	2900
43,11	8967/208	**K613_0430MB30**	19	75,8	10/5/2	81	3100	2800	4000	**32**	13	1300	1600	2900
47,73	39711/832	**K613_0480MB20**	9,4	70,4	10/5/2	80	3100	2800	4000	**8,0**	41	840	1600	2900
47,73	39711/832	**K613_0480MB20**	9,4	70,4	10/5/2	80	3100	2800	4000	**12**	35	840	1600	2900
47,73	39711/832	**K613_0480MB20**	9,4	70,4	10/5/2	80	3100	2800	4000	**16**	30	840	1600	2900
47,73	39711/832	**K613_0480MB20**	9,4	70,4	10/5/2	80	3100	2800	4000	**24**	19	840	1600	2900
47,73	39711/832	**K613_0480MB20**	9,4	70,4	10/5/2	80	3100	2800	4000	**30**	10	840	1600	2900
47,73	39711/832	**K613_0480MB30**	19	75,8	10/5/2	81	3100	2800	4000	**16**	30	1340	1600	2900
47,73	39711/832	**K613_0480MB30**	19	75,8	10/5/2	81	3100	2800	4000	**24**	19	1340	1600	2900
47,73	39711/832	**K613_0480MB30**	19	75,8	10/5/2	81	3100	2800	4000	**32**	7,5	1340	1600	2900
57,55	29463/512	**K613_0580MB20**	8,7	70,4	10/5/2	81	3100	2800	4000	**8,0**	32	800	1600	2900
57,55	29463/512	**K613_0580MB20**	8,7	70,4	10/5/2	81	3100	2800	4000	**12**	27	800	1600	2900
57,55	29463/512	**K613_0580MB20**	8,7	70,4	10/5/2	81	3100	2800	4000	**16**	21	800	1600	2900
57,55	29463/512	**K613_0580MB20**	8,7	70,4	10/5/2	81	3100	2800	4000	**24**	9,8	800	1600	2900
57,55	29463/512	**K613_0580MB20**	8,7	70,4	10/5/2	81	3100	2800	4000	**30**	1,4	800	1600	2900
57,55	29463/512	**K613_0580MB30**	18	75,8	10/5/2	82	3100	2800	4000	**16**	21	1370	1600	2900
57,55	29463/512	**K613_0580MB30**	18	75,8	10/5/2	82	3100	2800	4000	**24**	9,8	1370	1600	2900
63,71	130479/2048	**K613_0640MB20**	8,7	70,4	10/5/2	81	3100	2800	4000	**8,0**	28	890	1600	2900
63,71	130479/2048	**K613_0640MB20**	8,7	70,4	10/5/2	81	3100	2800	4000	**12**	22	890	1600	2900
63,71	130479/2048	**K613_0640MB20**	8,7	70,4	10/5/2	81	3100	2800	4000	**16**	17	890	1600	2900
63,71	130479/2048	**K613_0640MB20**	8,7	70,4	10/5/2	81	3100	2800	4000	**24**	5,6	890	1600	2900
63,71	130479/2048	**K613_0640MB30**	18	75,8	10/5/2	82	3100	2800	4000	**16**	17	1450	1600	2900
63,71	130479/2048	**K613_0640MB30**	18	75,8	10/5/2	82	3100	2800	4000	**24**	5,6	1450	1600	2900
68,77	28609/416	**K613_0690MB20**	8,4	70,4	10/5/2	81	3100	2800	4000	**8,0**	22	810	1580	2630
68,77	28609/416	**K613_0690MB20**	8,4	70,4	10/5/2	81	3100	2800	4000	**12**	16	810	1580	2630
68,77	28609/416	**K613_0690MB20**	8,4	70,4	10/5/2	81	3100	2800	4000	**16**	10	810	1580	2630

Kegelradgetriebe **K** Motoradapter mit Bremse

*Helical Bevel Gear Units **K** Motor Adapter with Brake*

Réducteurs à couple conique **K** lanterne pour moteur avec frein

STÖBER

Bitte beachten Sie die Hinweise auf Seite K4! ***Please take notice of the indications on page K4!*** **Veuillez s. v. p. prendre en considération les observations à la page K4!**

i	iexakt	Typ	J1 [10-4 kgm2]	G [kg]	Δφ2 [arcmin]	C2 [Nm/ arcmin]	n1MAX DBH [min-1]	n1MAX DBV [min-1]	n1MAX ZB [min-1]	M1HN [Nm]	M1MMAX [Nm]	M2N n1MAXDBH [Nm]	M2B [Nm]	M2NOT [Nm]
K613 (M2NMAX=1450 Nm)														
68,77	28609/416	**K613_0690MB30**	18	75,8	10/5/2	82	3100	2800	4000	**16**	10	1310	1580	2630
76,14	126697/1664	**K613_0760MB20**	8,4	70,4	10/5/2	82	3100	2800	4000	**8,0**	22	900	1600	2900
76,14	126697/1664	**K613_0760MB20**	8,4	70,4	10/5/2	82	3100	2800	4000	**12**	16	900	1600	2900
76,14	126697/1664	**K613_0760MB20**	8,4	70,4	10/5/2	82	3100	2800	4000	**16**	10	900	1600	2900
76,14	126697/1664	**K613_0760MB30**	18	75,8	10/5/2	82	3100	2800	4000	**16**	10	1450	1600	2900
86,18	66185/768	**K613_0860MB20**	8,1	70,4	10/5/2	82	3100	2800	4000	**8,0**	8,2	830	1170	1940
86,18	66185/768	**K613_0860MB20**	8,1	70,4	10/5/2	82	3100	2800	4000	**12**	2,6	830	1170	1940
95,41	293105/3072	**K613_0950MB20**	8,1	70,4	10/5/2	82	3100	2800	4000	**8,0**	8,2	920	1290	2150
95,41	293105/3072	**K613_0950MB20**	8,1	70,4	10/5/2	82	3100	2800	4000	**12**	2,6	920	1290	2150
K713 (M2NMAX=2400 Nm)														
7,563	19845/2624	**K713_0076MB30**	77	104,1	10/5/2	60	1700	1600	2700	**16**	140	720	720	1450
7,563	19845/2624	**K713_0076MB30**	77	104,1	10/5/2	60	1700	1600	2700	**24**	130	720	720	1450
7,563	19845/2624	**K713_0076MB30**	77	104,1	10/5/2	60	1700	1600	2700	**32**	120	720	720	1450
7,563	19845/2624	**K713_0076MB30**	77	104,1	10/5/2	60	1700	1600	2700	**45**	100	720	720	1450
7,563	19845/2624	**K713_0076MB30**	77	104,1	10/5/2	60	1700	1600	2700	**90**	39	720	720	1450
7,563	19845/2624	**K713_0076MB40**	132	115,8	10/5/2	68	1700	1600	2700	**50**	260	1450	1550	2930
7,563	19845/2624	**K713_0076MB40**	132	115,8	10/5/2	68	1700	1600	2700	**72**	230	1450	1550	2930
7,563	19845/2624	**K713_0076MB40**	132	115,8	10/5/2	68	1700	1600	2700	**100**	190	1450	1550	2930
7,563	19845/2624	**K713_0076MB40**	132	115,8	10/5/2	68	1700	1600	2700	**160**	110	1450	1550	2930
8,373	87885/10496	**K713_0084MB30**	73	104,1	10/5/2	67	1700	1600	2700	**16**	140	800	800	1600
8,373	87885/10496	**K713_0084MB30**	73	104,1	10/5/2	67	1700	1600	2700	**24**	130	800	800	1600
8,373	87885/10496	**K713_0084MB30**	73	104,1	10/5/2	67	1700	1600	2700	**32**	120	800	800	1600
8,373	87885/10496	**K713_0084MB30**	73	104,1	10/5/2	67	1700	1600	2700	**45**	100	800	800	1600
8,373	87885/10496	**K713_0084MB30**	73	104,1	10/5/2	67	1700	1600	2700	**90**	39	800	800	1600
8,373	87885/10496	**K713_0084MB40**	128	115,8	10/5/2	75	1700	1600	2700	**50**	260	1500	1710	3240
8,373	87885/10496	**K713_0084MB40**	128	115,8	10/5/2	75	1700	1600	2700	**72**	230	1500	1710	3240
8,373	87885/10496	**K713_0084MB40**	128	115,8	10/5/2	75	1700	1600	2700	**100**	190	1500	1710	3240
8,373	87885/10496	**K713_0084MB40**	128	115,8	10/5/2	75	1700	1600	2700	**160**	110	1500	1710	3240
9,188	147/16	**K713_0092MB30**	63	104,1	10/5/2	73	1700	1600	2700	**16**	140	880	880	1760
9,188	147/16	**K713_0092MB30**	63	104,1	10/5/2	73	1700	1600	2700	**24**	130	880	880	1760
9,188	147/16	**K713_0092MB30**	63	104,1	10/5/2	73	1700	1600	2700	**32**	120	880	880	1760
9,188	147/16	**K713_0092MB30**	63	104,1	10/5/2	73	1700	1600	2700	**45**	100	880	880	1760
9,188	147/16	**K713_0092MB30**	63	104,1	10/5/2	73	1700	1600	2700	**90**	39	880	880	1760
9,188	147/16	**K713_0092MB40**	117	115,8	10/5/2	80	1700	1600	2700	**50**	260	1550	1880	3560
9,188	147/16	**K713_0092MB40**	117	115,8	10/5/2	80	1700	1600	2700	**72**	230	1550	1880	3560
9,188	147/16	**K713_0092MB40**	117	115,8	10/5/2	80	1700	1600	2700	**100**	190	1550	1880	3560
9,188	147/16	**K713_0092MB40**	117	115,8	10/5/2	80	1700	1600	2700	**160**	110	1550	1880	3560
10,17	651/64	**K713_0100MB30**	60	104,1	10/5/2	79	1700	1600	2700	**16**	140	970	970	1940
10,17	651/64	**K713_0100MB30**	60	104,1	10/5/2	79	1700	1600	2700	**24**	130	970	970	1940
10,17	651/64	**K713_0100MB30**	60	104,1	10/5/2	79	1700	1600	2700	**32**	120	970	970	1940
10,17	651/64	**K713_0100MB30**	60	104,1	10/5/2	79	1700	1600	2700	**45**	100	970	970	1940
10,17	651/64	**K713_0100MB30**	60	104,1	10/5/2	79	1700	1600	2700	**90**	39	970	970	1940
10,17	651/64	**K713_0100MB40**	114	115,8	10/5/2	86	1700	1600	2700	**50**	260	1610	2080	3940
10,17	651/64	**K713_0100MB40**	114	115,8	10/5/2	86	1700	1600	2700	**72**	230	1610	2080	3940
10,17	651/64	**K713_0100MB40**	114	115,8	10/5/2	86	1700	1600	2700	**100**	190	1610	2080	3940
10,17	651/64	**K713_0100MB40**	114	115,8	10/5/2	86	1700	1600	2700	**160**	110	1610	2080	3940
11,78	23373/1984	**K713_0120MB30**	49	104,1	10/5/2	87	2000	1900	3000	**16**	140	1130	1130	2250
11,78	23373/1984	**K713_0120MB30**	49	104,1	10/5/2	87	2000	1900	3000	**24**	130	1130	1130	2250
11,78	23373/1984	**K713_0120MB30**	49	104,1	10/5/2	87	2000	1900	3000	**32**	120	1130	1130	2250
11,78	23373/1984	**K713_0120MB30**	49	104,1	10/5/2	87	2000	1900	3000	**45**	100	1130	1130	2250
11,78	23373/1984	**K713_0120MB30**	49	104,1	10/5/2	87	2000	1900	3000	**90**	39	1130	1130	2250
11,78	23373/1984	**K713_0120MB40**	104	115,8	10/5/2	93	2000	1900	3000	**50**	260	1600	2410	4560
11,78	23373/1984	**K713_0120MB40**	104	115,8	10/5/2	93	2000	1900	3000	**72**	230	1600	2410	4560
11,78	23373/1984	**K713_0120MB40**	104	115,8	10/5/2	93	2000	1900	3000	**100**	190	1600	2410	4560
11,78	23373/1984	**K713_0120MB40**	104	115,8	10/5/2	93	2000	1900	3000	**160**	110	1600	2410	4560
13,04	3339/256	**K713_0130MB30**	47	104,1	10/5/2	92	2000	1900	3000	**16**	140	1250	1250	2490
13,04	3339/256	**K713_0130MB30**	47	104,1	10/5/2	92	2000	1900	3000	**24**	130	1250	1250	2490
13,04	3339/256	**K713_0130MB30**	47	104,1	10/5/2	92	2000	1900	3000	**32**	120	1250	1250	2490
13,04	3339/256	**K713_0130MB30**	47	104,1	10/5/2	92	2000	1900	3000	**45**	100	1250	1250	2490

Kegelradgetriebe **K** Motoradapter mit Bremse
*Helical Bevel Gear Units **K** Motor Adapter with Brake*
Réducteurs à couple conique **K** lanterne pour moteur avec frein

STÖBER

Bitte beachten Sie die Hinweise auf Seite K4! ***Please take notice of the indications on page K4!*** **Veuillez s. v. p. prendre en considération les observations à la page K4!**

i	iexakt	Typ	J1 [10-4 kgm2]	G [kg]	Δφ2 [arcmin]	C2 [Nm/ arcmin]	n1MAX DBH [min-1]	n1MAX DBV [min-1]	n1MAX ZB [min-1]	M1HN [Nm]	M1MMAX [Nm]	M2N n1MAXDBH [Nm]	M2B [Nm]	M2NOT [Nm]
K713 (M2NMAX=2400 Nm)														
13,04	3339/256	**K713_0130MB30**	47	104,1	10/5/2	92	2000	1900	3000	**90**	39	1250	1250	2490
13,04	3339/256	**K713_0130MB40**	102	115,8	10/5/2	98	2000	1900	3000	**50**	250	1650	2600	4800
13,04	3339/256	**K713_0130MB40**	102	115,8	10/5/2	98	2000	1900	3000	**72**	220	1650	2600	4800
13,04	3339/256	**K713_0130MB40**	102	115,8	10/5/2	98	2000	1900	3000	**100**	180	1650	2600	4800
13,04	3339/256	**K713_0130MB40**	102	115,8	10/5/2	98	2000	1900	3000	**160**	93	1650	2600	4800
14,80	1421/96	**K713_0150MB30**	40	104,1	10/5/2	98	2000	1900	3000	**16**	140	1320	1420	2830
14,80	1421/96	**K713_0150MB30**	40	104,1	10/5/2	98	2000	1900	3000	**24**	130	1320	1420	2830
14,80	1421/96	**K713_0150MB30**	40	104,1	10/5/2	98	2000	1900	3000	**32**	120	1320	1420	2830
14,80	1421/96	**K713_0150MB30**	40	104,1	10/5/2	98	2000	1900	3000	**45**	100	1320	1420	2830
14,80	1421/96	**K713_0150MB30**	40	104,1	10/5/2	98	2000	1900	3000	**90**	39	1320	1420	2830
14,80	1421/96	**K713_0150MB40**	95	115,8	10/5/2	103	2000	1900	3000	**50**	210	1720	2600	4800
14,80	1421/96	**K713_0150MB40**	95	115,8	10/5/2	103	2000	1900	3000	**72**	180	1720	2600	4800
14,80	1421/96	**K713_0150MB40**	95	115,8	10/5/2	103	2000	1900	3000	**100**	140	1720	2600	4800
14,80	1421/96	**K713_0150MB40**	95	115,8	10/5/2	103	2000	1900	3000	**160**	55	1720	2600	4800
16,39	6293/384	**K713_0165MB30**	39	104,1	10/5/2	102	2000	1900	3000	**16**	140	1460	1570	3130
16,39	6293/384	**K713_0165MB30**	39	104,1	10/5/2	102	2000	1900	3000	**24**	130	1460	1570	3130
16,39	6293/384	**K713_0165MB30**	39	104,1	10/5/2	102	2000	1900	3000	**32**	120	1460	1570	3130
16,39	6293/384	**K713_0165MB30**	39	104,1	10/5/2	102	2000	1900	3000	**45**	100	1460	1570	3130
16,39	6293/384	**K713_0165MB30**	39	104,1	10/5/2	102	2000	1900	3000	**90**	39	1460	1570	3130
16,39	6293/384	**K713_0165MB40**	94	115,8	10/5/2	107	2000	1900	3000	**50**	180	1780	2600	4800
16,39	6293/384	**K713_0165MB40**	94	115,8	10/5/2	107	2000	1900	3000	**72**	150	1780	2600	4800
16,39	6293/384	**K713_0165MB40**	94	115,8	10/5/2	107	2000	1900	3000	**100**	110	1780	2600	4800
16,39	6293/384	**K713_0165MB40**	94	115,8	10/5/2	107	2000	1900	3000	**160**	28	1780	2600	4800
18,28	26901/1472	**K713_0185MB30**	35	104,1	10/5/2	106	2400	2200	3400	**16**	140	1270	1750	3490
18,28	26901/1472	**K713_0185MB30**	35	104,1	10/5/2	106	2400	2200	3400	**24**	130	1270	1750	3490
18,28	26901/1472	**K713_0185MB30**	35	104,1	10/5/2	106	2400	2200	3400	**32**	120	1270	1750	3490
18,28	26901/1472	**K713_0185MB30**	35	104,1	10/5/2	106	2400	2200	3400	**45**	100	1270	1750	3490
18,28	26901/1472	**K713_0185MB30**	35	104,1	10/5/2	106	2400	2200	3400	**90**	39	1270	1750	3490
18,28	26901/1472	**K713_0185MB40**	90	115,8	10/5/2	110	2400	2200	3000	**50**	160	1740	2600	4800
18,28	26901/1472	**K713_0185MB40**	90	115,8	10/5/2	110	2400	2200	3000	**72**	130	1740	2600	4800
18,28	26901/1472	**K713_0185MB40**	90	115,8	10/5/2	110	2400	2200	3000	**100**	86	1740	2600	4800
18,28	26901/1472	**K713_0185MB40**	90	115,8	10/5/2	110	2400	2200	3000	**160**	2,0	1740	2600	4800
20,23	119133/5888	**K713_0200MB30**	34	104,1	10/5/2	109	2400	2200	3400	**16**	140	1410	1930	3870
20,23	119133/5888	**K713_0200MB30**	34	104,1	10/5/2	109	2400	2200	3400	**24**	130	1410	1930	3870
20,23	119133/5888	**K713_0200MB30**	34	104,1	10/5/2	109	2400	2200	3400	**32**	120	1410	1930	3870
20,23	119133/5888	**K713_0200MB30**	34	104,1	10/5/2	109	2400	2200	3400	**45**	100	1410	1930	3870
20,23	119133/5888	**K713_0200MB30**	34	104,1	10/5/2	109	2400	2200	3400	**90**	39	1410	1930	3870
20,23	119133/5888	**K713_0200MB40**	89	115,8	10/5/2	112	2400	2200	3000	**50**	130	1800	2600	4800
20,23	119133/5888	**K713_0200MB40**	89	115,8	10/5/2	112	2400	2200	3000	**72**	100	1800	2600	4800
20,23	119133/5888	**K713_0200MB40**	89	115,8	10/5/2	112	2400	2200	3000	**100**	64	1800	2600	4800
22,74	14553/640	**K713_0230MB30**	30	104,1	10/5/2	112	2400	2200	3400	**16**	140	1370	2170	4350
22,74	14553/640	**K713_0230MB30**	30	104,1	10/5/2	112	2400	2200	3400	**24**	130	1370	2170	4350
22,74	14553/640	**K713_0230MB30**	30	104,1	10/5/2	112	2400	2200	3400	**32**	120	1370	2170	4350
22,74	14553/640	**K713_0230MB30**	30	104,1	10/5/2	112	2400	2200	3400	**45**	100	1370	2170	4350
22,74	14553/640	**K713_0230MB30**	30	104,1	10/5/2	112	2400	2200	3400	**90**	39	1370	2170	4350
22,74	14553/640	**K713_0230MB40**	85	115,8	10/5/2	115	2400	2200	3000	**50**	110	1870	2600	4800
22,74	14553/640	**K713_0230MB40**	85	115,8	10/5/2	115	2400	2200	3000	**72**	81	1870	2600	4800
22,74	14553/640	**K713_0230MB40**	85	115,8	10/5/2	115	2400	2200	3000	**100**	42	1870	2600	4800
25,18	64449/2560	**K713_0250MB30**	30	104,1	10/5/2	114	2400	2200	3400	**16**	140	1510	2410	4800
25,18	64449/2560	**K713_0250MB30**	30	104,1	10/5/2	114	2400	2200	3400	**24**	130	1510	2410	4800
25,18	64449/2560	**K713_0250MB30**	30	104,1	10/5/2	114	2400	2200	3400	**32**	120	1510	2410	4800
25,18	64449/2560	**K713_0250MB30**	30	104,1	10/5/2	114	2400	2200	3400	**45**	100	1510	2410	4800
25,18	64449/2560	**K713_0250MB30**	30	104,1	10/5/2	114	2400	2200	3400	**90**	38	1510	2410	4800
25,18	64449/2560	**K713_0250MB40**	85	115,8	10/5/2	117	2400	2200	3000	**50**	94	1940	2600	4800
25,18	64449/2560	**K713_0250MB40**	85	115,8	10/5/2	117	2400	2200	3000	**72**	63	1940	2600	4800
25,18	64449/2560	**K713_0250MB40**	85	115,8	10/5/2	117	2400	2200	3000	**100**	24	1940	2600	4800
29,29	7497/256	**K713_0290MB30**	26	104,1	10/5/2	117	2900	2600	3800	**16**	120	1380	2600	4800
29,29	7497/256	**K713_0290MB30**	26	104,1	10/5/2	117	2900	2600	3800	**24**	110	1380	2600	4800
29,29	7497/256	**K713_0290MB30**	26	104,1	10/5/2	117	2900	2600	3800	**32**	96	1380	2600	4800
29,29	7497/256	**K713_0290MB30**	26	104,1	10/5/2	117	2900	2600	3800	**45**	78	1380	2600	4800
29,29	7497/256	**K713_0290MB30**	26	104,1	10/5/2	117	2900	2600	3800	**90**	15	1380	2600	4800
29,29	7497/256	**K713_0290MB40**	81	115,8	10/5/2	119	2900	2600	3000	**50**	71	1910	2600	4800

Kegelradgetriebe **K** Motoradapter mit Bremse

*Helical Bevel Gear Units **K** Motor Adapter with Brake*

Réducteurs à couple conique **K** lanterne pour moteur avec frein

STÖBER

Bitte beachten Sie die Hinweise auf Seite K4! ***Please take notice of the indications on page K4!*** **Veuillez s. v. p. prendre en considération les observations à la page K4!**

i	iexakt	Typ	J1 [10-4 kgm2]	G [kg]	Δφ2 [arcmin]	C2 [Nm/ arcmin]	n1MAX DBH [min-1]	n1MAX DBV [min-1]	n1MAX ZB [min-1]	M1HN [Nm]	M1MMAX [Nm]	M2N n1MAXDBH [Nm]	M2B [Nm]	M2NOT [Nm]
K713 (M2NMAX=2400 Nm)														
29,29	7497/256	**K713_0290MB40**	81	115,8	10/5/2	119	2900	2600	3000	**72**	40	1910	2600	4800
29,29	7497/256	**K713_0290MB40**	81	115,8	10/5/2	119	2900	2600	3000	**100**	1,0	1910	2600	4800
32,42	33201/1024	**K713_0320MB30**	26	104,1	10/5/2	119	2900	2600	3800	**16**	100	1530	2600	4800
32,42	33201/1024	**K713_0320MB30**	26	104,1	10/5/2	119	2900	2600	3800	**24**	94	1530	2600	4800
32,42	33201/1024	**K713_0320MB30**	26	104,1	10/5/2	119	2900	2600	3800	**32**	83	1530	2600	4800
32,42	33201/1024	**K713_0320MB30**	26	104,1	10/5/2	119	2900	2600	3800	**45**	64	1530	2600	4800
32,42	33201/1024	**K713_0320MB30**	26	104,1	10/5/2	119	2900	2600	3800	**90**	1,4	1530	2600	4800
32,42	33201/1024	**K713_0320MB40**	81	115,8	10/5/2	120	2900	2600	3000	**50**	57	1980	2600	4800
32,42	33201/1024	**K713_0320MB40**	81	115,8	10/5/2	120	2900	2600	3000	**72**	27	1980	2600	4800
35,44	567/16	**K713_0350MB30**	24	104,1	10/5/2	120	2900	2600	3800	**16**	94	1470	2600	4800
35,44	567/16	**K713_0350MB30**	24	104,1	10/5/2	120	2900	2600	3800	**24**	83	1470	2600	4800
35,44	567/16	**K713_0350MB30**	24	104,1	10/5/2	120	2900	2600	3800	**32**	72	1470	2600	4800
35,44	567/16	**K713_0350MB30**	24	104,1	10/5/2	120	2900	2600	3800	**45**	54	1470	2600	4800
35,44	567/16	**K713_0350MB40**	74	115,8	10/5/2	121	2900	2600	3000	**50**	47	2040	2600	4800
35,44	567/16	**K713_0350MB40**	74	115,8	10/5/2	121	2900	2600	3000	**72**	16	2040	2600	4800
39,23	2511/64	**K713_0390MB30**	24	104,1	10/5/2	121	2900	2600	3800	**16**	83	1630	2600	4800
39,23	2511/64	**K713_0390MB30**	24	104,1	10/5/2	121	2900	2600	3800	**24**	72	1630	2600	4800
39,23	2511/64	**K713_0390MB30**	24	104,1	10/5/2	121	2900	2600	3800	**32**	60	1630	2600	4800
39,23	2511/64	**K713_0390MB30**	24	104,1	10/5/2	121	2900	2600	3800	**45**	42	1630	2600	4800
39,23	2511/64	**K713_0390MB40**	73	115,8	10/5/2	122	2900	2600	3000	**50**	35	2110	2600	4800
39,23	2511/64	**K713_0390MB40**	73	115,8	10/5/2	122	2900	2600	3000	**72**	4,5	2110	2600	4800
45,05	37485/832	**K713_0450MB30**	22	104,1	10/5/2	122	2900	2600	3800	**16**	69	1500	2600	4800
45,05	37485/832	**K713_0450MB30**	22	104,1	10/5/2	122	2900	2600	3800	**24**	58	1500	2600	4800
45,05	37485/832	**K713_0450MB30**	22	104,1	10/5/2	122	2900	2600	3800	**32**	47	1500	2600	4800
45,05	37485/832	**K713_0450MB30**	22	104,1	10/5/2	122	2900	2600	3800	**45**	29	1500	2600	4800
45,05	37485/832	**K713_0450MB40**	72	115,8	10/5/2	123	2900	2600	3000	**50**	22	2210	2600	4800
49,88	166005/3328	**K713_0500MB30**	22	104,1	10/5/2	123	2900	2600	3800	**16**	60	1660	2600	4800
49,88	166005/3328	**K713_0500MB30**	22	104,1	10/5/2	123	2900	2600	3800	**24**	49	1660	2600	4800
49,88	166005/3328	**K713_0500MB30**	22	104,1	10/5/2	123	2900	2600	3800	**32**	38	1660	2600	4800
49,88	166005/3328	**K713_0500MB30**	22	104,1	10/5/2	123	2900	2600	3800	**45**	20	1660	2600	4800
49,88	166005/3328	**K713_0500MB40**	71	115,8	10/5/2	123	2900	2600	3000	**50**	13	2280	2600	4800
58,57	7497/128	**K713_0590MB30**	21	104,1	10/5/2	123	2900	2600	3800	**16**	48	1570	2600	4800
58,57	7497/128	**K713_0590MB30**	21	104,1	10/5/2	123	2900	2600	3800	**24**	37	1570	2600	4800
58,57	7497/128	**K713_0590MB30**	21	104,1	10/5/2	123	2900	2600	3800	**32**	26	1570	2600	4800
58,57	7497/128	**K713_0590MB30**	21	104,1	10/5/2	123	2900	2600	3800	**45**	7,5	1570	2600	4800
58,57	7497/128	**K713_0590MB40**	70	115,8	10/5/2	124	2900	2600	3000	**50**	0,5	2400	2600	4800
64,85	33201/512	**K713_0650MB30**	21	104,1	10/5/2	124	2900	2600	3800	**16**	41	1730	2600	4800
64,85	33201/512	**K713_0650MB30**	21	104,1	10/5/2	124	2900	2600	3800	**24**	30	1730	2600	4800
64,85	33201/512	**K713_0650MB30**	21	104,1	10/5/2	124	2900	2600	3800	**32**	19	1730	2600	4800
64,85	33201/512	**K713_0650MB30**	21	104,1	10/5/2	124	2900	2600	3800	**45**	0,7	1730	2600	4800
71,20	4557/64	**K713_0710MB30**	19	104,1	10/5/2	124	2900	2600	3800	**16**	30	1620	2600	4350
71,20	4557/64	**K713_0710MB30**	19	104,1	10/5/2	124	2900	2600	3800	**24**	19	1620	2600	4350
71,20	4557/64	**K713_0710MB30**	19	104,1	10/5/2	124	2900	2600	3800	**32**	7,7	1620	2600	4350
78,83	20181/256	**K713_0790MB30**	19	104,1	10/5/2	124	2900	2600	3800	**16**	30	1790	2600	4800
78,83	20181/256	**K713_0790MB30**	19	104,1	10/5/2	124	2900	2600	3800	**24**	19	1790	2600	4800
78,83	20181/256	**K713_0790MB30**	19	104,1	10/5/2	124	2900	2600	3800	**32**	7,6	1790	2600	4800
89,00	22785/256	**K713_0890MB30**	18	104,1	10/5/2	125	2900	2600	3800	**16**	9,9	1640	2010	3340
98,54	100905/1024	**K713_0990MB30**	18	104,1	10/5/2	125	2900	2600	3800	**16**	9,9	1820	2220	3700

Kegelradgetriebe **K** Motoradapter mit Bremse
*Helical Bevel Gear Units **K** Motor Adapter with Brake*
Réducteurs à couple conique **K** lanterne pour moteur avec frein

STÖBER

Bitte beachten Sie die Hinweise auf Seite K4! ***Please take notice of the indications on page K4!*** **Veuillez s. v. p. prendre en considération les observations à la page K4!**

i	iexakt	Typ	J1 [10-4 kgm2]	G [kg]	Δφ2 [arcmin]	C2 [Nm/ arcmin]	n1MAX DBH [min-1]	n1MAX DBV [min-1]	n1MAX ZB [min-1]	M1HN [Nm]	M1MMAX [Nm]	M2N n1MAXDBH [Nm]	M2B [Nm]	M2NOT [Nm]
K813 (M2NMAX=3290 Nm)														
7,445	3127/420	**K813_0074MB30**	160	157,5	10/5/2	72	1600	1500	2600	**16**	140	710	710	1420
7,445	3127/420	**K813_0074MB30**	160	157,5	10/5/2	72	1600	1500	2600	**24**	130	710	710	1420
7,445	3127/420	**K813_0074MB30**	160	157,5	10/5/2	72	1600	1500	2600	**32**	120	710	710	1420
7,445	3127/420	**K813_0074MB30**	160	157,5	10/5/2	72	1600	1500	2600	**45**	100	710	710	1420
7,445	3127/420	**K813_0074MB30**	160	157,5	10/5/2	72	1600	1500	2600	**90**	39	710	710	1420
7,445	3127/420	**K813_0074MB40**	215	169,2	10/5/2	83	1600	1500	2600	**50**	260	1440	1520	2880
7,445	3127/420	**K813_0074MB40**	215	169,2	10/5/2	83	1600	1500	2600	**72**	230	1440	1520	2880
7,445	3127/420	**K813_0074MB40**	215	169,2	10/5/2	83	1600	1500	2600	**100**	190	1440	1520	2880
7,445	3127/420	**K813_0074MB40**	215	169,2	10/5/2	83	1600	1500	2600	**160**	110	1440	1520	2880
8,243	96937/11760	**K813_0082MB30**	147	157,5	10/5/2	81	1600	1500	2600	**16**	140	790	790	1580
8,243	96937/11760	**K813_0082MB30**	147	157,5	10/5/2	81	1600	1500	2600	**24**	130	790	790	1580
8,243	96937/11760	**K813_0082MB30**	147	157,5	10/5/2	81	1600	1500	2600	**32**	120	790	790	1580
8,243	96937/11760	**K813_0082MB30**	147	157,5	10/5/2	81	1600	1500	2600	**45**	100	790	790	1580
8,243	96937/11760	**K813_0082MB30**	147	157,5	10/5/2	81	1600	1500	2600	**90**	39	790	790	1580
8,243	96937/11760	**K813_0082MB40**	201	169,2	10/5/2	93	1600	1500	2600	**50**	260	1600	1690	3190
8,243	96937/11760	**K813_0082MB40**	201	169,2	10/5/2	93	1600	1500	2600	**72**	230	1600	1690	3190
8,243	96937/11760	**K813_0082MB40**	201	169,2	10/5/2	93	1600	1500	2600	**100**	190	1600	1690	3190
8,243	96937/11760	**K813_0082MB40**	201	169,2	10/5/2	93	1600	1500	2600	**160**	110	1600	1690	3190
9,284	11977/1290	**K813_0093MB30**	119	157,5	10/5/2	93	1600	1500	2600	**16**	140	890	890	1780
9,284	11977/1290	**K813_0093MB30**	119	157,5	10/5/2	93	1600	1500	2600	**24**	130	890	890	1780
9,284	11977/1290	**K813_0093MB30**	119	157,5	10/5/2	93	1600	1500	2600	**32**	120	890	890	1780
9,284	11977/1290	**K813_0093MB30**	119	157,5	10/5/2	93	1600	1500	2600	**45**	100	890	890	1780
9,284	11977/1290	**K813_0093MB30**	119	157,5	10/5/2	93	1600	1500	2600	**90**	39	890	890	1780
9,284	11977/1290	**K813_0093MB40**	174	169,2	10/5/2	105	1600	1500	2600	**50**	260	1800	1900	3590
9,284	11977/1290	**K813_0093MB40**	174	169,2	10/5/2	105	1600	1500	2600	**72**	230	1800	1900	3590
9,284	11977/1290	**K813_0093MB40**	174	169,2	10/5/2	105	1600	1500	2600	**100**	190	1800	1900	3590
9,284	11977/1290	**K813_0093MB40**	174	169,2	10/5/2	105	1600	1500	2600	**160**	110	1800	1900	3590
10,28	53041/5160	**K813_0105MB30**	111	157,5	10/5/2	103	1600	1500	2600	**16**	140	980	980	1970
10,28	53041/5160	**K813_0105MB30**	111	157,5	10/5/2	103	1600	1500	2600	**24**	130	980	980	1970
10,28	53041/5160	**K813_0105MB30**	111	157,5	10/5/2	103	1600	1500	2600	**32**	120	980	980	1970
10,28	53041/5160	**K813_0105MB30**	111	157,5	10/5/2	103	1600	1500	2600	**45**	100	980	980	1970
10,28	53041/5160	**K813_0105MB30**	111	157,5	10/5/2	103	1600	1500	2600	**90**	39	980	980	1970
10,28	53041/5160	**K813_0105MB40**	165	169,2	10/5/2	115	1600	1500	2600	**50**	260	1990	2100	3980
10,28	53041/5160	**K813_0105MB40**	165	169,2	10/5/2	115	1600	1500	2600	**72**	230	1990	2100	3980
10,28	53041/5160	**K813_0105MB40**	165	169,2	10/5/2	115	1600	1500	2600	**100**	190	1990	2100	3980
10,28	53041/5160	**K813_0105MB40**	165	169,2	10/5/2	115	1600	1500	2600	**160**	110	1990	2100	3980
11,91	6608/555	**K813_0120MB30**	88	157,5	10/5/2	117	1900	1800	2900	**16**	140	1140	1140	2280
11,91	6608/555	**K813_0120MB30**	88	157,5	10/5/2	117	1900	1800	2900	**24**	130	1140	1140	2280
11,91	6608/555	**K813_0120MB30**	88	157,5	10/5/2	117	1900	1800	2900	**32**	120	1140	1140	2280
11,91	6608/555	**K813_0120MB30**	88	157,5	10/5/2	117	1900	1800	2900	**45**	100	1140	1140	2280
11,91	6608/555	**K813_0120MB30**	88	157,5	10/5/2	117	1900	1800	2900	**90**	39	1140	1140	2280
11,91	6608/555	**K813_0120MB40**	142	169,2	10/5/2	128	1900	1800	2900	**50**	260	2240	2440	4610
11,91	6608/555	**K813_0120MB40**	142	169,2	10/5/2	128	1900	1800	2900	**72**	230	2240	2440	4610
11,91	6608/555	**K813_0120MB40**	142	169,2	10/5/2	128	1900	1800	2900	**100**	190	2240	2440	4610
11,91	6608/555	**K813_0120MB40**	142	169,2	10/5/2	128	1900	1800	2900	**160**	110	2240	2440	4610
13,18	7316/555	**K813_0130MB30**	82	157,5	10/5/2	126	1900	1800	2900	**16**	140	1260	1260	2520
13,18	7316/555	**K813_0130MB30**	82	157,5	10/5/2	126	1900	1800	2900	**24**	130	1260	1260	2520
13,18	7316/555	**K813_0130MB30**	82	157,5	10/5/2	126	1900	1800	2900	**32**	120	1260	1260	2520
13,18	7316/555	**K813_0130MB30**	82	157,5	10/5/2	126	1900	1800	2900	**45**	100	1260	1260	2520
13,18	7316/555	**K813_0130MB30**	82	157,5	10/5/2	126	1900	1800	2900	**90**	39	1260	1260	2520
13,18	7316/555	**K813_0130MB40**	137	169,2	10/5/2	137	1900	1800	2900	**50**	260	2480	2700	5100
13,18	7316/555	**K813_0130MB40**	137	169,2	10/5/2	137	1900	1800	2900	**72**	230	2480	2700	5100
13,18	7316/555	**K813_0130MB40**	137	169,2	10/5/2	137	1900	1800	2900	**100**	190	2480	2700	5100
13,18	7316/555	**K813_0130MB40**	137	169,2	10/5/2	137	1900	1800	2900	**160**	110	2480	2700	5100
14,84	9499/640	**K813_0150MB30**	68	157,5	10/5/2	137	1900	1800	2900	**16**	140	1420	1420	2840
14,84	9499/640	**K813_0150MB30**	68	157,5	10/5/2	137	1900	1800	2900	**24**	130	1420	1420	2840
14,84	9499/640	**K813_0150MB30**	68	157,5	10/5/2	137	1900	1800	2900	**32**	120	1420	1420	2840
14,84	9499/640	**K813_0150MB30**	68	157,5	10/5/2	137	1900	1800	2900	**45**	100	1420	1420	2840
14,84	9499/640	**K813_0150MB30**	68	157,5	10/5/2	137	1900	1800	2900	**90**	39	1420	1420	2840
14,84	9499/640	**K813_0150MB40**	123	169,2	10/5/2	146	1900	1800	2900	**50**	260	2440	3040	5750
14,84	9499/640	**K813_0150MB40**	123	169,2	10/5/2	146	1900	1800	2900	**72**	230	2440	3040	5750
14,84	9499/640	**K813_0150MB40**	123	169,2	10/5/2	146	1900	1800	2900	**100**	190	2440	3040	5750

Kegelradgetriebe **K** Motoradapter mit Bremse

*Helical Bevel Gear Units **K** Motor Adapter with Brake*

Réducteurs à couple conique **K** lanterne pour moteur avec frein

STÖBER

Bitte beachten Sie die Hinweise auf Seite K4! ***Please take notice of the indications on page K4!*** **Veuillez s. v. p. prendre en considération les observations à la page K4!**

i	iexakt	Typ	J1 [10-4 kgm2]	G [kg]	Δφ2 [arcmin]	C2 [Nm/ arcmin]	n1MAX DBH [min-1]	n1MAX DBV [min-1]	n1MAX ZB [min-1]	M1HN [Nm]	M1MMAX [Nm]	M2N n1MAXDBH [Nm]	M2B [Nm]	M2NOT [Nm]
K813 (M2NMAX=3290 Nm)														
14,84	9499/640	**K813_0150MB40**	123	169,2	10/5/2	146	1900	1800	2900	**160**	110	2440	3040	5750
16,43	42067/2560	**K813_0165MB30**	65	157,5	10/5/2	145	1900	1800	2900	**16**	140	1570	1570	3140
16,43	42067/2560	**K813_0165MB30**	65	157,5	10/5/2	145	1900	1800	2900	**24**	130	1570	1570	3140
16,43	42067/2560	**K813_0165MB30**	65	157,5	10/5/2	145	1900	1800	2900	**32**	120	1570	1570	3140
16,43	42067/2560	**K813_0165MB30**	65	157,5	10/5/2	145	1900	1800	2900	**45**	100	1570	1570	3140
16,43	42067/2560	**K813_0165MB30**	65	157,5	10/5/2	145	1900	1800	2900	**90**	39	1570	1570	3140
16,43	42067/2560	**K813_0165MB40**	119	169,2	10/5/2	154	1900	1800	2900	**50**	260	2700	3360	6360
16,43	42067/2560	**K813_0165MB40**	119	169,2	10/5/2	154	1900	1800	2900	**72**	230	2700	3360	6360
16,43	42067/2560	**K813_0165MB40**	119	169,2	10/5/2	154	1900	1800	2900	**100**	190	2700	3360	6360
16,43	42067/2560	**K813_0165MB40**	119	169,2	10/5/2	154	1900	1800	2900	**160**	110	2700	3360	6360
17,33	30149/1740	**K813_0175MB30**	58	157,5	10/5/2	149	2300	2100	3300	**16**	140	1550	1660	3310
17,33	30149/1740	**K813_0175MB30**	58	157,5	10/5/2	149	2300	2100	3300	**24**	130	1550	1660	3310
17,33	30149/1740	**K813_0175MB30**	58	157,5	10/5/2	149	2300	2100	3300	**32**	120	1550	1660	3310
17,33	30149/1740	**K813_0175MB30**	58	157,5	10/5/2	149	2300	2100	3300	**45**	100	1550	1660	3310
17,33	30149/1740	**K813_0175MB30**	58	157,5	10/5/2	149	2300	2100	3300	**90**	39	1550	1660	3310
17,33	30149/1740	**K813_0175MB40**	113	169,2	10/5/2	157	2300	2100	3000	**50**	260	2400	3540	6710
17,33	30149/1740	**K813_0175MB40**	113	169,2	10/5/2	157	2300	2100	3000	**72**	230	2400	3540	6710
17,33	30149/1740	**K813_0175MB40**	113	169,2	10/5/2	157	2300	2100	3000	**100**	190	2400	3540	6710
17,33	30149/1740	**K813_0175MB40**	113	169,2	10/5/2	157	2300	2100	3000	**160**	110	2400	3540	6710
19,18	133517/6960	**K813_0190MB30**	56	157,5	10/5/2	156	2300	2100	3300	**16**	140	1710	1830	3670
19,18	133517/6960	**K813_0190MB30**	56	157,5	10/5/2	156	2300	2100	3300	**24**	130	1710	1830	3670
19,18	133517/6960	**K813_0190MB30**	56	157,5	10/5/2	156	2300	2100	3300	**32**	120	1710	1830	3670
19,18	133517/6960	**K813_0190MB30**	56	157,5	10/5/2	156	2300	2100	3300	**45**	100	1710	1830	3670
19,18	133517/6960	**K813_0190MB30**	56	157,5	10/5/2	156	2300	2100	3300	**90**	39	1710	1830	3670
19,18	133517/6960	**K813_0190MB40**	110	169,2	10/5/2	163	2300	2100	3000	**50**	260	2660	3920	7430
19,18	133517/6960	**K813_0190MB40**	110	169,2	10/5/2	163	2300	2100	3000	**72**	230	2660	3920	7430
19,18	133517/6960	**K813_0190MB40**	110	169,2	10/5/2	163	2300	2100	3000	**100**	190	2660	3920	7430
19,18	133517/6960	**K813_0190MB40**	110	169,2	10/5/2	163	2300	2100	3000	**160**	110	2660	3920	7430
23,04	31801/1380	**K813_0230MB30**	45	157,5	10/5/2	166	2300	2100	3300	**16**	140	1630	2200	4410
23,04	31801/1380	**K813_0230MB30**	45	157,5	10/5/2	166	2300	2100	3300	**24**	130	1630	2200	4410
23,04	31801/1380	**K813_0230MB30**	45	157,5	10/5/2	166	2300	2100	3300	**32**	120	1630	2200	4410
23,04	31801/1380	**K813_0230MB30**	45	157,5	10/5/2	166	2300	2100	3300	**45**	100	1630	2200	4410
23,04	31801/1380	**K813_0230MB30**	45	157,5	10/5/2	166	2300	2100	3300	**90**	39	1630	2200	4410
23,04	31801/1380	**K813_0230MB40**	99	169,2	10/5/2	172	2300	2100	3000	**50**	240	2520	4650	8400
23,04	31801/1380	**K813_0230MB40**	99	169,2	10/5/2	172	2300	2100	3000	**72**	210	2520	4650	8400
23,04	31801/1380	**K813_0230MB40**	99	169,2	10/5/2	172	2300	2100	3000	**100**	170	2520	4650	8400
23,04	31801/1380	**K813_0230MB40**	99	169,2	10/5/2	172	2300	2100	3000	**160**	90	2520	4650	8400
25,51	140833/5520	**K813_0260MB30**	43	157,5	10/5/2	171	2300	2100	3300	**16**	140	1800	2440	4880
25,51	140833/5520	**K813_0260MB30**	43	157,5	10/5/2	171	2300	2100	3300	**24**	130	1800	2440	4880
25,51	140833/5520	**K813_0260MB30**	43	157,5	10/5/2	171	2300	2100	3300	**32**	120	1800	2440	4880
25,51	140833/5520	**K813_0260MB30**	43	157,5	10/5/2	171	2300	2100	3300	**45**	100	1800	2440	4880
25,51	140833/5520	**K813_0260MB30**	43	157,5	10/5/2	171	2300	2100	3300	**90**	39	1800	2440	4880
25,51	140833/5520	**K813_0260MB40**	98	169,2	10/5/2	176	2300	2100	3000	**50**	210	2790	4650	8400
25,51	140833/5520	**K813_0260MB40**	98	169,2	10/5/2	176	2300	2100	3000	**72**	180	2790	4650	8400
25,51	140833/5520	**K813_0260MB40**	98	169,2	10/5/2	176	2300	2100	3000	**100**	140	2790	4650	8400
25,51	140833/5520	**K813_0260MB40**	98	169,2	10/5/2	176	2300	2100	3000	**160**	59	2790	4650	8400
29,25	7021/240	**K813_0290MB30**	36	157,5	10/5/2	176	2800	2500	3600	**16**	140	1670	2800	5590
29,25	7021/240	**K813_0290MB30**	36	157,5	10/5/2	176	2800	2500	3600	**24**	130	1670	2800	5590
29,25	7021/240	**K813_0290MB30**	36	157,5	10/5/2	176	2800	2500	3600	**32**	120	1670	2800	5590
29,25	7021/240	**K813_0290MB30**	36	157,5	10/5/2	176	2800	2500	3600	**45**	100	1670	2800	5590
29,25	7021/240	**K813_0290MB30**	36	157,5	10/5/2	176	2800	2500	3600	**90**	39	1670	2800	5590
29,25	7021/240	**K813_0290MB40**	91	169,2	10/5/2	180	2800	2500	3000	**50**	180	2580	4650	8400
29,25	7021/240	**K813_0290MB40**	91	169,2	10/5/2	180	2800	2500	3000	**72**	150	2580	4650	8400
29,25	7021/240	**K813_0290MB40**	91	169,2	10/5/2	180	2800	2500	3000	**100**	110	2580	4650	8400
29,25	7021/240	**K813_0290MB40**	91	169,2	10/5/2	180	2800	2500	3000	**160**	23	2580	4650	8400
32,39	31093/960	**K813_0320MB30**	35	157,5	10/5/2	180	2800	2500	3600	**16**	140	1850	3100	6190
32,39	31093/960	**K813_0320MB30**	35	157,5	10/5/2	180	2800	2500	3600	**24**	130	1850	3100	6190
32,39	31093/960	**K813_0320MB30**	35	157,5	10/5/2	180	2800	2500	3600	**32**	120	1850	3100	6190
32,39	31093/960	**K813_0320MB30**	35	157,5	10/5/2	180	2800	2500	3600	**45**	100	1850	3100	6190
32,39	31093/960	**K813_0320MB30**	35	157,5	10/5/2	180	2800	2500	3600	**90**	39	1850	3100	6190
32,39	31093/960	**K813_0320MB40**	90	169,2	10/5/2	183	2800	2500	3000	**50**	150	2860	4650	8400
32,39	31093/960	**K813_0320MB40**	90	169,2	10/5/2	183	2800	2500	3000	**72**	120	2860	4650	8400

Kegelradgetriebe **K** Motoradapter mit Bremse
*Helical Bevel Gear Units **K** Motor Adapter with Brake*
Réducteurs à couple conique **K** lanterne pour moteur avec frein

STÖBER

Bitte beachten Sie die Hinweise auf Seite K4! ***Please take notice of the indications on page K4!*** **Veuillez s. v. p. prendre en considération les observations à la page K4!**

i	iexakt	Typ	J1 [10-4 kgm2]	G [kg]	Δφ2 [arcmin]	C2 [Nm/ arcmin]	n1MAX DBH [min-1]	n1MAX DBV [min-1]	n1MAX ZB [min-1]	M1HN [Nm]	M1MMAX [Nm]	M2N n1MAXDBH [Nm]	M2B [Nm]	M2NOT [Nm]
K813 (M2NMAX=3290 Nm)														
32,39	31093/960	**K813_0320MB40**	90	169,2	10/5/2	183	2800	2500	3000	**100**	83	2860	4650	8400
36,14	2891/80	**K813_0360MB30**	31	157,5	10/5/2	183	2800	2500	3600	**16**	140	1730	3450	6910
36,14	2891/80	**K813_0360MB30**	31	157,5	10/5/2	183	2800	2500	3600	**24**	130	1730	3450	6910
36,14	2891/80	**K813_0360MB30**	31	157,5	10/5/2	183	2800	2500	3600	**32**	120	1730	3450	6910
36,14	2891/80	**K813_0360MB30**	31	157,5	10/5/2	183	2800	2500	3600	**45**	100	1730	3450	6910
36,14	2891/80	**K813_0360MB30**	31	157,5	10/5/2	183	2800	2500	3600	**90**	39	1730	3450	6910
36,14	2891/80	**K813_0360MB40**	86	169,2	10/5/2	186	2800	2500	3000	**50**	130	2660	4650	8400
36,14	2891/80	**K813_0360MB40**	86	169,2	10/5/2	186	2800	2500	3000	**72**	99	2660	4650	8400
36,14	2891/80	**K813_0360MB40**	86	169,2	10/5/2	186	2800	2500	3000	**100**	60	2660	4650	8400
40,01	12803/320	**K813_0400MB30**	30	157,5	10/5/2	185	2800	2500	3600	**16**	140	1910	3820	7650
40,01	12803/320	**K813_0400MB30**	30	157,5	10/5/2	185	2800	2500	3600	**24**	130	1910	3820	7650
40,01	12803/320	**K813_0400MB30**	30	157,5	10/5/2	185	2800	2500	3600	**32**	120	1910	3820	7650
40,01	12803/320	**K813_0400MB30**	30	157,5	10/5/2	185	2800	2500	3600	**45**	100	1910	3820	7650
40,01	12803/320	**K813_0400MB30**	30	157,5	10/5/2	185	2800	2500	3600	**90**	39	1910	3820	7650
40,01	12803/320	**K813_0400MB40**	85	169,2	10/5/2	188	2800	2500	3000	**50**	110	2940	4650	8400
40,01	12803/320	**K813_0400MB40**	85	169,2	10/5/2	188	2800	2500	3000	**72**	80	2940	4650	8400
40,01	12803/320	**K813_0400MB40**	85	169,2	10/5/2	188	2800	2500	3000	**100**	41	2940	4650	8400
44,25	177/4	**K813_0440MB30**	27	157,5	10/5/2	187	2800	2500	3600	**16**	140	1860	4230	8400
44,25	177/4	**K813_0440MB30**	27	157,5	10/5/2	187	2800	2500	3600	**24**	130	1860	4230	8400
44,25	177/4	**K813_0440MB30**	27	157,5	10/5/2	187	2800	2500	3600	**32**	120	1860	4230	8400
44,25	177/4	**K813_0440MB30**	27	157,5	10/5/2	187	2800	2500	3600	**45**	100	1860	4230	8400
44,25	177/4	**K813_0440MB30**	27	157,5	10/5/2	187	2800	2500	3600	**90**	37	1860	4230	8400
44,25	177/4	**K813_0440MB40**	77	169,2	10/5/2	189	2800	2500	3000	**50**	93	2850	4650	8400
44,25	177/4	**K813_0440MB40**	77	169,2	10/5/2	189	2800	2500	3000	**72**	63	2850	4650	8400
44,25	177/4	**K813_0440MB40**	77	169,2	10/5/2	189	2800	2500	3000	**100**	23	2850	4650	8400
48,99	5487/112	**K813_0490MB30**	27	157,5	10/5/2	189	2800	2500	3600	**16**	130	2060	4650	8400
48,99	5487/112	**K813_0490MB30**	27	157,5	10/5/2	189	2800	2500	3600	**24**	110	2060	4650	8400
48,99	5487/112	**K813_0490MB30**	27	157,5	10/5/2	189	2800	2500	3600	**32**	100	2060	4650	8400
48,99	5487/112	**K813_0490MB30**	27	157,5	10/5/2	189	2800	2500	3600	**45**	85	2060	4650	8400
48,99	5487/112	**K813_0490MB30**	27	157,5	10/5/2	189	2800	2500	3600	**90**	22	2060	4650	8400
48,99	5487/112	**K813_0490MB40**	76	169,2	10/5/2	190	2800	2500	3000	**50**	78	3150	4650	8400
48,99	5487/112	**K813_0490MB40**	76	169,2	10/5/2	190	2800	2500	3000	**72**	47	3150	4650	8400
48,99	5487/112	**K813_0490MB40**	76	169,2	10/5/2	190	2800	2500	3000	**100**	7,5	3150	4650	8400
59,08	42539/720	**K813_0590MB30**	24	157,5	10/5/2	191	2800	2500	3600	**16**	100	1840	4650	8400
59,08	42539/720	**K813_0590MB30**	24	157,5	10/5/2	191	2800	2500	3600	**24**	89	1840	4650	8400
59,08	42539/720	**K813_0590MB30**	24	157,5	10/5/2	191	2800	2500	3600	**32**	78	1840	4650	8400
59,08	42539/720	**K813_0590MB30**	24	157,5	10/5/2	191	2800	2500	3600	**45**	59	1840	4650	8400
59,08	42539/720	**K813_0590MB40**	73	169,2	10/5/2	192	2800	2500	3000	**50**	52	2830	4650	8400
59,08	42539/720	**K813_0590MB40**	73	169,2	10/5/2	192	2800	2500	3000	**72**	22	2830	4650	8400
65,41	188387/2880	**K813_0650MB30**	24	157,5	10/5/2	192	2800	2500	3600	**16**	88	2030	4650	8400
65,41	188387/2880	**K813_0650MB30**	24	157,5	10/5/2	192	2800	2500	3600	**24**	77	2030	4650	8400
65,41	188387/2880	**K813_0650MB30**	24	157,5	10/5/2	192	2800	2500	3600	**32**	66	2030	4650	8400
65,41	188387/2880	**K813_0650MB30**	24	157,5	10/5/2	192	2800	2500	3600	**45**	47	2030	4650	8400
65,41	188387/2880	**K813_0650MB40**	73	169,2	10/5/2	193	2800	2500	3000	**50**	40	3140	4650	8400
65,41	188387/2880	**K813_0650MB40**	73	169,2	10/5/2	193	2800	2500	3000	**72**	9,7	3140	4650	8400
71,70	10325/144	**K813_0720MB30**	22	157,5	10/5/2	193	2800	2500	3600	**16**	64	1940	4330	7210
71,70	10325/144	**K813_0720MB30**	22	157,5	10/5/2	193	2800	2500	3600	**24**	53	1940	4330	7210
71,70	10325/144	**K813_0720MB30**	22	157,5	10/5/2	193	2800	2500	3600	**32**	42	1940	4330	7210
71,70	10325/144	**K813_0720MB30**	22	157,5	10/5/2	193	2800	2500	3600	**45**	24	1940	4330	7210
71,70	10325/144	**K813_0720MB40**	72	169,2	10/5/2	193	2800	2500	3000	**50**	17	2970	4330	7210
79,38	45725/576	**K813_0790MB30**	22	157,5	10/5/2	193	2800	2500	3600	**16**	64	2150	4650	7980
79,38	45725/576	**K813_0790MB30**	22	157,5	10/5/2	193	2800	2500	3600	**24**	53	2150	4650	7980
79,38	45725/576	**K813_0790MB30**	22	157,5	10/5/2	193	2800	2500	3600	**32**	42	2150	4650	7980
79,38	45725/576	**K813_0790MB30**	22	157,5	10/5/2	193	2800	2500	3600	**45**	24	2150	4650	7980
79,38	45725/576	**K813_0790MB40**	71	169,2	10/5/2	194	2800	2500	3000	**50**	17	3290	4650	7980
87,76	7021/80	**K813_0880MB30**	20	157,5	10/5/2	194	2800	2500	3600	**16**	33	2020	3360	5610
87,76	7021/80	**K813_0880MB30**	20	157,5	10/5/2	194	2800	2500	3600	**24**	21	2020	3360	5610
87,76	7021/80	**K813_0880MB30**	20	157,5	10/5/2	194	2800	2500	3600	**32**	10	2020	3360	5610
97,17	31093/320	**K813_0970MB30**	20	157,5	10/5/2	194	2800	2500	3600	**16**	33	2240	3730	6210
97,17	31093/320	**K813_0970MB30**	20	157,5	10/5/2	194	2800	2500	3600	**24**	21	2240	3730	6210
97,17	31093/320	**K813_0970MB30**	20	157,5	10/5/2	194	2800	2500	3600	**32**	10	2240	3730	6210

STÖBER

Bitte beachten Sie die Hinweise auf Seite K4! ***Please take notice of the indications on page K4!*** **Veuillez s. v. p. prendre en considération les observations à la page K4!**

i	iexakt	Typ	J1 [10-4 kgm2]	G [kg]	Δφ2 [arcmin]	C2 [Nm/ arcmin]	n1MAX DBH [min-1]	n1MAX DBV [min-1]	n1MAX ZB [min-1]	M1HN [Nm]	M1MMAX [Nm]	M2N n1MAXDBH [Nm]	M2B [Nm]	M2NOT [Nm]
K913 (M2NMAX=4060 Nm)														
7,934	54839/6912	**K913_0079MB40**	382	284,0	10/5	115	1500	1500	2500	**50**	260	1540	1620	3070
7,934	54839/6912	**K913_0079MB40**	382	284,0	10/5	115	1500	1500	2500	**72**	230	1540	1620	3070
7,934	54839/6912	**K913_0079MB40**	382	284,0	10/5	115	1500	1500	2500	**100**	190	1540	1620	3070
7,934	54839/6912	**K913_0079MB40**	382	284,0	10/5	115	1500	1500	2500	**160**	110	1540	1620	3070
10,12	119133/11776	**K913_0100MB40**	288	284,0	10/5	157	1500	1500	2500	**50**	260	1960	2070	3920
10,12	119133/11776	**K913_0100MB40**	288	284,0	10/5	157	1500	1500	2500	**72**	230	1960	2070	3920
10,12	119133/11776	**K913_0100MB40**	288	284,0	10/5	157	1500	1500	2500	**100**	190	1960	2070	3920
10,12	119133/11776	**K913_0100MB40**	288	284,0	10/5	157	1500	1500	2500	**160**	110	1960	2070	3920
12,53	73749/5888	**K913_0125MB40**	231	284,0	10/5	197	1800	1800	2800	**50**	260	2420	2560	4850
12,53	73749/5888	**K913_0125MB40**	231	284,0	10/5	197	1800	1800	2800	**72**	230	2420	2560	4850
12,53	73749/5888	**K913_0125MB40**	231	284,0	10/5	197	1800	1800	2800	**100**	190	2420	2560	4850
12,53	73749/5888	**K913_0125MB40**	231	284,0	10/5	197	1800	1800	2800	**160**	110	2420	2560	4850
15,91	13237/832	**K913_0160MB40**	182	284,0	10/5	241	1800	1800	2800	**50**	260	3080	3250	6160
15,91	13237/832	**K913_0160MB40**	182	284,0	10/5	241	1800	1800	2800	**72**	230	3080	3250	6160
15,91	13237/832	**K913_0160MB40**	182	284,0	10/5	241	1800	1800	2800	**100**	190	3080	3250	6160
15,91	13237/832	**K913_0160MB40**	182	284,0	10/5	241	1800	1800	2800	**160**	110	3080	3250	6160
19,06	305/16	**K913_0190MB40**	158	284,0	10/5	271	2200	2100	3000	**50**	260	3170	3900	7380
19,06	305/16	**K913_0190MB40**	158	284,0	10/5	271	2200	2100	3000	**72**	230	3170	3900	7380
19,06	305/16	**K913_0190MB40**	158	284,0	10/5	271	2200	2100	3000	**100**	190	3170	3900	7380
19,06	305/16	**K913_0190MB40**	158	284,0	10/5	271	2200	2100	3000	**160**	110	3170	3900	7380
23,94	88877/3712	**K913_0240MB40**	134	284,0	10/5	303	2200	2100	3000	**50**	260	3370	4900	9270
23,94	88877/3712	**K913_0240MB40**	134	284,0	10/5	303	2200	2100	3000	**72**	230	3370	4900	9270
23,94	88877/3712	**K913_0240MB40**	134	284,0	10/5	303	2200	2100	3000	**100**	190	3370	4900	9270
23,94	88877/3712	**K913_0240MB40**	134	284,0	10/5	303	2200	2100	3000	**160**	110	3370	4900	9270
32,12	47275/1472	**K913_0320MB40**	112	284,0	10/5	332	2600	2500	3000	**50**	260	3380	6570	12430
32,12	47275/1472	**K913_0320MB40**	112	284,0	10/5	332	2600	2500	3000	**72**	230	3380	6570	12430
32,12	47275/1472	**K913_0320MB40**	112	284,0	10/5	332	2600	2500	3000	**100**	190	3380	6570	12430
32,12	47275/1472	**K913_0320MB40**	112	284,0	10/5	332	2600	2500	3000	**160**	110	3380	6570	12430
38,04	194773/5120	**K913_0380MB40**	103	284,0	10/5	345	2600	2500	3000	**50**	250	3560	7700	14000
38,04	194773/5120	**K913_0380MB40**	103	284,0	10/5	345	2600	2500	3000	**72**	220	3560	7700	14000
38,04	194773/5120	**K913_0380MB40**	103	284,0	10/5	345	2600	2500	3000	**100**	180	3560	7700	14000
38,04	194773/5120	**K913_0380MB40**	103	284,0	10/5	345	2600	2500	3000	**160**	93	3560	7700	14000
48,94	100223/2048	**K913_0490MB40**	93	284,0	10/5	357	2600	2500	3000	**50**	180	3690	7700	14000
48,94	100223/2048	**K913_0490MB40**	93	284,0	10/5	357	2600	2500	3000	**72**	150	3690	7700	14000
48,94	100223/2048	**K913_0490MB40**	93	284,0	10/5	357	2600	2500	3000	**100**	110	3690	7700	14000
48,94	100223/2048	**K913_0490MB40**	93	284,0	10/5	357	2600	2500	3000	**160**	22	3690	7700	14000
63,07	209901/3328	**K913_0630MB40**	86	284,0	10/5	366	2600	2500	3000	**50**	120	3780	7700	14000
63,07	209901/3328	**K913_0630MB40**	86	284,0	10/5	366	2600	2500	3000	**72**	90	3780	7700	14000
63,07	209901/3328	**K913_0630MB40**	86	284,0	10/5	366	2600	2500	3000	**100**	51	3780	7700	14000
75,00	62403/832	**K913_0750MB40**	77	284,0	10/5	370	2600	2500	3000	**50**	91	3980	7700	14000
75,00	62403/832	**K913_0750MB40**	77	284,0	10/5	370	2600	2500	3000	**72**	60	3980	7700	14000
75,00	62403/832	**K913_0750MB40**	77	284,0	10/5	370	2600	2500	3000	**100**	21	3980	7700	14000
95,41	293105/3072	**K913_0950MB40**	74	284,0	10/5	373	2600	2500	3000	**50**	27	4060	6450	10750

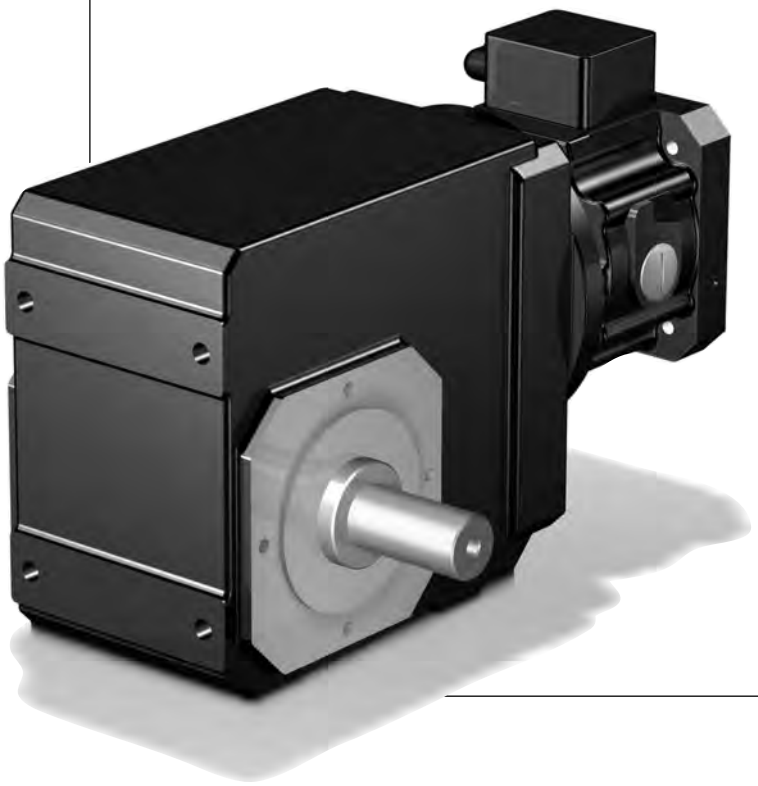

STÖBER

MB20 - MB40

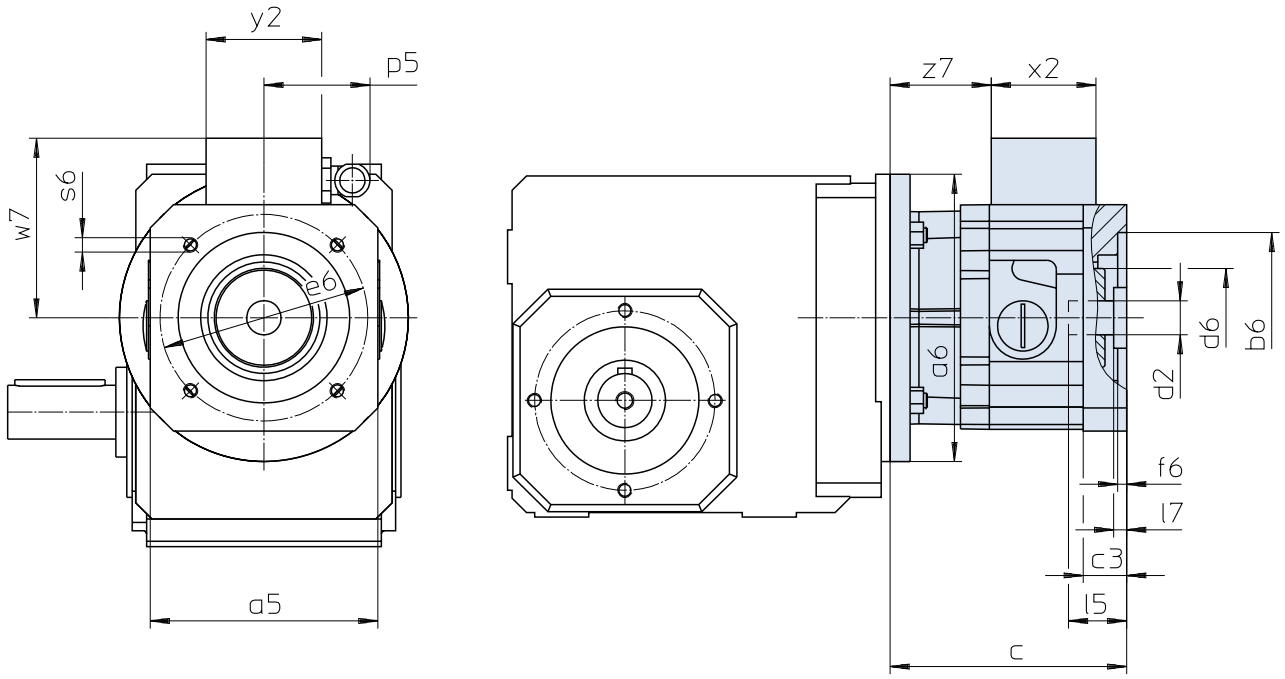

Maße Getriebe siehe Katalog ServoFit® Servogetriebe ID 442257.
Weitere Motoranschlussmaße auf Anfrage.

Gear unit dimensions see catalog ServoFit® servo gear units ID 442257. Further motor connection dimensions on request.

Dimensions réducteur voir catalogue réducteurs brushless ServoFit® ID 442257. D'autres cotes de connexion des motuers sur demande.

Typ	øb6	øe6	ød2min	ød2max	l5max	□a5	øa6	c	c3
MB20	95H7	115	19	24	63,0	126	160	131	24,0
MB20	95H7	130	19	24	63,0	126	160	131	24,0
MB20	110H7	130	19	24	63,0	126	160	131	24,0
MB30	110H7	165	24	32	66,5	155	200	146	25,0
MB30	130H7	165	24	32	66,5	155	200	146	25,0
MB40	130H7	215	32	38	83,0	194	250	182	35,5
MB40	180H7	215	32	38	83,0	194	250	182	35,5

Typ	ød6	f6	l7max	p5	s6	w7	x2	y2	z7
MB20	55	5	11,0	59	M8	100,0	58	64	56,0
MB20	55	5	11,0	59	M8	100,0	58	64	56,0
MB20	55	5	11,0	59	M8	100,0	58	64	56,0
MB30	65	5	6,5	59	M10	114,5	58	64	68,0
MB30	65	5	6,5	59	M10	114,5	58	64	68,0
MB40	80	6	4,0	59	M12	134,0	58	64	94,5
MB40	80	6	4,0	59	M12	134,0	58	64	94,5

STÖBER

MB20 - MB40

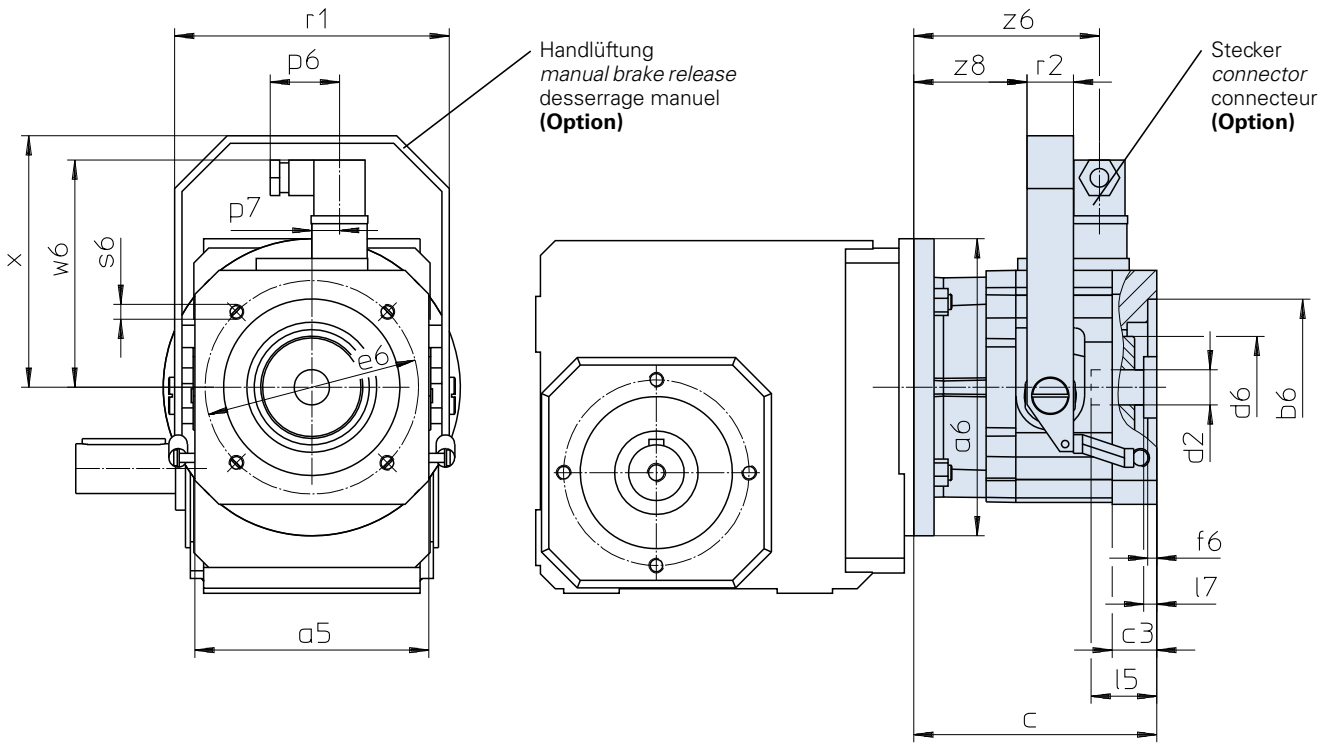

Maße Getriebe siehe Katalog ServoFit® Servogetriebe ID 442257.
Weitere Motoranschlussmaße auf Anfrage.

Gear unit dimensions see catalog ServoFit® servo gear units ID 442257. Further motor connection dimensions on request.

Dimensions réducteur voir catalogue réducteurs brushless ServoFit® ID 442257. D'autres cotes de connexion des motuers sur demande.

Typ	øb6	øe6	ød2min	ød2max	l5max	□a5	øa6	c	c3	ød6
MB20	95H7	115	19	24	63,0	126	160	131	24,0	55
MB20	95H7	130	19	24	63,0	126	160	131	24,0	55
MB20	110H7	130	19	24	63,0	126	160	131	24,0	55
MB30	110H7	165	24	32	66,5	155	200	146	25,0	65
MB30	130H7	165	24	32	66,5	155	200	146	25,0	65
MB40	130H7	215	32	38	83,0	194	250	182	35,5	80
MB40	180H7	215	32	38	83,0	194	250	182	35,5	80

Typ	f6	l7max	p6	p7	r1	r2	s6	w6	x	z6	z8
MB20	5	11,0	37,5	15	148	25	M8	122,4	135,5	100,0	61,0
MB20	5	11,0	37,5	15	148	25	M8	122,4	135,5	100,0	61,0
MB20	5	11,0	37,5	15	148	25	M8	122,4	135,5	100,0	61,0
MB30	5	6,5	37,5	15	178	25	M10	136,4	165,5	112,0	73,0
MB30	5	6,5	37,5	15	178	25	M10	136,4	165,5	112,0	73,0
MB40	6	4,0	37,5	15	222	30	M12	156,4	195,5	138,5	95,5
MB40	6	4,0	37,5	15	222	30	M12	156,4	195,5	138,5	95,5

ServoFit® Schneckengetriebe S

Motoradapter mit Bremse

ServoFit® S Helical Worm Gear Units Motor Adapter with Brake

Réduct. à roue et vis sans fin ServoFit® S

lanterne pour moteur avec frein

STÖBER

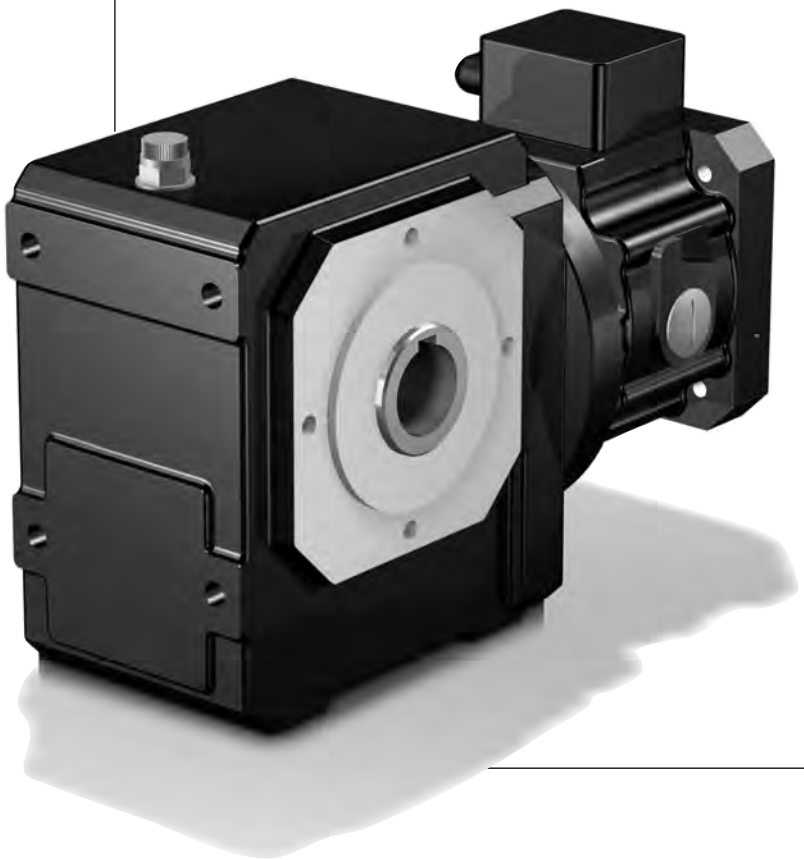

S

Inhaltsübersicht S

Typenbezeichnung - Ausführungsformen Auswahltabelle S2
ServoFit® Schneckengetriebe S Maßbilder S3
ServoFit® Schneckengetriebe S S7

Contents S

Type designation - Available combinations Selection table S2
ServoFit® S Helical Worm Gear Units Dimension drawings S3
ServoFit® S Helical Worm Gear Units S7

Sommaire S

Désignation des types - Types de constructions S2
Tableau de sélection Réducteurs à roue et vis sans fin ServoFit® S S3
Croquis cotés Réducteurs à roue et vis sans fin ServoFit® S S7

Typenbezeichnung - Ausführungsformen

Type designation - Available combinations

Désignation des types - Types de constructions

STÖBER

S 1 0 2 A G 0092 MB 2 0

1 2 3 4 5 6 7 8 9 10

S 102 AG 0092 MB20

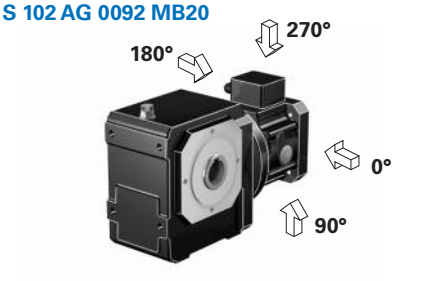

1 Getriebetyp
2 Getriebegröße
3 Generationsziffer
4 Stufenzahl
5 Wellenausführung (z.B. A=Hohlwelle)
6 Bauart (z.B. G = Gewindelochkreis)
7 Übersetzungskennzahl i x 10
8 **MB** - Motoradapter quadratisch mit Bremse für Motorwelle ohne Passfeder (Motormaßbild des Kunden erforderlich! Siehe Abb. Motorabtrieb und Maßbild ab Seite S9, bitte max. Abmessungen beachten)
9 Motoradaptergröße
10 Anbau an ServoFit®-Getriebe C, F, K, S

Wellenausführung und Bauart müssen entsprechend Seite S2/S3, Einbaulage "EL" entsprechend Seite S4, Katalog ID 442257, angegeben werden.

Zusätzliche Bestellangaben für Motoradapter mit Bremse:
Bremsmoment ..... Nm
(entspr. Auswahltabelle ab Seite S5)
Klemmenkasten ☐ Stecker (Option) ☐
Lage des Klemmenkastens / Steckers
0° ☐ 90° ☐ 180° ☐ 270° ☐
el. Lüftüberwachung
(nur bei Ausführung mit Klemmenkasten) ☐
Handlüftung (Option) ☐
Spulenspannung UDC 24 V ☐ 104 V ☐

1 *Gear unit type*
2 *Gear unit size*
3 *Generation number*
4 *Stages*
5 *Shaft version (e.g. A = hollow shaft)*
6 *Style (e.g. G = Pitch circle diameter)*
7 *Transmission ratio i x 10*
8 ***MB*** *- Motor adapter square with brake for motor shaft without key (dimension drawing of customer motor necessary! Also see pic. motor output and dimension drawing from page S9, please observe the max. dimensions)*
9 *Motor adapter size*
10 *For mounting at ServoFit® gear units C, F, K, S*

Shaft version and style must be indicated according to page S2/S3, mounting position "EL" according to page S4, catalog ID 442257.

Additional ordering information for Motor Adapter with Brake:
Braking torque ..... Nm
(corresp. selection table starting on page S5)
Terminal box ☐ Plug connector (option) ☐
Position of terminal box / plug connector
0° ☐ 90° ☐ 180° ☐ 270° ☐
Elec. air monitoring
(only for models with terminal box) ☐
Manual brake release (option) ☐
Coil voltage UDC 24 V ☐ 104 V ☐

1 Type de réducteur
2 Taille du réducteur
3 No. de génération
4 Nombre de vitesses
5 Exécution de l'arbre (par ex. A = arbre creux)
6 Type de construction
(par ex. G = Fixation à trous taraudés)
7 Rapport de transmission i x 10
8 **MB** - Lanterne pour moteur carré avec frein pour arbre de moteur sans clavette (plan coté du moteur requis neccesaire! Voir dessin sortie des moteurs et croquis cotés à partir de page S9, tenir compte des dimensions max.)
9 Taille lanterne pour moteur
10 Pour assemplage du réducteurs ServoFit® C, F, K, S

Exécution de l'arbre et type de construction doit être donnée conformément à la page S2/S3, la position de montage "EL" conformément à la page S4, catalogue ID 442257.

Références additionnelles pour lanterne pour moteur avec frein:
Couple de freinage ..... Nm
(suivant la tableau de sélection
à partir de la page S5)
Boîte à bornes ☐ Connecteur (option) ☐
Position de la boîte à bornes / connecteur
0° ☐ 90° ☐ 180° ☐ 270° ☐
Contrôle de desserrage él.
(uniquem. pour version avec boîte à bornes) ☐
Desserrage manuel (option) ☐
Tension continue UDC 24 V ☐ 104 V ☐

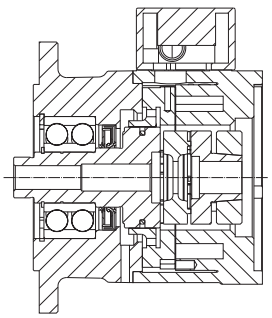

Motoradapter mit Bremse MB
Motor adapter with brake MB
Lanterne pour moteur avec frein MB

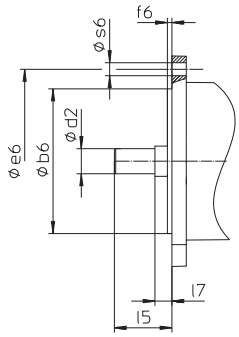

Abb. Motorabtrieb
Picture: Motor output
Figure: Sortie de moteur

Auswahltabelle
ServoFit®
Schneckengetriebe **S**
Motoradapter mit Bremse

Selection table
***ServoFit® S** Helical*
Worm Gear Units Motor
Adapter with Brake

Tableau de sélection
Réduct. à roue et vis
sans fin **ServoFit® S**
lant. pour moteur avec frein

STÖBER

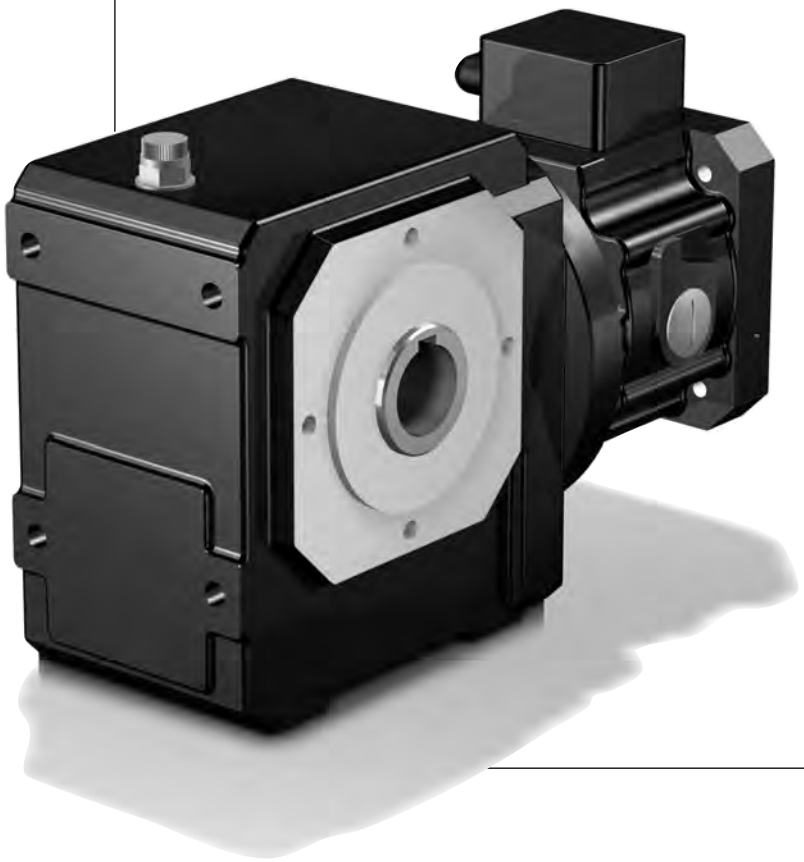

S

Auswahltabelle **ServoFit®** Schneckengetriebe **S**

Motoradapter mit Bremse

*Selection table **ServoFit® S** Helical Worm Gear Units Motor Adapter with Brake*

Tableau de sélection Réduct. à roue et vis sans fin **ServoFit® S**

lant. pour moteur avec frein

STÖBER

Bezeichnungen:

i - Getriebeübersetzung
i_{exakt} - math. genaue Übersetzung
MB - Motoradapter mit Bremse
J_1 - Massenträgheitsmoment (auf Eintrieb bezogen)
G - Gewicht (Bauart G, Schmierstoffmenge für EL1)
C_2 - Getriebesteifigkeit (auf Abtrieb bezogen bei M_{2N})
n_{1MAX} - max. Eintriebsdrehzahl
DBH - Dauerbetrieb - Motoranschluss und Getriebeabtrieb horizontal
DBV - Dauerbetrieb - Motoranschluss oder Getriebeabtrieb vertikal
(bei Umgebungstemperatur 20°C, siehe auch Seite A10/A11, Katalog ID 442257)
Höhere Drehzahlen auf Anfrage!
M_{1HN} - Nennbremsmoment (+40%, -20%) der Bremse im Motoradapter
M_{1MMAX}-max. zul. Motor-Bremsmoment für das Getriebe bei redundanten Bremssystemen (10^3 Bremsungen) einschließlich etwaiger Toleranzen des Bremsmoments (f_{eff} = 1)
M_{2N} - Nenndrehmoment
P_1 - Eintriebsleistung
M_{2NOT} - NOT-AUS-Moment (10^3 Lastwechsel)

Symbols:

i *- Gear unit ratio*
i_{exakt} *- Exact math. ratio*
MB *- Motor adapter with brake*
J_1 *- Mass moment of inertia (related to input)*
G *- Weight (style G, quantity of lubricant for EL1)*
C_2 *- Gear unit rigidity (related to output at M_{2N})*
n_{1MAX} *- Max. input speed*
DBH - Continuous operation - motor connection and gearbox output horizontal
DBV - Continuous operation - motor connection or gearbox output vertical
(at ambient temperature 20°C, also see page A10/A11, catalog ID 442257)
Higher speeds on request!
M_{1HN} *- Nominal brake torque (+40%, -20%) of the motor adapter brake*
M_{1MMAX}-*Max. perm. motor brake torque for the gear unit in redundant brake systems (10^3 brakings) inclusive the tolerances of the brake torque (f_{eff} = 1)*
M_{2N} *- Rated torque*
P_1 *- Input power*
M_{2NOT} *- Emergency-Off moment (10^3 load changes)*

Désignations:

i - Rapport de réducteur
i_{exakt} - Rapport math. exact
MB - Lanterne pour moteur avec frein
J_1 - Moment de couple d'inertie (par rapport à l'arbre d'entrée)
G - Poids (exécution G, quantité de remplissage pour EL1)
C_2 - Rigidité du réducteur (par rapport à l'arbre de sortie chez M_{2N})
n_{1MAX} - Vitesse d'entrée maxi
DBH - Régime continu - Connexion des moteurs et sortie de réducteur horizontale
DBV - Régime continu - Connexion des moteurs ou sortie de réducteur verticale
(température ambiante 20°C, voir aussi page A10/A11, catalogue ID 442257)
Veuillez nous contacter en cas de vitesses supérieures !
M_{1HN} - Couple de freinage nominal (+40%, -20%) du frein dans la lant. pour moteur
M_{1MMAX}-Couple de freinage moteur max. adm. pour le réducteur dans des systèmes de freinage redondants (10^3 freinages) y compris d'éventuelles tolérances du couple de freinage (f_{eff} = 1)
M_{2N} - Couple nominal
P_1 - Puissance d'entrée
M_{2NOT} - Couple arrêt d'urgence (à des charges 10^3)

Schneckengetriebe **S** Motoradapter mit Bremse
*Helical Worm Gear Units **S** Motor Adapter with Brake*
Réducteurs à roue et vis sans fin **S** lanterne pour moteur avec frein

STÖBER

Bitte beachten Sie die Hinweise auf Seite S4! ***Please take notice of the indications on page S4!*** **Veuillez s. v. p. prendre en considération les observations à la page S4!**

i	iexakt	Typ	J1 [10-4 kgm2]	G [kg]	C2 [Nm/ arcmin]	n1MAX DBH [min-1]	n1MAX DBV [min-1]	M1HN [Nm]	M1MMAX [Nm]	M2N n1MAXDBH [Nm]	P1 n1MAXDBH [kW]	M2NOT [Nm]
S102 (M2NMAX=39 Nm)												
9,200	46/5	**S102_0092MB20**	8,0	17,7	5,5	3000	2600	**8,0**	0,1	39	1,5	130
S202 (M2NMAX=170 Nm)												
9,232	1431/155	**S202_0092MB20**	8,7	25,2	8,7	2800	2500	**8,0**	11	82	2,8	250
9,232	1431/155	**S202_0092MB20**	8,7	25,2	8,7	2800	2500	**12**	5,2	82	2,8	250
11,60	58/5	**S202_0115MB20**	8,3	25,2	9,0	2800	2500	**8,0**	9,1	96	2,7	290
11,60	58/5	**S202_0115MB20**	8,3	25,2	9,0	2800	2500	**12**	3,5	96	2,7	290
13,92	1809/130	**S202_0140MB20**	8,2	25,2	9,1	3000	3000	**8,0**	7,8	100	2,6	330
13,92	1809/130	**S202_0140MB20**	8,2	25,2	9,1	3000	3000	**12**	2,2	100	2,6	330
17,55	351/20	**S202_0175MB20**	8,0	25,2	9,2	3000	3000	**8,0**	6,0	120	2,4	380
17,55	351/20	**S202_0175MB20**	8,0	25,2	9,2	3000	3000	**12**	0,4	120	2,4	380
23,29	1863/80	**S202_0230MB20**	7,8	25,2	9,3	3000	3000	**8,0**	3,3	150	2,2	430
28,08	702/25	**S202_0280MB20**	7,8	25,2	9,4	3000	3000	**8,0**	1,4	170	2,1	450
S302 (M2NMAX=350 Nm)												
9,310	270/29	**S302_0093MB20**	10	34,4	17	2600	2300	**8,0**	23	110	3,6	390
9,310	270/29	**S302_0093MB20**	10	34,4	17	2600	2300	**12**	18	110	3,6	390
9,310	270/29	**S302_0093MB20**	10	34,4	17	2600	2300	**16**	12	110	3,6	390
9,310	270/29	**S302_0093MB20**	10	34,4	17	2600	2300	**24**	1,0	110	3,6	390
9,310	270/29	**S302_0093MB30**	20	39,8	18	2600	2300	**16**	12	110	3,6	390
9,310	270/29	**S302_0093MB30**	20	39,8	18	2600	2300	**24**	1,0	110	3,6	390
11,66	1458/125	**S302_0115MB20**	9,4	34,4	18	2600	2300	**8,0**	23	140	3,6	490
11,66	1458/125	**S302_0115MB20**	9,4	34,4	18	2600	2300	**12**	18	140	3,6	490
11,66	1458/125	**S302_0115MB20**	9,4	34,4	18	2600	2300	**16**	12	140	3,6	490
11,66	1458/125	**S302_0115MB20**	9,4	34,4	18	2600	2300	**24**	0,8	140	3,6	490
11,66	1458/125	**S302_0115MB30**	19	39,8	19	2600	2300	**16**	12	140	3,6	490
11,66	1458/125	**S302_0115MB30**	19	39,8	19	2600	2300	**24**	0,8	140	3,6	490
14,00	14/1	**S302_0140MB20**	8,9	34,4	19	3000	3000	**8,0**	23	150	3,6	590
14,00	14/1	**S302_0140MB20**	8,9	34,4	19	3000	3000	**12**	17	150	3,6	590
14,00	14/1	**S302_0140MB20**	8,9	34,4	19	3000	3000	**16**	12	150	3,6	590
14,00	14/1	**S302_0140MB20**	8,9	34,4	19	3000	3000	**24**	0,7	150	3,6	590
14,00	14/1	**S302_0140MB30**	18	39,8	19	3000	3000	**16**	12	150	3,6	590
14,00	14/1	**S302_0140MB30**	18	39,8	19	3000	3000	**24**	0,7	150	3,6	590
17,37	1998/115	**S302_0175MB20**	8,5	34,4	19	3000	3000	**8,0**	21	180	3,7	700
17,37	1998/115	**S302_0175MB20**	8,5	34,4	19	3000	3000	**12**	15	180	3,7	700
17,37	1998/115	**S302_0175MB20**	8,5	34,4	19	3000	3000	**16**	9,8	180	3,7	700
17,37	1998/115	**S302_0175MB30**	18	39,8	20	3000	3000	**16**	9,8	180	3,7	700
23,40	117/5	**S302_0230MB20**	8,2	34,4	20	3000	3000	**8,0**	16	250	3,7	790
23,40	117/5	**S302_0230MB20**	8,2	34,4	20	3000	3000	**12**	10	250	3,7	790
23,40	117/5	**S302_0230MB20**	8,2	34,4	20	3000	3000	**16**	4,7	250	3,7	790
23,40	117/5	**S302_0230MB30**	17	39,8	20	3000	3000	**16**	4,7	250	3,7	790
28,01	2241/80	**S302_0280MB20**	8,0	34,4	20	3000	3000	**8,0**	13	300	3,7	840
28,01	2241/80	**S302_0280MB20**	8,0	34,4	20	3000	3000	**12**	7,0	300	3,7	840
28,01	2241/80	**S302_0280MB20**	8,0	34,4	20	3000	3000	**16**	1,4	300	3,7	840
28,01	2241/80	**S302_0280MB30**	17	39,8	20	3000	3000	**16**	1,4	300	3,7	840
34,89	2268/65	**S302_0350MB20**	7,9	34,4	20	3000	3000	**8,0**	8,1	350	3,5	850
34,89	2268/65	**S302_0350MB20**	7,9	34,4	20	3000	3000	**12**	2,5	350	3,5	850
43,44	999/23	**S302_0430MB20**	8,3	34,4	26	2900	2400	**8,0**	2,4	300	2,4	790
58,50	117/2	**S302_0590MB20**	8,1	34,4	26	3000	2700	**8,0**	0,1	340	2,2	900

S

Schneckengetriebe **S** Motoradapter mit Bremse
*Helical Worm Gear Units **S** Motor Adapter with Brake*
Réducteurs à roue et vis sans fin **S** lanterne pour moteur avec frein

Bitte beachten Sie die Hinweise auf Seite S4! ***Please take notice of the indications on page S4!*** **Veuillez s. v. p. prendre en considération les observations à la page S4!**

i	iexakt	Typ	J_1 [10^{-4} kgm²]	G [kg]	C_2 [Nm/arcmin]	n_{1MAX} DBH [min⁻¹]	n_{1MAX} DBV [min⁻¹]	M_{1HN} [Nm]	M_{1MMAX} [Nm]	M_{2N} n1MAXDBH [Nm]	P_1 n1MAXDBH [kW]	M_{2NOT} [Nm]
S402 (M_{2NMAX}=600 Nm)												
9,281	297/32	**S402_0093MB20**	12	43,6	23	2400	2100	**8,0**	44	200	5,9	620
9,281	297/32	**S402_0093MB20**	12	43,6	23	2400	2100	**12**	38	200	5,9	620
9,281	297/32	**S402_0093MB20**	12	43,6	23	2400	2100	**16**	32	200	5,9	620
9,281	297/32	**S402_0093MB20**	12	43,6	23	2400	2100	**24**	21	200	5,9	620
9,281	297/32	**S402_0093MB20**	12	43,6	23	2400	2100	**30**	13	200	5,9	620
9,281	297/32	**S402_0093MB30**	23	49,0	25	2400	2100	**16**	32	200	5,9	620
9,281	297/32	**S402_0093MB30**	23	49,0	25	2400	2100	**24**	21	200	5,9	620
9,281	297/32	**S402_0093MB30**	23	49,0	25	2400	2100	**32**	10	200	5,9	620
11,57	81/7	**S402_0115MB20**	11	43,6	25	2400	2100	**8,0**	42	250	5,8	760
11,57	81/7	**S402_0115MB20**	11	43,6	25	2400	2100	**12**	37	250	5,8	760
11,57	81/7	**S402_0115MB20**	11	43,6	25	2400	2100	**16**	31	250	5,8	760
11,57	81/7	**S402_0115MB20**	11	43,6	25	2400	2100	**24**	20	250	5,8	760
11,57	81/7	**S402_0115MB20**	11	43,6	25	2400	2100	**30**	12	250	5,8	760
11,57	81/7	**S402_0115MB30**	21	49,0	26	2400	2100	**16**	31	250	5,8	760
11,57	81/7	**S402_0115MB30**	21	49,0	26	2400	2100	**24**	20	250	5,8	760
11,57	81/7	**S402_0115MB30**	21	49,0	26	2400	2100	**32**	8,9	250	5,8	760
13,95	279/20	**S402_0140MB20**	10,0	43,6	26	2800	2500	**8,0**	41	250	5,8	910
13,95	279/20	**S402_0140MB20**	10,0	43,6	26	2800	2500	**12**	36	250	5,8	910
13,95	279/20	**S402_0140MB20**	10,0	43,6	26	2800	2500	**16**	30	250	5,8	910
13,95	279/20	**S402_0140MB20**	10,0	43,6	26	2800	2500	**24**	19	250	5,8	910
13,95	279/20	**S402_0140MB20**	10,0	43,6	26	2800	2500	**30**	11	250	5,8	910
13,95	279/20	**S402_0140MB30**	21	49,0	27	2800	2500	**16**	30	250	5,8	910
13,95	279/20	**S402_0140MB30**	21	49,0	27	2800	2500	**24**	19	250	5,8	910
13,95	279/20	**S402_0140MB30**	21	49,0	27	2800	2500	**32**	7,9	250	5,8	910
17,49	612/35	**S402_0175MB20**	9,3	43,6	27	2800	2500	**8,0**	38	310	5,8	1060
17,49	612/35	**S402_0175MB20**	9,3	43,6	27	2800	2500	**12**	32	310	5,8	1060
17,49	612/35	**S402_0175MB20**	9,3	43,6	27	2800	2500	**16**	27	310	5,8	1060
17,49	612/35	**S402_0175MB20**	9,3	43,6	27	2800	2500	**24**	15	310	5,8	1060
17,49	612/35	**S402_0175MB20**	9,3	43,6	27	2800	2500	**30**	7,0	310	5,8	1060
17,49	612/35	**S402_0175MB30**	20	49,0	28	2800	2500	**16**	27	310	5,8	1060
17,49	612/35	**S402_0175MB30**	20	49,0	28	2800	2500	**24**	15	310	5,8	1060
17,49	612/35	**S402_0175MB30**	20	49,0	28	2800	2500	**32**	4,2	310	5,8	1060
23,40	117/5	**S402_0230MB20**	8,6	43,6	28	3000	3000	**8,0**	30	380	5,7	1200
23,40	117/5	**S402_0230MB20**	8,6	43,6	28	3000	3000	**12**	24	380	5,7	1200
23,40	117/5	**S402_0230MB20**	8,6	43,6	28	3000	3000	**16**	19	380	5,7	1200
23,40	117/5	**S402_0230MB20**	8,6	43,6	28	3000	3000	**24**	7,4	380	5,7	1200
23,40	117/5	**S402_0230MB30**	19	49,0	28	3000	3000	**16**	19	380	5,7	1200
23,40	117/5	**S402_0230MB30**	19	49,0	28	3000	3000	**24**	7,4	380	5,7	1200
27,90	279/10	**S402_0280MB20**	8,3	43,6	28	3000	3000	**8,0**	23	440	5,5	1200
27,90	279/10	**S402_0280MB20**	8,3	43,6	28	3000	3000	**12**	17	440	5,5	1200
27,90	279/10	**S402_0280MB20**	8,3	43,6	28	3000	3000	**16**	12	440	5,5	1200
27,90	279/10	**S402_0280MB20**	8,3	43,6	28	3000	3000	**24**	0,7	440	5,5	1200
27,90	279/10	**S402_0280MB30**	18	49,0	29	3000	3000	**16**	12	450	5,7	1200
27,90	279/10	**S402_0280MB30**	18	49,0	29	3000	3000	**24**	0,7	450	5,7	1200
34,92	873/25	**S402_0350MB20**	8,1	43,6	29	3000	3000	**8,0**	16	450	4,5	1200
34,92	873/25	**S402_0350MB20**	8,1	43,6	29	3000	3000	**12**	10	450	4,5	1200
34,92	873/25	**S402_0350MB20**	8,1	43,6	29	3000	3000	**16**	4,8	450	4,5	1200
34,92	873/25	**S402_0350MB30**	17	49,0	29	3000	3000	**16**	4,8	530	5,3	1200
43,71	306/7	**S402_0440MB20**	8,8	43,6	36	2600	2300	**8,0**	8,9	470	3,4	1170
43,71	306/7	**S402_0440MB20**	8,8	43,6	36	2600	2300	**12**	3,3	470	3,4	1170
58,50	117/2	**S402_0590MB20**	8,4	43,6	36	2800	2600	**8,0**	5,7	520	3,0	1330
58,50	117/2	**S402_0590MB20**	8,4	43,6	36	2800	2600	**12**	0,1	520	3,0	1330
69,75	279/4	**S402_0700MB20**	8,2	43,6	36	2800	2600	**8,0**	3,8	550	2,8	1410
87,30	873/10	**S402_0870MB20**	8,0	43,6	36	2800	2600	**8,0**	1,4	600	2,4	1500

Maßbilder
ServoFit®
Schneckengetriebe **S**
Motoradapter mit Bremse

Dimension drawings
ServoFit® S *Helical Worm Gear Units Motor Adapter with Brake*

Croquis cotés Réduct. à roue et vis sans fin
ServoFit® S lanterne pour moteur avec frein

STÖBER

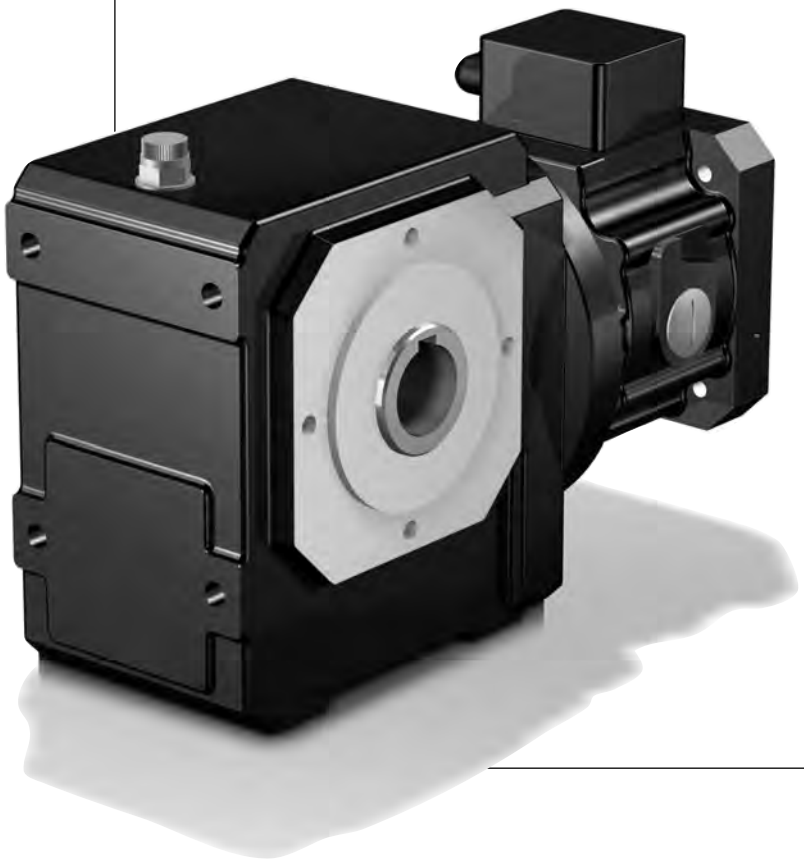

S

STÖBER

MB20 - MB40

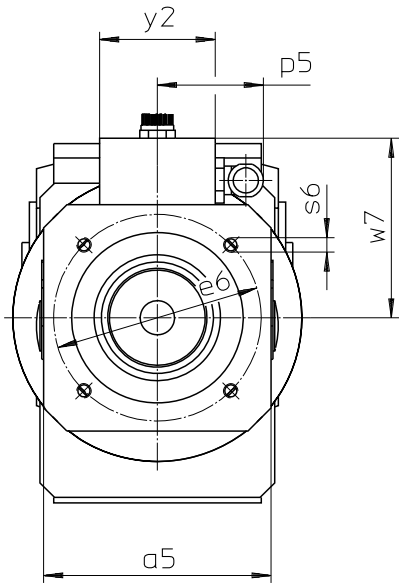

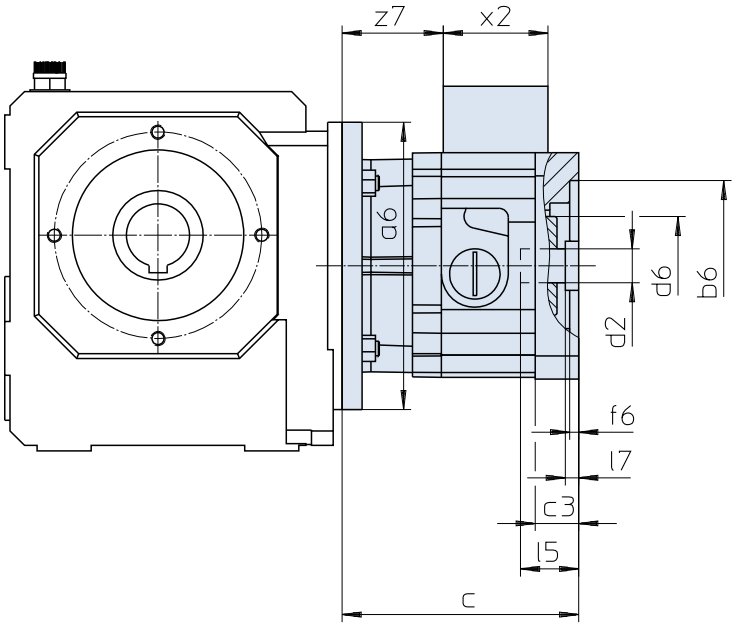

Maße Getriebe siehe Katalog ServoFit® Servogetriebe ID 442257.
Weitere Motoranschlussmaße auf Anfrage.

Gear unit dimensions see catalog ServoFit® servo gear units ID 442257. Further motor connection dimensions on request.

Dimensions réducteur voir catalogue réducteurs brushless ServoFit® ID 442257. D'autres cotes de connexion des motuers sur demande.

Typ	øb6	øe6	ød2min	ød2max	l5max	□a5	øa6	c	c3
MB20	95H7	115	19	24	63,0	126	160	131	24,0
MB20	95H7	130	19	24	63,0	126	160	131	24,0
MB20	110H7	130	19	24	63,0	126	160	131	24,0
MB30	110H7	165	24	32	66,5	155	200	146	25,0
MB30	130H7	165	24	32	66,5	155	200	146	25,0
MB40	130H7	215	32	38	83,0	194	250	182	35,5
MB40	180H7	215	32	38	83,0	194	250	182	35,5

Typ	ød6	f6	l7max	p5	s6	w7	x2	y2	z7
MB20	55	5	11,0	59	M8	100,0	58	64	56,0
MB20	55	5	11,0	59	M8	100,0	58	64	56,0
MB20	55	5	11,0	59	M8	100,0	58	64	56,0
MB30	65	5	6,5	59	M10	114,5	58	64	68,0
MB30	65	5	6,5	59	M10	114,5	58	64	68,0
MB40	80	6	4,0	59	M12	134,0	58	64	94,5
MB40	80	6	4,0	59	M12	134,0	58	64	94,5

MB20 - MB40

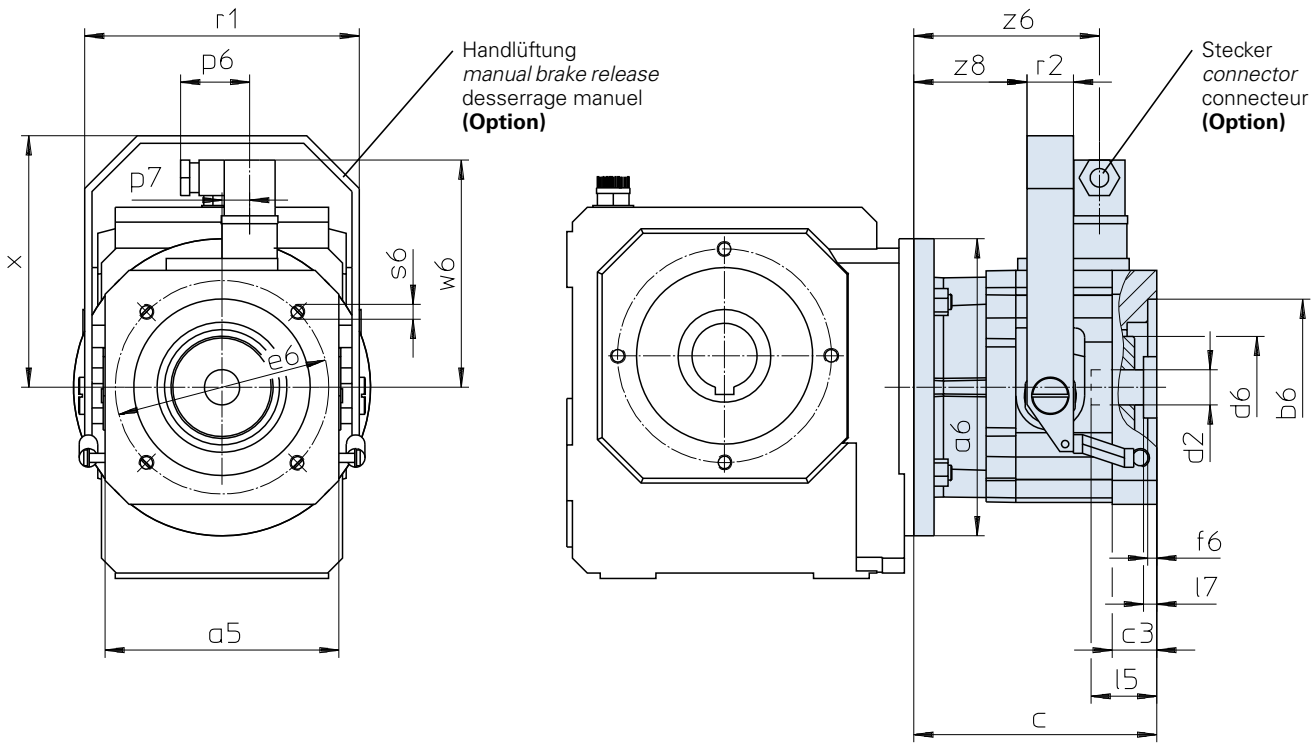

Maße Getriebe siehe Katalog ServoFit® Servogetriebe ID 442257.
Weitere Motoranschlussmaße auf Anfrage.

Gear unit dimensions see catalog ServoFit® servo gear units ID 442257. Further motor connection dimensions on request.

Dimensions réducteur voir catalogue réducteurs brushless ServoFit® ID 442257. D'autres cotes de connexion des motuers sur demande.

Typ	øb6	øe6	ød2min	ød2max	l5max	□a5	øa6	c	c3	ød6
MB20	95H7	115	19	24	63,0	126	160	131	24,0	55
MB20	95H7	130	19	24	63,0	126	160	131	24,0	55
MB20	110H7	130	19	24	63,0	126	160	131	24,0	55
MB30	110H7	165	24	32	66,5	155	200	146	25,0	65
MB30	130H7	165	24	32	66,5	155	200	146	25,0	65
MB40	130H7	215	32	38	83,0	194	250	182	35,5	80
MB40	180H7	215	32	38	83,0	194	250	182	35,5	80

Typ	f6	l7max	p6	p7	r1	r2	s6	w6	x	z6	z8
MB20	5	11,0	37,5	15	148	25	M8	122,4	135,5	100,0	61,0
MB20	5	11,0	37,5	15	148	25	M8	122,4	135,5	100,0	61,0
MB20	5	11,0	37,5	15	148	25	M8	122,4	135,5	100,0	61,0
MB30	5	6,5	37,5	15	178	25	M10	136,4	165,5	112,0	73,0
MB30	5	6,5	37,5	15	178	25	M10	136,4	165,5	112,0	73,0
MB40	6	4,0	37,5	15	222	30	M12	156,4	195,5	138,5	95,5
MB40	6	4,0	37,5	15	222	30	M12	156,4	195,5	138,5	95,5

ServoFit® Planetengetriebe **P**

Motoradapter mit Bremse

ServoFit® P

Planetary Gear Units

Motor Adapter with Brake

Réduct. planétaires **ServoFit® P** lanterne

pour moteur avec frein

STÖBER

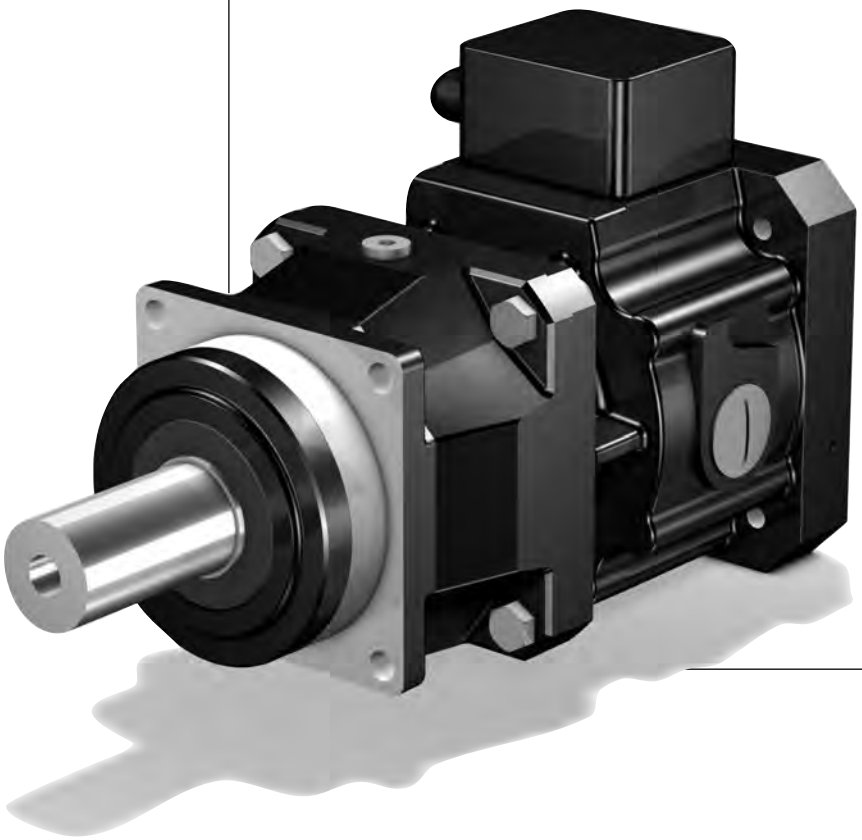

P

Inhaltsübersicht P

Typisierung P2
Auswahltabelle
ServoFit® Planetengetriebe P P3
Maßbilder
ServoFit® Planetengetriebe P P9

Contents P

Type designation P2
Selection table
ServoFit® P Planetary Gear Units P3
Dimension drawings
ServoFit® P Planetary Gear Units P9

Sommaire P

Désignation des types P2
Tableau de sélection
Réducteurs planétaires ServoFit® P P3
Croquis cotés
Réducteurs planétaires ServoFit® P P9

Typisierung *Type designation* Désignation des types

STÖBER

P	5	2	1	S	G	R	0050	MB	2	1
1	2	3	4	5	6	7	8	9	10	11

1 Getriebetyp
P - Planetengetriebe

2 Getriebegröße

3 Generationsziffer

4 Stufenzahl
1 - 1-stufig
2 - 2-stufig

5 Gehäusebauart
S - Standardausführung

6 Wellenausführung
G - glatte Welle
P - Welle mit Passfeder

7 Lagerausführung
R - Normallagerung
D - verstärkte Lagerung (axial)
Z - verstärkte Lagerung (radial)

8 Übersetzungskennzahl i x 10

9 **MB** - Motoradapter quadratisch mit Bremse für Motorwelle ohne Passfeder (Motormaßbild des Kunden erforderlich! Siehe Abb. Motorabtrieb und Maßbild ab Seite P9, bitte max. Abmessungen beachten)

10 Motoradaptergröße

11 Anbau an Planetengetriebe P

Zusätzliche Bestellangaben für Motoradapter mit Bremse:
Bremsmoment ..... Nm
(entspr. Auswahltabelle ab Seite P5)
Klemmenkasten ☐ Stecker (Option) ☐
Lage des Klemmenkastens / Steckers
0° ☐ 90° ☐ 180° ☐ 270° ☐
el. Lüftüberwachung
(nur bei Ausführung mit Klemmenkasten) ☐
Handlüftung (Option) ☐
Spulenspannung UDC 24 V ☐ 104 V ☐
Details Planetengetriebe siehe ServoFit® Katalog ID 442257.

1 *Gear unit type*
P *- Planetary gear unit*

2 *Gear unit size*

3 *Generation number*

4 *Stages*
1 *- 1 stage*
2 *- 2 stage*

5 *Housing design*
S *- Standard design*

6 *Shaft design*
G *- plain shaft*
P *- shaft with key*

7 *Bearing design*
R *- normal bearings*
D *- reinforced bearings (axial)*
Z *- reinforced bearings (radial)*

8 *Transmission ratio i x 10*

9 ***MB*** *- Motor adapter square with brake for motor shaft without key (dimension drawing of customer motor necessary! Also see pic. motor output and dimension drawing from page P9, please observe the max. dimensions)*

10 *Motor adapter size*

11 *for mounting at planetary gear unit P*

Additional ordering information for Motor Adapter with Brake:
Braking torque ..... Nm
(corresp. selection table starting on page P5)
Terminal box ☐ Plug connector (option) ☐
Position of terminal box / plug connector
0° ☐ 90° ☐ 180° ☐ 270° ☐
Elec. air monitoring
(only for models with terminal box) ☐
Manual brake release (option) ☐
Coil voltage UDC 24 V ☐ 104 V ☐
Details planetary gear units see ServoFit® catalog ID 442257.

1 Type de réducteur
P - Réducteur planétaire

2 Taille du réducteur

3 Nombre de génération

4 Trains de réduction
1 - 1-train
2 - 2-trains

5 Type de carter
S - Exécution standard

6 Type d'arbre
G - arbre lisse
P - arbre avec clavette

7 Type de palier
R - palier normal
D - palier renforcé (axiale)
Z - palier renforcé (radiale)

8 Rapport de réduction i x 10

9 **MB** - Lanterne pour moteur carré avec frein pour arbre de moteur sans clavette (plan coté du moteur requis neccesaire! Voir dessin sortie des moteurs et croquis cotés à partir de page P9, tenir compte des dimensions max.)

10 Taille lanterne pour moteur

11 pour assemplage du réducteur planétaire P

Références additionnelles pour lanterne pour moteur avec frein:
Couple de freinage ..... Nm
(suivant la tableau de sélection
à partir de la page P5)
Boîte à bornes ☐ Connecteur (option) ☐
Position de la boîte à bornes / connecteur
0° ☐ 90° ☐ 180° ☐ 270° ☐
Contrôle de desserrage él.
(uniquem. pour version avec boîte à bornes) ☐
Desserrage manuel (option) ☐
Tension continue UDC 24 V ☐ 104 V ☐
Détails réducteurs planétaires voir catalogue ServoFit® ID 442257.

P521 S GR 0050 MB

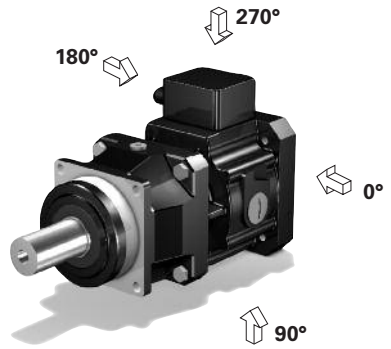

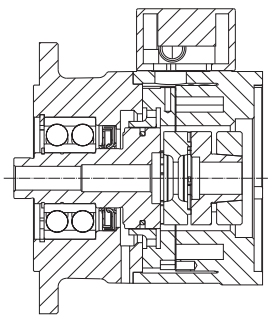

Motoradapter mit Bremse MB
Motor adapter with brake MB
Lanterne pour moteur avec frein MB

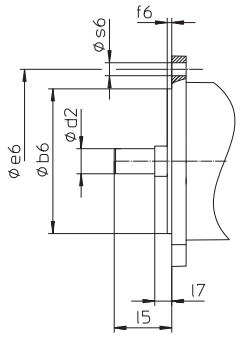

Abb. Motorabtrieb
Picture: Motor output
Figure: Sortie de moteur

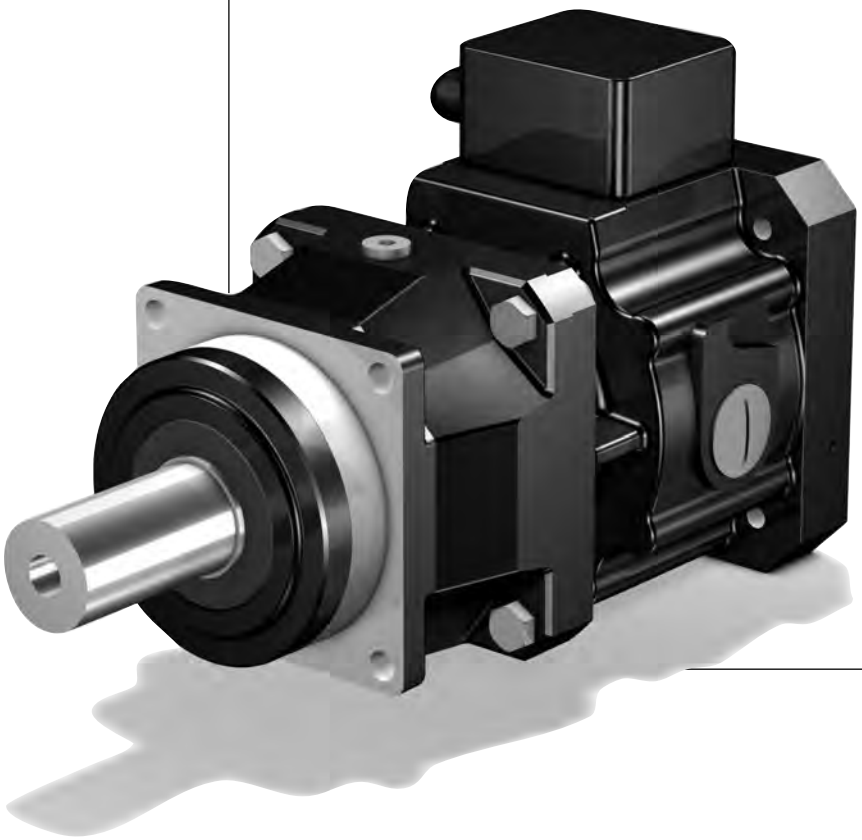

Auswahltabelle **ServoFit®** Planetengetriebe **P**

Motoradapter mit Bremse

Selection table ***ServoFit® P*** *Planetary Gear Units*

Motor Adapter with Brake

Tableau de sélection Réduct. planétaires **ServoFit® P** lanterne

pour moteur avec frein

STÖBER

Bezeichnungen:

i - Getriebeübersetzung
MB - Motoradapter mit Bremse
n_{1MAX} - max. Eintriebsdrehzahl
DB - Dauerbetrieb
ZB - Zyklusbetrieb
(bei Umgebungstemperatur 20°C, siehe auch Seite A10/A11, Katalog ID 442257)
J_1 - Massenträgheitsmoment (auf Eintrieb bezogen)
G - Gewicht
$\Delta\varphi_2$ - Getriebedrehspiel (ohne Drehspiel Bremse, siehe Seite 5)
C_2 - Getriebesteifigkeit (auf Abtrieb bezogen bei M_{2N})
L_{PA} - max. Laufgeräusch (n_1 = 2000 min^{-1})
M_{1HN} - Nennbremsmoment (+40%, -20%) der Bremse im Motoradapter
M_{1MMAX}-max. zul. Motor-Bremsmoment für das Getriebe bei redundanten Bremssystemen (10^3 Bremsungen) einschließlich etwaiger Toleranzen des Bremsmoments (f_{eff} = 1)
M_{2N} - Nenndrehmoment [1)]
M_{2B} - max. zul. Beschleunigungsmoment
Achtung: Angaben zu M_{2B} beziehen sich auf Getriebe in Wellenausführung "G". Diese Wellenausführung wird deshalb generell bei Zyklusbetrieb empfohlen.
M_{2NOT} - NOT-AUS-Moment (10^3 Lastwechsel)

Bitte beachten Sie die Betriebsfaktoren auf Seite A10/A11, Katalog ID 442257!

[1)] Werte beziehen sich auf Eintriebsdrehzahlen n_1 = 1500 min^{-1}.

Das Produkt aus zul. Drehmoment M_{2N} und zul. Drehzahl n_{1MAXDB} berücksichtigt nicht die thermische Grenzleistung.

Symbols:

i *- Gear unit ratio*
MB *- Motor adapter with brake*
n_{1MAX} *- Max. input speed*
DB - Continuous operation
ZB - Cycle operation
(at ambient temperature 20°C, also see page A10/A11, catalog ID 442257)
J_1 *- Mass mom. of inertia (related to input)*
G *- Weight*
$\Delta\varphi_2$ *- Gear unit backlash (without backlash brake, see page 5)*
C_2 *- Gear unit rigidity (related to output at M_{2N})*
L_{PA} *- Max. noise level (n_1 = 2000 rpm)*
M_{1HN} *- Nominal brake torque (+40%, -20%) of the motor adapter brake*
M_{1MMAX}-*Max. perm. motor brake torque for the gear unit in redundant brake systems (10^3 brakings) inclusive the tolerances of the brake torque (f_{eff} = 1)*
M_{2N} *- Rated torque [1)]*
M_{2B} *- Max. perm. acceleration torque*
Caution: *Values for M_{2B} are valid for gear units with shaft design "G". Therefore we generally recommend this shaft design for cycle operation.*
M_{2NOT} *- Emergency-Off moment (10^3 load changes)*

Please take notice of the operating factors on page A10/A11, catalog ID 442257 !

[1)] Figures applied to input speed n_1 = 1500 rpm.

The product consisting of permissible torque M_{2N} and permissible speed n_{1MAXDB} does not consider the maximum thermal capacity.

Désignations:

i - Rapport de réducteur
MB - Lanterne pour moteur avec frein
n_{1MAX} - Vitesse d'entrée maxi
DB - régime continu
ZB - régime cyclique
(température ambiante 20°C, voir aussi page A10/A11, catalogue ID 442257)
J_1 - Moment d'inertie (par rapport à l'arbre d'entrée)
G - Poids
$\Delta\varphi_2$ - Jeu de réducteur (sans jeu frein, voir page 5)
C_2 - Rigidité du réducteur (par rapport à l'arbre de sortie à M_{2N})
L_{PA} - Niveau de bruit max. (n_1 = 2000 min^{-1})
M_{1HN} - Couple de freinage nominal (+40%, -20%) du frein dans la lant. pour moteur
M_{1MMAX}-Couple de freinage moteur max. adm. pour le réducteur dans des systèmes de freinage redondants (10^3 freinages) y compris d'éventuelles tolérances du couple de freinage (f_{eff} = 1)
M_{2N} - Couple nominal [1)]
M_{2B} - Couple maxi adm.issible d'accélération
Attention: les données de M_{2B} se rapportent à des réducteurs, version d'arbre "G". C'est pourquoi cette version d'arbre est généralement recommandée en mode cycle.
M_{2NOT} - Couple arrêt d'urgence (à des charges 10^3)

Veuillez s. v. p. prendre en considération les facteurs de service à la page A10/A11, catalogue ID 442257!

[1)] Ces valeurs se rapportent à des valeurs d'entrée de n_1 = 1500 min^{-1}.

Le produit de couple admissible M_{2N} et vitesse admissible n_{1MAXDB} ne tient pas compte de la puissance limite thermique.

Planetengetriebe **P** Motoradapter mit Bremse
*Planetary Gear Units **P** Motor Adapter with Brake*
Réducteurs planétaires **P** lanterne pour moteur avec frein

STÖBER

Bitte beachten Sie die Hinweise auf Seite P4! ***Please take notice of the indications on page P4!*** **Veuillez s. v. p. prendre en considération les observations à la page P4!**

i	Typ	n_{1MAX} DB [min-1]	n_{1MAX} ZB [min-1]	J_1 [10-4 kgm2]	G [kg]	$\Delta\varphi_2$ [arcmin]	C_2 [Nm/arcmin]	L_{PA} [dB(A)]	M_{1HN} [Nm]	M_{1MMAX} [Nm]	M_{2N} [Nm]	M_{2B} [Nm]	M_{2NOT} [Nm]
P521 (M_{2BMAX}=250 Nm)													
3,000	**P521_0030 MB21**	2500	4000	10,0	11,1	3	8,9	64	**8,0**	52	110	110	220
3,000	**P521_0030 MB21**	2500	4000	10,0	11,1	3	8,9	64	**12**	47	110	110	220
3,000	**P521_0030 MB21**	2500	4000	10,0	11,1	3	8,9	64	**16**	41	110	110	220
3,000	**P521_0030 MB21**	2500	4000	10,0	11,1	3	8,9	64	**24**	30	110	110	220
3,000	**P521_0030 MB21**	2500	4000	10,0	11,1	3	8,9	64	**30**	22	110	110	220
4,000	**P521_0040 MB21**	3000	4000	8,3	11,1	3	13	62	**8,0**	52	150	150	290
4,000	**P521_0040 MB21**	3000	4000	8,3	11,1	3	13	62	**12**	47	150	150	290
4,000	**P521_0040 MB21**	3000	4000	8,3	11,1	3	13	62	**16**	41	150	150	290
4,000	**P521_0040 MB21**	3000	4000	8,3	11,1	3	13	62	**24**	30	150	150	290
4,000	**P521_0040 MB21**	3000	4000	8,3	11,1	3	13	62	**30**	22	150	150	290
5,000	**P521_0050 MB21**	3500	4000	7,8	11,1	3	16	60	**8,0**	52	180	180	360
5,000	**P521_0050 MB21**	3500	4000	7,8	11,1	3	16	60	**12**	47	180	180	360
5,000	**P521_0050 MB21**	3500	4000	7,8	11,1	3	16	60	**16**	41	180	180	360
5,000	**P521_0050 MB21**	3500	4000	7,8	11,1	3	16	60	**24**	30	180	180	360
5,000	**P521_0050 MB21**	3500	4000	7,8	11,1	3	16	60	**30**	22	180	180	360
7,000	**P521_0070 MB21**	3700	4000	7,5	11,1	3	19	59	**8,0**	52	210	250	510
7,000	**P521_0070 MB21**	3700	4000	7,5	11,1	3	19	59	**12**	47	210	250	510
7,000	**P521_0070 MB21**	3700	4000	7,5	11,1	3	19	59	**16**	41	210	250	510
7,000	**P521_0070 MB21**	3700	4000	7,5	11,1	3	19	59	**24**	30	210	250	510
7,000	**P521_0070 MB21**	3700	4000	7,5	11,1	3	19	59	**30**	22	210	250	510
8,000	**P521_0080 MB21**	3700	4000	7,4	11,1	3	20	58	**8,0**	43	200	250	500
8,000	**P521_0080 MB21**	3700	4000	7,4	11,1	3	20	58	**12**	38	200	250	500
8,000	**P521_0080 MB21**	3700	4000	7,4	11,1	3	20	58	**16**	32	200	250	500
8,000	**P521_0080 MB21**	3700	4000	7,4	11,1	3	20	58	**24**	21	200	250	500
8,000	**P521_0080 MB21**	3700	4000	7,4	11,1	3	20	58	**30**	13	200	250	500
10,00	**P521_0100 MB21**	3700	4000	7,3	11,1	3	21	57	**8,0**	32	140	250	500
10,00	**P521_0100 MB21**	3700	4000	7,3	11,1	3	21	57	**12**	27	140	250	500
10,00	**P521_0100 MB21**	3700	4000	7,3	11,1	3	21	57	**16**	21	140	250	500
10,00	**P521_0100 MB21**	3700	4000	7,3	11,1	3	21	57	**24**	10	140	250	500
10,00	**P521_0100 MB21**	3700	4000	7,3	11,1	3	21	57	**30**	1,7	140	250	500
P721 (M_{2BMAX}=650 Nm)													
3,000	**P721_0030 MB31**	2200	3700	25	19,1	3	14	65	**16**	150	280	290	580
3,000	**P721_0030 MB31**	2200	3700	25	19,1	3	14	65	**24**	140	280	290	580
3,000	**P721_0030 MB31**	2200	3700	25	19,1	3	14	65	**32**	120	280	290	580
3,000	**P721_0030 MB31**	2200	3700	25	19,1	3	14	65	**45**	110	280	290	580
3,000	**P721_0030 MB31**	2200	3700	25	19,1	3	14	65	**90**	43	280	290	580
4,000	**P721_0040 MB31**	2500	4000	20	19,1	3	21	63	**16**	150	390	390	780
4,000	**P721_0040 MB31**	2500	4000	20	19,1	3	21	63	**24**	140	390	390	780
4,000	**P721_0040 MB31**	2500	4000	20	19,1	3	21	63	**32**	120	390	390	780
4,000	**P721_0040 MB31**	2500	4000	20	19,1	3	21	63	**45**	110	390	390	780
4,000	**P721_0040 MB31**	2500	4000	20	19,1	3	21	63	**90**	43	390	390	780
5,000	**P721_0050 MB31**	3000	4000	19	19,1	3	27	61	**16**	150	440	490	970
5,000	**P721_0050 MB31**	3000	4000	19	19,1	3	27	61	**24**	140	440	490	970
5,000	**P721_0050 MB31**	3000	4000	19	19,1	3	27	61	**32**	120	440	490	970
5,000	**P721_0050 MB31**	3000	4000	19	19,1	3	27	61	**45**	110	440	490	970
5,000	**P721_0050 MB31**	3000	4000	19	19,1	3	27	61	**90**	43	440	490	970
7,000	**P721_0070 MB31**	3300	4000	18	19,1	3	35	60	**16**	130	440	650	1250
7,000	**P721_0070 MB31**	3300	4000	18	19,1	3	35	60	**24**	120	440	650	1250
7,000	**P721_0070 MB31**	3300	4000	18	19,1	3	35	60	**32**	110	440	650	1250
7,000	**P721_0070 MB31**	3300	4000	18	19,1	3	35	60	**45**	93	440	650	1250
7,000	**P721_0070 MB31**	3300	4000	18	19,1	3	35	60	**90**	30	440	650	1250
8,000	**P721_0080 MB31**	3300	4000	17	19,1	3	38	59	**16**	87	400	500	1000
8,000	**P721_0080 MB31**	3300	4000	17	19,1	3	38	59	**24**	76	400	500	1000
8,000	**P721_0080 MB31**	3300	4000	17	19,1	3	38	59	**32**	64	400	500	1000
8,000	**P721_0080 MB31**	3300	4000	17	19,1	3	38	59	**45**	46	400	500	1000
10,00	**P721_0100 MB31**	3300	4000	17	19,1	3	40	58	**16**	65	300	500	1000
10,00	**P721_0100 MB31**	3300	4000	17	19,1	3	40	58	**24**	54	300	500	1000
10,00	**P721_0100 MB31**	3300	4000	17	19,1	3	40	58	**32**	43	300	500	1000
10,00	**P721_0100 MB31**	3300	4000	17	19,1	3	40	58	**45**	24	300	500	1000

P

Planetengetriebe **P** Motoradapter mit Bremse
*Planetary Gear Units **P** Motor Adapter with Brake*
Réducteurs planétaires **P** lanterne pour moteur avec frein

STÖBER

Bitte beachten Sie die Hinweise auf Seite P4! ***Please take notice of the indications on page P4!*** **Veuillez s. v. p. prendre en considération les observations à la page P4!**

i	Typ	n_{1MAX} DB [min-1]	n_{1MAX} ZB [min-1]	J_1 [10-4 kgm2]	G [kg]	$\Delta\varphi_2$ [arcmin]	C_2 [Nm/arcmin]	L_{PA} [dB(A)]	M_{1HN} [Nm]	M_{1MMAX} [Nm]	M_{2N} [Nm]	M_{2B} [Nm]	M_{2NOT} [Nm]
P722 (M_{2BMAX}=700 Nm)													
12,00	**P722_0120 MB21**	2500	4000	8,6	19,6	4	41	62	**8,0**	50	280	430	860
12,00	**P722_0120 MB21**	2500	4000	8,6	19,6	4	41	62	**12**	44	280	430	860
12,00	**P722_0120 MB21**	2500	4000	8,6	19,6	4	41	62	**16**	39	280	430	860
12,00	**P722_0120 MB21**	2500	4000	8,6	19,6	4	41	62	**24**	27	280	430	860
12,00	**P722_0120 MB21**	2500	4000	8,6	19,6	4	41	62	**30**	19	280	430	860
16,00	**P722_0160 MB21**	3000	4000	8,3	19,6	4	46	62	**8,0**	50	440	570	1140
16,00	**P722_0160 MB21**	3000	4000	8,3	19,6	4	46	62	**12**	44	440	570	1140
16,00	**P722_0160 MB21**	3000	4000	8,3	19,6	4	46	62	**16**	39	440	570	1140
16,00	**P722_0160 MB21**	3000	4000	8,3	19,6	4	46	62	**24**	27	440	570	1140
16,00	**P722_0160 MB21**	3000	4000	8,3	19,6	4	46	62	**30**	19	440	570	1140
20,00	**P722_0200 MB21**	3000	4000	8,2	19,6	4	49	62	**8,0**	49	440	700	1400
20,00	**P722_0200 MB21**	3000	4000	8,2	19,6	4	49	62	**12**	43	440	700	1400
20,00	**P722_0200 MB21**	3000	4000	8,2	19,6	4	49	62	**16**	37	440	700	1400
20,00	**P722_0200 MB21**	3000	4000	8,2	19,6	4	49	62	**24**	26	440	700	1400
20,00	**P722_0200 MB21**	3000	4000	8,2	19,6	4	49	62	**30**	18	440	700	1400
25,00	**P722_0250 MB21**	3500	4000	7,9	19,6	4	50	60	**8,0**	37	440	700	1400
25,00	**P722_0250 MB21**	3500	4000	7,9	19,6	4	50	60	**12**	31	440	700	1400
25,00	**P722_0250 MB21**	3500	4000	7,9	19,6	4	50	60	**16**	25	440	700	1400
25,00	**P722_0250 MB21**	3500	4000	7,9	19,6	4	50	60	**24**	14	440	700	1400
25,00	**P722_0250 MB21**	3500	4000	7,9	19,6	4	50	60	**30**	5,9	440	700	1400
28,00	**P722_0280 MB21**	3700	4000	7,6	19,6	4	50	59	**8,0**	31	440	700	1380
28,00	**P722_0280 MB21**	3700	4000	7,6	19,6	4	50	59	**12**	25	440	700	1380
28,00	**P722_0280 MB21**	3700	4000	7,6	19,6	4	50	59	**16**	20	440	700	1380
28,00	**P722_0280 MB21**	3700	4000	7,6	19,6	4	50	59	**24**	8,6	440	700	1380
28,00	**P722_0280 MB21**	3700	4000	7,6	19,6	4	50	59	**30**	0,2	440	700	1380
32,00	**P722_0320 MB21**	3000	4000	8,2	19,6	4	50	62	**8,0**	16	400	500	1000
32,00	**P722_0320 MB21**	3000	4000	8,2	19,6	4	50	62	**12**	9,9	400	500	1000
32,00	**P722_0320 MB21**	3000	4000	8,2	19,6	4	50	62	**16**	4,3	400	500	1000
35,00	**P722_0350 MB21**	3700	4000	7,5	19,6	4	51	59	**8,0**	23	440	700	1400
35,00	**P722_0350 MB21**	3700	4000	7,5	19,6	4	51	59	**12**	17	440	700	1400
35,00	**P722_0350 MB21**	3700	4000	7,5	19,6	4	51	59	**16**	12	440	700	1400
35,00	**P722_0350 MB21**	3700	4000	7,5	19,6	4	51	59	**24**	0,6	440	700	1400
40,00	**P722_0400 MB21**	3700	4000	7,4	19,6	4	51	57	**8,0**	18	440	700	1380
40,00	**P722_0400 MB21**	3700	4000	7,4	19,6	4	51	57	**12**	13	440	700	1380
40,00	**P722_0400 MB21**	3700	4000	7,4	19,6	4	51	57	**16**	7,1	440	700	1380
50,00	**P722_0500 MB21**	3700	4000	7,4	19,6	4	52	57	**8,0**	13	440	700	1400
50,00	**P722_0500 MB21**	3700	4000	7,4	19,6	4	52	57	**12**	7,1	440	700	1400
50,00	**P722_0500 MB21**	3700	4000	7,4	19,6	4	52	57	**16**	1,5	440	700	1400
56,00	**P722_0560 MB21**	3000	4000	7,5	19,6	4	51	59	**8,0**	4,1	400	500	1000
70,00	**P722_0700 MB21**	3700	4000	7,4	19,6	4	52	57	**8,0**	4,1	440	650	1250

Planetengetriebe **P** Motoradapter mit Bremse
*Planetary Gear Units **P** Motor Adapter with Brake*
Réducteurs planétaires **P** lanterne pour moteur avec frein

STÖBER

Bitte beachten Sie die Hinweise auf Seite P4! ***Please take notice of the indications on page P4!*** **Veuillez s. v. p. prendre en considération les observations à la page P4!**

i	Typ	n_{1MAX} DB [min-1]	n_{1MAX} ZB [min-1]	J_1 [10-4 kgm2]	G [kg]	$\Delta\varphi_2$ [arcmin]	C_2 [Nm/arcmin]	L_{PA} [dB(A)]	M_{1HN} [Nm]	M_{1MMAX} [Nm]	M_{2N} [Nm]	M_{2B} [Nm]	M_{2NOT} [Nm]
P821 (M_{2BMAX}=1590 Nm)													
3,000	**P821_0030 MB41**	1800	3000	106	41,4	3	21	66	**50**	440	800	950	1760
3,000	**P821_0030 MB41**	1800	3000	106	41,4	3	21	66	**72**	410	800	950	1760
3,000	**P821_0030 MB41**	1800	3000	106	41,4	3	21	66	**100**	370	800	950	1760
3,000	**P821_0030 MB41**	1800	3000	106	41,4	3	21	66	**160**	290	800	950	1760
3,000	**P821_0030 MB51**	1800	3000	151	48,7	3	56	66	**200**	230	800	950	1760
3,000	**P821_0030 MB51**	1800	3000	151	48,7	3	56	66	**300**	91	800	950	1760
4,000	**P821_0040 MB41**	2200	3000	82	41,4	3	35	64	**50**	440	800	1270	2330
4,000	**P821_0040 MB41**	2200	3000	82	41,4	3	35	64	**72**	410	800	1270	2330
4,000	**P821_0040 MB41**	2200	3000	82	41,4	3	35	64	**100**	370	800	1270	2330
4,000	**P821_0040 MB41**	2200	3000	82	41,4	3	35	64	**160**	290	800	1270	2330
4,000	**P821_0040 MB51**	2200	3000	127	48,7	3	81	64	**200**	230	800	1270	2330
4,000	**P821_0040 MB51**	2200	3000	127	48,7	3	81	64	**300**	89	800	1270	2330
5,000	**P821_0050 MB41**	2500	3000	75	41,4	3	49	62	**50**	440	1000	1590	2900
5,000	**P821_0050 MB41**	2500	3000	75	41,4	3	49	62	**72**	410	1000	1590	2900
5,000	**P821_0050 MB41**	2500	3000	75	41,4	3	49	62	**100**	370	1000	1590	2900
5,000	**P821_0050 MB41**	2500	3000	75	41,4	3	49	62	**160**	280	1000	1590	2900
5,000	**P821_0050 MB51**	2500	3000	120	48,7	3	100	62	**200**	230	1000	1590	2900
5,000	**P821_0050 MB51**	2500	3000	120	48,7	3	100	62	**300**	86	1000	1590	2900
7,000	**P821_0070 MB41**	2800	3000	71	41,4	3	74	61	**50**	280	1000	1400	2800
7,000	**P821_0070 MB41**	2800	3000	71	41,4	3	74	61	**72**	250	1000	1400	2800
7,000	**P821_0070 MB41**	2800	3000	71	41,4	3	74	61	**100**	210	1000	1400	2800
7,000	**P821_0070 MB41**	2800	3000	71	41,4	3	74	61	**160**	130	1000	1400	2800
8,000	**P821_0080 MB41**	2800	3000	70	41,4	3	83	60	**50**	190	800	1200	2400
8,000	**P821_0080 MB41**	2800	3000	70	41,4	3	83	60	**72**	160	800	1200	2400
8,000	**P821_0080 MB41**	2800	3000	70	41,4	3	83	60	**100**	120	800	1200	2400
8,000	**P821_0080 MB41**	2800	3000	70	41,4	3	83	60	**160**	38	800	1200	2400
10,00	**P821_0100 MB41**	2800	3000	68	41,4	3	97	59	**50**	140	700	1200	2400
10,00	**P821_0100 MB41**	2800	3000	68	41,4	3	97	59	**72**	110	700	1200	2400
10,00	**P821_0100 MB41**	2800	3000	68	41,4	3	97	59	**100**	70	700	1200	2400
P822 (M_{2BMAX}=1600 Nm)													
12,00	**P822_0120 MB31**	2200	4000	22	39,1	4	102	63	**16**	140	800	1140	2280
12,00	**P822_0120 MB31**	2200	4000	22	39,1	4	102	63	**24**	130	800	1140	2280
12,00	**P822_0120 MB31**	2200	4000	22	39,1	4	102	63	**32**	120	800	1140	2280
12,00	**P822_0120 MB31**	2200	4000	22	39,1	4	102	63	**45**	99	800	1140	2280
12,00	**P822_0120 MB31**	2200	4000	22	39,1	4	102	63	**90**	36	800	1140	2280
16,00	**P822_0160 MB31**	2500	4000	21	39,1	4	128	63	**16**	140	800	1520	3040
16,00	**P822_0160 MB31**	2500	4000	21	39,1	4	128	63	**24**	130	800	1520	3040
16,00	**P822_0160 MB31**	2500	4000	21	39,1	4	128	63	**32**	120	800	1520	3040
16,00	**P822_0160 MB31**	2500	4000	21	39,1	4	128	63	**45**	99	800	1520	3040
16,00	**P822_0160 MB31**	2500	4000	21	39,1	4	128	63	**90**	36	800	1520	3040
20,00	**P822_0200 MB31**	2500	4000	20	39,1	4	142	63	**16**	110	1000	1600	3200
20,00	**P822_0200 MB31**	2500	4000	20	39,1	4	142	63	**24**	100	1000	1600	3200
20,00	**P822_0200 MB31**	2500	4000	20	39,1	4	142	63	**32**	92	1000	1600	3200
20,00	**P822_0200 MB31**	2500	4000	20	39,1	4	142	63	**45**	74	1000	1600	3200
20,00	**P822_0200 MB31**	2500	4000	20	39,1	4	142	63	**90**	11	1000	1600	3200
25,00	**P822_0250 MB31**	3000	4000	19	39,1	4	151	61	**16**	87	1000	1600	3200
25,00	**P822_0250 MB31**	3000	4000	19	39,1	4	151	61	**24**	76	1000	1600	3200
25,00	**P822_0250 MB31**	3000	4000	19	39,1	4	151	61	**32**	65	1000	1600	3200
25,00	**P822_0250 MB31**	3000	4000	19	39,1	4	151	61	**45**	46	1000	1600	3200
28,00	**P822_0280 MB31**	3300	4000	18	39,1	4	151	60	**16**	75	800	1600	3180
28,00	**P822_0280 MB31**	3300	4000	18	39,1	4	151	60	**24**	63	800	1600	3180
28,00	**P822_0280 MB31**	3300	4000	18	39,1	4	151	60	**32**	52	800	1600	3180
28,00	**P822_0280 MB31**	3300	4000	18	39,1	4	151	60	**45**	34	800	1600	3180
32,00	**P822_0320 MB31**	2500	4000	20	39,1	4	148	63	**16**	42	800	1200	2400
32,00	**P822_0320 MB31**	2500	4000	20	39,1	4	148	63	**24**	31	800	1200	2400
32,00	**P822_0320 MB31**	2500	4000	20	39,1	4	148	63	**32**	19	800	1200	2400
32,00	**P822_0320 MB31**	2500	4000	20	39,1	4	148	63	**45**	1,1	800	1200	2400
35,00	**P822_0350 MB31**	3300	4000	18	39,1	4	159	60	**16**	56	1000	1600	3200
35,00	**P822_0350 MB31**	3300	4000	18	39,1	4	159	60	**24**	45	1000	1600	3200

Planetengetriebe **P** Motoradapter mit Bremse
*Planetary Gear Units **P** Motor Adapter with Brake*
Réducteurs planétaires **P** lanterne pour moteur avec frein

STÖBER

Bitte beachten Sie die Hinweise auf Seite P4! ***Please take notice of the indications on page P4!*** **Veuillez s. v. p. prendre en considération les observations à la page P4!**

i	Typ	n_{1MAX} DB [min-1]	n_{1MAX} ZB [min-1]	J_1 [10-4 kgm2]	G [kg]	$\Delta\varphi_2$ [arcmin]	C_2 [Nm/arcmin]	L_{PA} [dB(A)]	M_{1HN} [Nm]	M_{1MMAX} [Nm]	M_{2N} [Nm]	M_{2B} [Nm]	M_{2NOT} [Nm]
P822 (M_{2BMAX}=1600 Nm)													
35,00	**P822_0350 MB31**	3300	4000	18	39,1	4	159	60	**32**	33	1000	1600	3200
35,00	**P822_0350 MB31**	3300	4000	18	39,1	4	159	60	**45**	15	1000	1600	3200
40,00	**P822_0400 MB31**	3300	4000	17	39,1	4	155	58	**16**	46	800	1600	3180
40,00	**P822_0400 MB31**	3300	4000	17	39,1	4	155	58	**24**	34	800	1600	3180
40,00	**P822_0400 MB31**	3300	4000	17	39,1	4	155	58	**32**	23	800	1600	3180
40,00	**P822_0400 MB31**	3300	4000	17	39,1	4	155	58	**45**	4,9	800	1600	3180
50,00	**P822_0500 MB31**	3300	4000	17	39,1	4	162	58	**16**	32	1000	1600	3200
50,00	**P822_0500 MB31**	3300	4000	17	39,1	4	162	58	**24**	21	1000	1600	3200
50,00	**P822_0500 MB31**	3300	4000	17	39,1	4	162	58	**32**	9,9	1000	1600	3200
56,00	**P822_0560 MB31**	2500	4000	18	39,1	4	155	60	**16**	14	800	1200	2400
56,00	**P822_0560 MB31**	2500	4000	18	39,1	4	155	60	**24**	3,0	800	1200	2400
70,00	**P822_0700 MB31**	3300	4000	17	39,1	4	162	58	**16**	12	1000	1400	2800
70,00	**P822_0700 MB31**	3300	4000	17	39,1	4	162	58	**24**	0,6	1000	1400	2800
80,00	**P822_0800 MB31**	2500	4000	17	39,1	4	157	58	**16**	3,3	800	1200	2400
P922 (M_{2BMAX}=3000 Nm)													
16,00	**P922_0160 MB41**	2200	3000	83	76,0	4	226	64	**50**	230	2000	3000	5530
16,00	**P922_0160 MB41**	2200	3000	83	76,0	4	226	64	**72**	190	2000	3000	5530
16,00	**P922_0160 MB41**	2200	3000	83	76,0	4	226	64	**100**	160	2000	3000	5530
16,00	**P922_0160 MB41**	2200	3000	83	76,0	4	226	64	**160**	71	2000	3000	5530
16,00	**P922_0160 MB51**	2200	3000	128	83,3	4	293	64	**200**	15	2000	3000	5530
20,00	**P922_0200 MB41**	2200	3000	82	76,0	4	255	64	**50**	190	2000	3000	6000
20,00	**P922_0200 MB41**	2200	3000	82	76,0	4	255	64	**72**	160	2000	3000	6000
20,00	**P922_0200 MB41**	2200	3000	82	76,0	4	255	64	**100**	120	2000	3000	6000
20,00	**P922_0200 MB41**	2200	3000	82	76,0	4	255	64	**160**	33	2000	3000	6000
25,00	**P922_0250 MB41**	2500	3000	76	76,0	4	278	62	**50**	140	2000	3000	6000
25,00	**P922_0250 MB41**	2500	3000	76	76,0	4	278	62	**72**	100	2000	3000	6000
25,00	**P922_0250 MB41**	2500	3000	76	76,0	4	278	62	**100**	65	2000	3000	6000
28,00	**P922_0280 MB41**	2800	3000	71	76,0	4	288	61	**50**	99	2000	3000	5530
28,00	**P922_0280 MB41**	2800	3000	71	76,0	4	288	61	**72**	68	2000	3000	5530
28,00	**P922_0280 MB41**	2800	3000	71	76,0	4	288	61	**100**	29	2000	3000	5530
35,00	**P922_0350 MB41**	2800	3000	71	76,0	4	302	61	**50**	77	2000	3000	6000
35,00	**P922_0350 MB41**	2800	3000	71	76,0	4	302	61	**72**	46	2000	3000	6000
35,00	**P922_0350 MB41**	2800	3000	71	76,0	4	302	61	**100**	6,6	2000	3000	6000
40,00	**P922_0400 MB41**	2800	3000	68	76,0	4	305	59	**50**	48	2000	3000	5530
40,00	**P922_0400 MB41**	2800	3000	68	76,0	4	305	59	**72**	17	2000	3000	5530
50,00	**P922_0500 MB41**	2800	3000	68	76,0	4	313	59	**50**	33	2000	3000	6000
50,00	**P922_0500 MB41**	2800	3000	68	76,0	4	313	59	**72**	1,8	2000	3000	6000

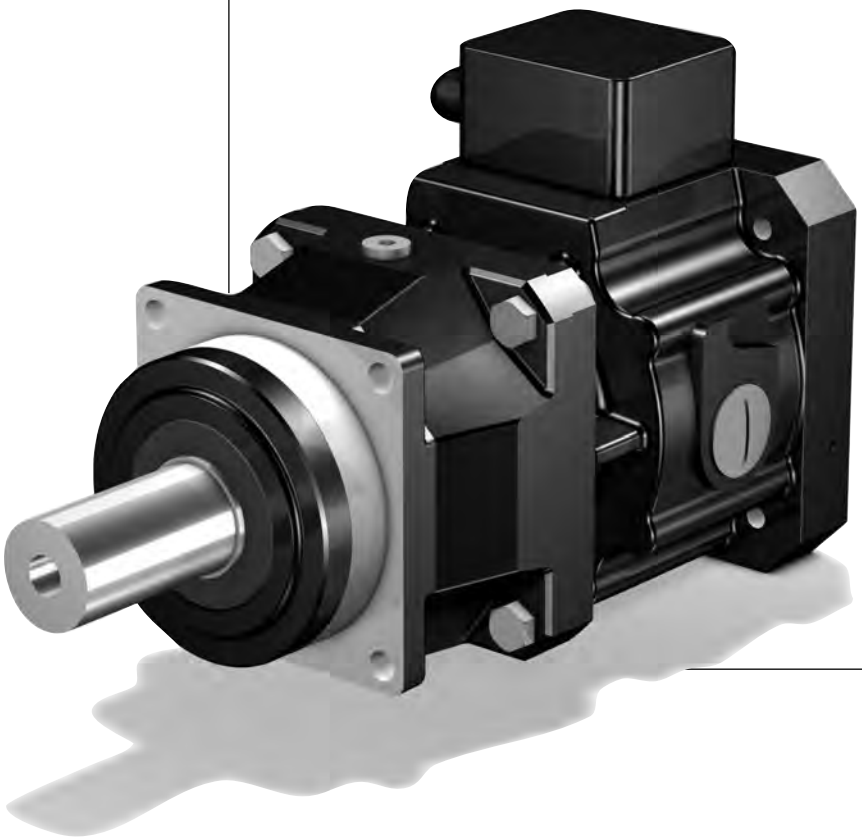

STÖBER

MB21 - MB51

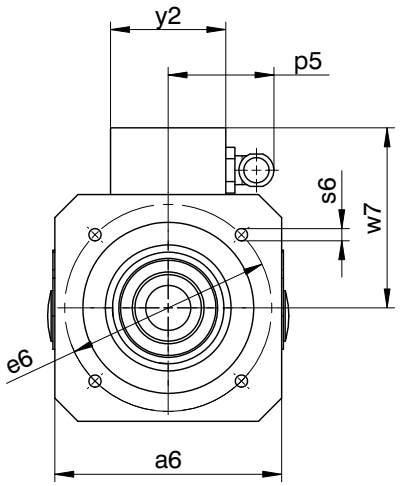

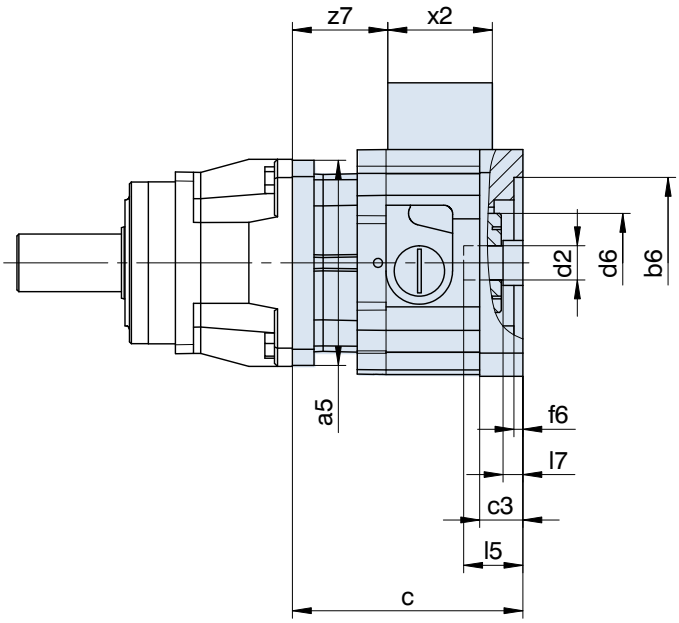

Maße Getriebe siehe Katalog ServoFit® Servogetriebe ID 442257.
Weitere Motoranschlussmaße auf Anfrage.

Gear unit dimensions see catalog ServoFit® servo gear units ID 442257. Further motor connection dimensions on request.

Dimensions réducteur voir catalogue réducteurs brushless ServoFit® ID 442257. D'autres cotes de connexion des motuers sur demande.

Typ	øb6	øe6	ød2min	ød2max	l5max	□a5	□a6	c	c3
MB21	95F8	115	19	24	63,0	114	126	128,0	24,0
MB21	95F8	130	19	24	63,0	114	126	128,0	24,0
MB21	110F8	130	19	24	63,0	114	126	128,0	24,0
MB31	130F8	165	24	32	66,5	145	155	141,0	25,0
MB31	110F8	165	24	32	66,5	145	155	141,0	25,0
MB41	180F8	215	32	38	83,0	190	194	171,5	35,5
MB41	130F8	215	32	38	83,0	190	194	171,5	35,5
MB51	250F8	300	42	48	114,0	190	264	232,0	68,0

Typ	ød6	f6	l7max	p5	s6	w7	x2	y2	z7
MB21	55	5	11,0	59	M8	100,0	58	64	53
MB21	55	5	11,0	59	M8	100,0	58	64	53
MB21	55	5	11,0	59	M8	100,0	58	64	53
MB31	65	5	6,5	59	M10	114,5	58	64	63
MB31	65	5	6,5	59	M10	114,5	58	64	63
MB41	80	6	4,0	59	M12	134,0	58	64	84
MB41	80	6	4,0	59	M12	134,0	58	64	84
MB51	105	10	22,0	66	M16	189,5	75	80	100

STÖBER

MB21 - MB41

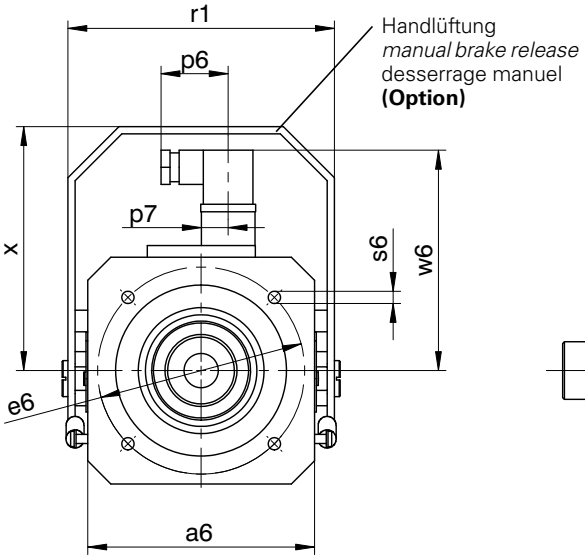

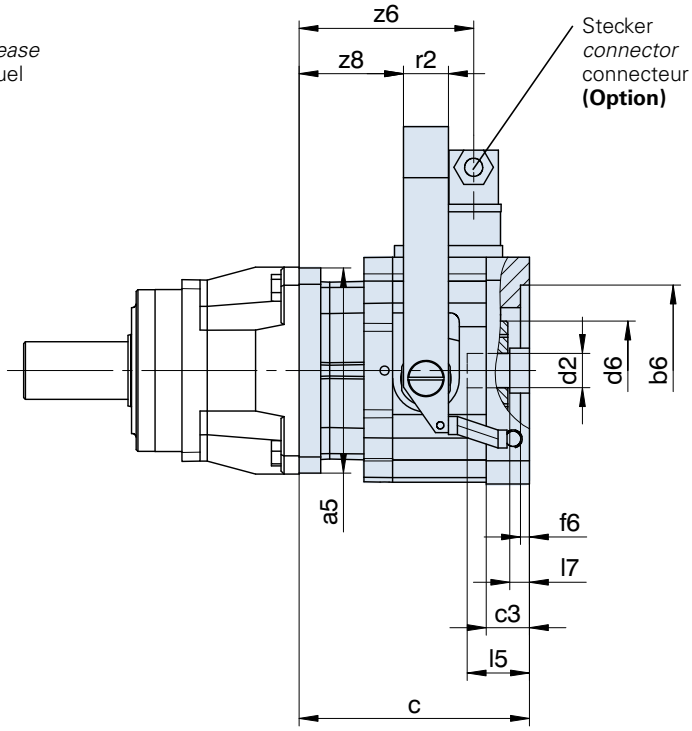

Maße Getriebe siehe Katalog ServoFit® Servogetriebe ID 442257.
Weitere Motoranschlussmaße auf Anfrage.

Gear unit dimensions see catalog ServoFit® servo gear units ID 442257. Further motor connection dimensions on request.

Dimensions réducteur voir catalogue réducteurs brushless ServoFit® ID 442257. D'autres cotes de connexion des motuers sur demande.

Typ	øb6	øe6	ød2min	ød2max	l5max	□a5	□a6	c	c3	ød6
MB21	95F8	115	19	24	63,0	114	126	128,0	24,0	55
MB21	95F8	130	19	24	63,0	114	126	128,0	24,0	55
MB21	110F8	130	19	24	63,0	114	126	128,0	24,0	55
MB31	130F8	165	24	32	66,5	145	155	141,0	25,0	65
MB31	110F8	165	24	32	66,5	145	155	141,0	25,0	65
MB41	180F8	215	32	38	83,0	190	194	171,5	35,5	80
MB41	130F8	215	32	38	83,0	190	194	171,5	35,5	80
MB51	250F8	300	42	48	114,0	190	264	232,0	68,0	105

Typ	f6	l7max	p6	p7	r1	r2	s6	w6	x	z6	z8
MB21	5	11,0	37,5	15	148	25	M8	122,4	135,5	97	58
MB21	5	11,0	37,5	15	148	25	M8	122,4	135,5	97	58
MB21	5	11,0	37,5	15	148	25	M8	122,4	135,5	97	58
MB31	5	6,5	37,5	15	178	25	M10	136,4	165,5	107	68
MB31	5	6,5	37,5	15	178	25	M10	136,4	165,5	107	68
MB41	6	4,0	37,5	15	222	30	M12	156,4	195,5	128	85
MB41	6	4,0	37,5	15	222	30	M12	156,4	195,5	128	85
MB51	10	22,0	37,5	15	294	30	M16	193,0	264,0	154	108

ServoFit® Planetengetriebe **PA**

Motoradapter mit Bremse

ServoFit® PA

Planetary Gear Units

Motor Adapter with Brake

Réduct. planétaires **ServoFit® PA** lanterne

pour moteur avec frein

STÖBER

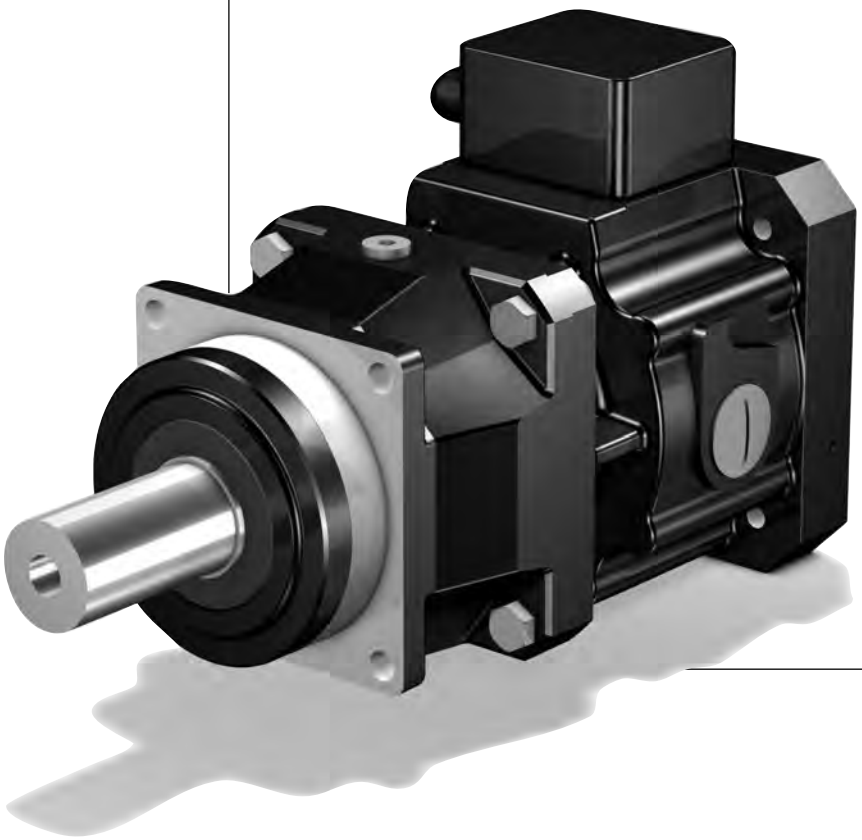

PA

Inhaltsübersicht PA

Typisierung PA2
Auswahltabelle
ServoFit® Planetengetriebe PA PA3
Maßbilder
ServoFit® Planetengetriebe PA PA9

Contents PA

Type designation PA2
Selection table
ServoFit® PA Planetary Gear Units PA3
Dimension drawings
ServoFit® PA Planetary Gear Units PA9

Sommaire PA

Désignation des types PA2
Tableau de sélection
Réducteurs planétaires ServoFit® PA PA3
Croquis cotés
Réducteurs planétaires ServoFit® PA PA9

Typisierung *Type designation* Désignation des types

STÖBER

PA	5	2	1	S	G	D	0050	MB	2	1
1	2	3	4	5	6	7	8	9	10	11

1 Getriebetyp
PA - Planetengetriebe

2 Getriebegröße

3 Generationsziffer

4 Stufenzahl
1 - 1-stufig
2 - 2-stufig

5 Gehäusebauart
S - Standardausführung

6 Wellenausführung
G - glatte Welle
P - Welle mit Passfeder

7 Lagerausführung
D - verstärkte Lagerung (axial)

8 Übersetzungskennzahl i x 10

9 **MB** - Motoradapter quadratisch mit Bremse für Motorwelle ohne Passfeder (Motormaßbild des Kunden erforderlich! Siehe Abb. Motorabtrieb und Maßbild ab Seite PA9, bitte max. Abmessungen beachten)

10 Motoradaptergröße

11 Anbau an Planetengetriebe P

Zusätzliche Bestellangaben für Motoradapter mit Bremse:
Bremsmoment ..... Nm
(entspr. Auswahltabelle ab Seite PA5)
Klemmenkasten ☐ Stecker (Option) ☐
Lage des Klemmenkastens / Steckers
0° ☐ 90° ☐ 180° ☐ 270° ☐
el. Lüftüberwachung
(nur bei Ausführung mit Klemmenkasten) ☐
Handlüftung (Option) ☐
Spulenspannung UDC 24 V ☐ 104 V ☐

Details Planetengetriebe siehe ServoFit® Katalog ID 442257.

1 *Gear unit type*
PA *- Planetary gear unit*

2 *Gear unit size*

3 *Generation number*

4 *Stages*
1 *- 1 stage*
2 *- 2 stage*

5 *Housing design*
S *- Standard design*

6 *Shaft design*
G *- plain shaft*
P *- shaft with key*

7 *Bearing design*
D *- reinforced bearings (axial)*

8 *Transmission ratio i x 10*

9 ***MB*** *- Motor adapter square with brake for motor shaft without key (dimension drawing of customer motor necessary! Also see pic. motor output and dimension drawing from page PA9, please observe the max. dimensions)*

10 *Motor adapter size*

11 *for mounting at planetary gear unit P*

Additional ordering information for Motor Adapter with Brake:
Braking torque ..... Nm
(corresp. selection table starting on page PA5)
Terminal box ☐ Plug connector (option) ☐
Position of terminal box / plug connector
0° ☐ 90° ☐ 180° ☐ 270° ☐
Elec. air monitoring
(only for models with terminal box) ☐
Manual brake release (option) ☐
Coil voltage UDC 24 V ☐ 104 V ☐

Details planetary gear units see ServoFit® catalog ID 442257.

1 Type de réducteur
PA - Réducteur planétaire

2 Taille du réducteur

3 Nombre de génération

4 Trains de réduction
1 - 1-train
2 - 2-trains

5 Type de carter
S - Exécution standard

6 Type d'arbre
G - arbre lisse
P - arbre avec clavette

7 Type de palier
D - palier renforcé (axiale)

8 Rapport de réduction i x 10

9 **MB** - Lanterne pour moteur carré avec frein pour arbre de moteur sans clavette (plan coté du moteur requis neccesaire! Voir dessin sortie des moteurs et croquis cotés à partir de page PA9, tenir compte des dimensions max.)

10 Taille lanterne pour moteur

11 pour assemplage du réduct. planétaire P

Références additionnelles pour lanterne pour moteur avec frein:
Couple de freinage ..... Nm
(suivant la tableau de sélection
à partir de la page PA5)
Boîte à bornes ☐ Connecteur (option) ☐
Position de la boîte à bornes / connecteur
0° ☐ 90° ☐ 180° ☐ 270° ☐
Contrôle de desserrage él.
(uniquem. pour version avec boîte à bornes) ☐
Desserrage manuel (option) ☐
Tension continue UDC 24 V ☐ 104 V ☐

Détails réducteurs planétaires voir catalogue ServoFit® ID 442257.

PA521 S GD 0050 MB21

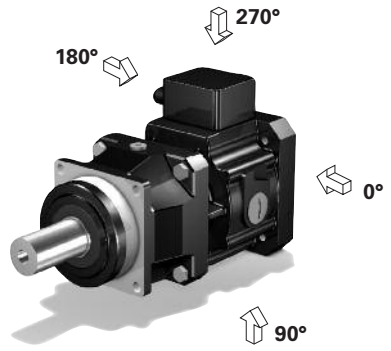

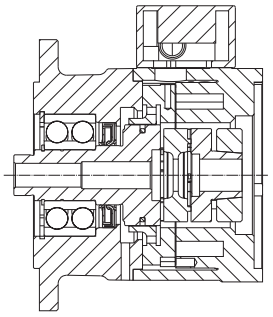

Motoradapter mit Bremse MB
Motor adapter with brake MB
Lanterne pour moteur avec frein MB

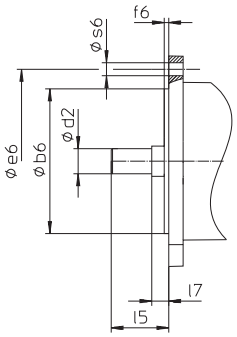

Abb. Motorabtrieb
Picture: Motor output
Figure: Sortie de moteur

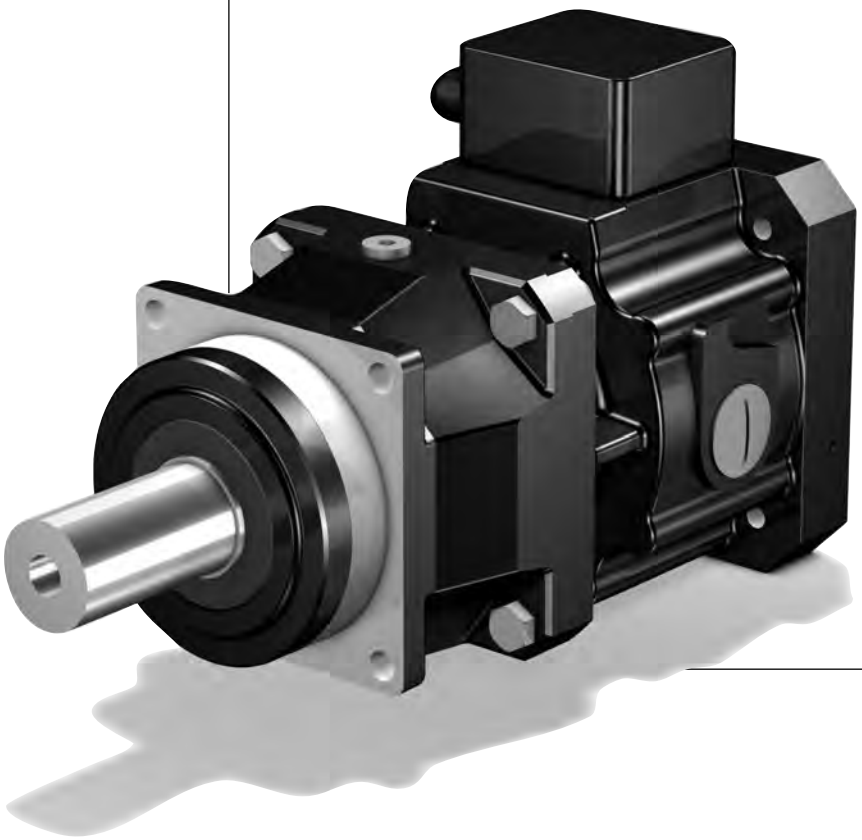

Auswahltabelle **ServoFit®** Planetengetriebe **PA**

Motoradapter mit Bremse

Selection table ***ServoFit® PA*** *Planetary Gear Units*

Motor Adapter with Brake

Tableau de sélection Réduct. planétaires **ServoFit® PA** lanterne

pour moteur avec frein

STÖBER

Bezeichnungen:

i - Getriebeübersetzung
MB - Motoradapter mit Bremse
n_{1MAX} - max. Eintriebsdrehzahl
DB - Dauerbetrieb
ZB - Zyklusbetrieb
(bei Umgebungstemperatur 20°C, siehe auch Seite A10/A11, Katalog ID 442257)
J_1 - Massenträgheitsmoment (auf Eintrieb bezogen)
G - Gewicht
$\Delta\varphi_2$ - Getriebedrehspiel (ohne Drehspiel Bremse, siehe Seite 5)
C_2 - Getriebesteifigkeit (auf Abtrieb bezogen bei M_{2N})
L_{PA} - max. Laufgeräusch (n_1 = 2000 min^{-1})
M_{1HN} - Nennbremsmoment (+40%, -20%) der Bremse im Motoradapter
M_{1MMAX}-max. zul. Motor-Bremsmoment für das Getriebe bei redundanten Bremssystemen (10^3 Bremsungen) einschließlich etwaiger Toleranzen des Bremsmoments (f_{eff} = 1)
M_{2N} - Nenndrehmoment [1)]
M_{2B} - max. zul. Beschleunigungsmoment
Achtung: Angaben zu M_{2B} beziehen sich auf Getriebe in Wellenausführung "G". Diese Wellenausführung wird deshalb generell bei Zyklusbetrieb empfohlen.
M_{2NOT} - NOT-AUS-Moment (10^3 Lastwechsel)

Bitte beachten Sie die Betriebsfaktoren auf Seite A10/A11, Katalog ID 442257!

[1)] Werte beziehen sich auf Eintriebsdrehzahlen n_1 = 1500 min^{-1}.

Das Produkt aus zul. Drehmoment M_{2N} und zul. Drehzahl n_{1MAXDB} berücksichtigt nicht die thermische Grenzleistung.

Symbols:

i *- Gear unit ratio*
MB *- Motor adapter with brake*
n_{1MAX} *- Max. input speed*
DB - Continuous operation
ZB - Cycle operation
(at ambient temperature 20°C, also see page A10/A11, catalog ID 442257)
J_1 *- Mass mom. of inertia (related to input)*
G *- Weight*
$\Delta\varphi_2$ *- Gear unit backlash (without backlash brake, see page 5)*
C_2 *- Gear unit rigidity (related to output at M_{2N})*
L_{PA} *- Max. noise level (n_1 = 2000 rpm)*
M_{1HN} *- Nominal brake torque (+40%, -20%) of the motor adapter brake*
M_{1MMAX}-*Max. perm. motor brake torque for the gear unit in redundant brake systems (10^3 brakings) inclusive the tolerances of the brake torque (f_{eff} = 1)*
M_{2N} *- Rated torque [1)]*
M_{2B} *- Max. perm. acceleration torque*
Caution: *Values for M_{2B} are valid for gear units with shaft design "G". Therefore we generally recommend this shaft design for cycle operation.*
M_{2NOT} *- Emergency-Off moment (10^3 load changes)*

Please take notice of the operating factors on page A10/A11, catalog ID 442257 !

[1)] Figures applied to input speed n_1 = 1500 rpm.

The product consisting of permissible torque M_{2N} and permissible speed n_{1MAXDB} does not consider the maximum thermal capacity.

Désignations:

i - Rapport de réducteur
MB - Lanterne pour moteur avec frein
n_{1MAX} - Vitesse d'entrée maxi
DB - régime continu
ZB - régime cyclique
(température ambiante 20°C, voir aussi page A10/A11, catalogue ID 442257)
J_1 - Moment d'inertie (par rapport à l'arbre d'entrée)
G - Poids
$\Delta\varphi_2$ - Jeu de réducteur (sans jeu frein, voir page 5)
C_2 - Rigidité du réducteur (par rapport à l'arbre de sortie à M_{2N})
L_{PA} - Niveau de bruit max. (n_1 = 2000 min^{-1})
M_{1HN} - Couple de freinage nominal (+40%, -20%) du frein dans la lant. pour moteur
M_{1MMAX}-Couple de freinage moteur max. adm. pour le réducteur dans des systèmes de freinage redondants (10^3 freinages) y compris d'éventuelles tolérances du couple de freinage (f_{eff} = 1)
M_{2N} - Couple nominal [1)]
M_{2B} - Couple maxi adm.issible d'accélération
Attention: les données de M_{2B} se rapportent à des réducteurs, version d'arbre "G". C'est pourquoi cette version d'arbre est généralement recommandée en mode cycle.
M_{2NOT} - Couple arrêt d'urgence (à des charges 10^3)

Veuillez s. v. p. prendre en considération les facteurs de service à la page A10/A11, catalogue ID 442257!

[1)] Ces valeurs se rapportent à des valeurs d'entrée de n_1 = 1500 min^{-1}.

Le produit de couple admissible M_{2N} et vitesse admissible n_{1MAXDB} ne tient pas compte de la puissance limite thermique.

Planetengetriebe **PA** Motoradapter mit Bremse
*Planetary Gear Units **PA** Motor Adapter with Brake*
Réducteurs planétaires **PA** lanterne pour moteur avec frein

STÖBER

Bitte beachten Sie die Hinweise auf Seite PA4! ***Please take notice of the indications on page PA4!*** **Veuillez s. v. p. prendre en considération les observations à la page PA4!**

i	Typ	n_{1MAX} DB [min-1]	n_{1MAX} ZB [min-1]	J_1 [10-4 kgm2]	G [kg]	$\Delta\varphi_2$ [arcmin]	C_2 [Nm/arcmin]	L_{PA} [dB(A)]	M_{1HN} [Nm]	M_{1MMAX} [Nm]	M_{2N} [Nm]	M_{2B} [Nm]	M_{2NOT} [Nm]
PA521 (M_{2BMAX}=250 Nm)													
3,000	**PA521_0030 MB21**	2500	4000	10,0	11,1	1	8,9	64	**8,0**	52	110	110	220
3,000	**PA521_0030 MB21**	2500	4000	10,0	11,1	1	8,9	64	**12**	47	110	110	220
3,000	**PA521_0030 MB21**	2500	4000	10,0	11,1	1	8,9	64	**16**	41	110	110	220
3,000	**PA521_0030 MB21**	2500	4000	10,0	11,1	1	8,9	64	**24**	30	110	110	220
3,000	**PA521_0030 MB21**	2500	4000	10,0	11,1	1	8,9	64	**30**	22	110	110	220
4,000	**PA521_0040 MB21**	3000	4000	8,3	11,1	1	13	61	**8,0**	52	150	150	290
4,000	**PA521_0040 MB21**	3000	4000	8,3	11,1	1	13	61	**12**	47	150	150	290
4,000	**PA521_0040 MB21**	3000	4000	8,3	11,1	1	13	61	**16**	41	150	150	290
4,000	**PA521_0040 MB21**	3000	4000	8,3	11,1	1	13	61	**24**	30	150	150	290
4,000	**PA521_0040 MB21**	3000	4000	8,3	11,1	1	13	61	**30**	22	150	150	290
5,000	**PA521_0050 MB21**	3500	4000	7,8	11,1	1	16	60	**8,0**	52	180	180	360
5,000	**PA521_0050 MB21**	3500	4000	7,8	11,1	1	16	60	**12**	47	180	180	360
5,000	**PA521_0050 MB21**	3500	4000	7,8	11,1	1	16	60	**16**	41	180	180	360
5,000	**PA521_0050 MB21**	3500	4000	7,8	11,1	1	16	60	**24**	30	180	180	360
5,000	**PA521_0050 MB21**	3500	4000	7,8	11,1	1	16	60	**30**	22	180	180	360
7,000	**PA521_0070 MB21**	3700	4000	7,5	11,1	1	19	59	**8,0**	52	210	250	510
7,000	**PA521_0070 MB21**	3700	4000	7,5	11,1	1	19	59	**12**	47	210	250	510
7,000	**PA521_0070 MB21**	3700	4000	7,5	11,1	1	19	59	**16**	41	210	250	510
7,000	**PA521_0070 MB21**	3700	4000	7,5	11,1	1	19	59	**24**	30	210	250	510
7,000	**PA521_0070 MB21**	3700	4000	7,5	11,1	1	19	59	**30**	22	210	250	510
8,000	**PA521_0080 MB21**	3700	4000	7,4	11,1	1	20	58	**8,0**	43	200	250	500
8,000	**PA521_0080 MB21**	3700	4000	7,4	11,1	1	20	58	**12**	38	200	250	500
8,000	**PA521_0080 MB21**	3700	4000	7,4	11,1	1	20	58	**16**	32	200	250	500
8,000	**PA521_0080 MB21**	3700	4000	7,4	11,1	1	20	58	**24**	21	200	250	500
8,000	**PA521_0080 MB21**	3700	4000	7,4	11,1	1	20	58	**30**	13	200	250	500
10,00	**PA521_0100 MB21**	3700	4000	7,3	11,1	1	21	57	**8,0**	32	140	250	500
10,00	**PA521_0100 MB21**	3700	4000	7,3	11,1	1	21	57	**12**	27	140	250	500
10,00	**PA521_0100 MB21**	3700	4000	7,3	11,1	1	21	57	**16**	21	140	250	500
10,00	**PA521_0100 MB21**	3700	4000	7,3	11,1	1	21	57	**24**	10	140	250	500
10,00	**PA521_0100 MB21**	3700	4000	7,3	11,1	1	21	57	**30**	1,7	140	250	500
PA721 (M_{2BMAX}=650 Nm)													
3,000	**PA721_0030 MB31**	2200	3700	25	19,1	1	14	65	**16**	150	280	290	580
3,000	**PA721_0030 MB31**	2200	3700	25	19,1	1	14	65	**24**	140	280	290	580
3,000	**PA721_0030 MB31**	2200	3700	25	19,1	1	14	65	**32**	120	280	290	580
3,000	**PA721_0030 MB31**	2200	3700	25	19,1	1	14	65	**45**	110	280	290	580
3,000	**PA721_0030 MB31**	2200	3700	25	19,1	1	14	65	**90**	43	280	290	580
4,000	**PA721_0040 MB31**	2500	4000	20	19,1	1	21	62	**16**	150	390	390	780
4,000	**PA721_0040 MB31**	2500	4000	20	19,1	1	21	62	**24**	140	390	390	780
4,000	**PA721_0040 MB31**	2500	4000	20	19,1	1	21	62	**32**	120	390	390	780
4,000	**PA721_0040 MB31**	2500	4000	20	19,1	1	21	62	**45**	110	390	390	780
4,000	**PA721_0040 MB31**	2500	4000	20	19,1	1	21	62	**90**	43	390	390	780
5,000	**PA721_0050 MB31**	3000	4000	19	19,1	1	27	61	**16**	150	440	490	970
5,000	**PA721_0050 MB31**	3000	4000	19	19,1	1	27	61	**24**	140	440	490	970
5,000	**PA721_0050 MB31**	3000	4000	19	19,1	1	27	61	**32**	120	440	490	970
5,000	**PA721_0050 MB31**	3000	4000	19	19,1	1	27	61	**45**	110	440	490	970
5,000	**PA721_0050 MB31**	3000	4000	19	19,1	1	27	61	**90**	43	440	490	970
7,000	**PA721_0070 MB31**	3300	4000	18	19,1	1	35	60	**16**	130	440	650	1250
7,000	**PA721_0070 MB31**	3300	4000	18	19,1	1	35	60	**24**	120	440	650	1250
7,000	**PA721_0070 MB31**	3300	4000	18	19,1	1	35	60	**32**	110	440	650	1250
7,000	**PA721_0070 MB31**	3300	4000	18	19,1	1	35	60	**45**	93	440	650	1250
7,000	**PA721_0070 MB31**	3300	4000	18	19,1	1	35	60	**90**	30	440	650	1250
8,000	**PA721_0080 MB31**	3300	4000	17	19,1	1	38	59	**16**	87	400	500	1000
8,000	**PA721_0080 MB31**	3300	4000	17	19,1	1	38	59	**24**	76	400	500	1000
8,000	**PA721_0080 MB31**	3300	4000	17	19,1	1	38	59	**32**	64	400	500	1000
8,000	**PA721_0080 MB31**	3300	4000	17	19,1	1	38	59	**45**	46	400	500	1000
10,00	**PA721_0100 MB31**	3300	4000	17	19,1	1	40	58	**16**	65	300	500	1000
10,00	**PA721_0100 MB31**	3300	4000	17	19,1	1	40	58	**24**	54	300	500	1000
10,00	**PA721_0100 MB31**	3300	4000	17	19,1	1	40	58	**32**	43	300	500	1000
10,00	**PA721_0100 MB31**	3300	4000	17	19,1	1	40	58	**45**	24	300	500	1000

Planetengetriebe **PA** Motoradapter mit Bremse
*Planetary Gear Units **PA** Motor Adapter with Brake*
Réducteurs planétaires **PA** lanterne pour moteur avec frein

STÖBER

Bitte beachten Sie die Hinweise auf Seite PA4! ***Please take notice of the indications on page PA4!*** **Veuillez s. v. p. prendre en considération les observations à la page PA4!**

i	Typ	n_{1MAX} DB [min-1]	n_{1MAX} ZB [min-1]	J_1 [10-4 kgm2]	G [kg]	$\Delta\varphi_2$ [arcmin]	C_2 [Nm/arcmin]	L_{PA} [dB(A)]	M_{1HN} [Nm]	M_{1MMAX} [Nm]	M_{2N} [Nm]	M_{2B} [Nm]	M_{2NOT} [Nm]
PA722 (M_{2BMAX}=700 Nm)													
12,00	**PA722_0120 MB21**	3000	4000	8,6	19,6	2	41	62	**8,0**	50	280	430	860
12,00	**PA722_0120 MB21**	3000	4000	8,6	19,6	2	41	62	**12**	44	280	430	860
12,00	**PA722_0120 MB21**	3000	4000	8,6	19,6	2	41	62	**16**	39	280	430	860
12,00	**PA722_0120 MB21**	3000	4000	8,6	19,6	2	41	62	**24**	27	280	430	860
12,00	**PA722_0120 MB21**	3000	4000	8,6	19,6	2	41	62	**30**	19	280	430	860
16,00	**PA722_0160 MB21**	3000	4000	8,3	19,6	2	46	62	**8,0**	50	440	570	1140
16,00	**PA722_0160 MB21**	3000	4000	8,3	19,6	2	46	62	**12**	44	440	570	1140
16,00	**PA722_0160 MB21**	3000	4000	8,3	19,6	2	46	62	**16**	39	440	570	1140
16,00	**PA722_0160 MB21**	3000	4000	8,3	19,6	2	46	62	**24**	27	440	570	1140
16,00	**PA722_0160 MB21**	3000	4000	8,3	19,6	2	46	62	**30**	19	440	570	1140
20,00	**PA722_0200 MB21**	3000	4000	8,2	19,6	2	49	62	**8,0**	49	440	700	1400
20,00	**PA722_0200 MB21**	3000	4000	8,2	19,6	2	49	62	**12**	43	440	700	1400
20,00	**PA722_0200 MB21**	3000	4000	8,2	19,6	2	49	62	**16**	37	440	700	1400
20,00	**PA722_0200 MB21**	3000	4000	8,2	19,6	2	49	62	**24**	26	440	700	1400
20,00	**PA722_0200 MB21**	3000	4000	8,2	19,6	2	49	62	**30**	18	440	700	1400
25,00	**PA722_0250 MB21**	3500	4000	7,9	19,6	2	50	60	**8,0**	37	440	700	1400
25,00	**PA722_0250 MB21**	3500	4000	7,9	19,6	2	50	60	**12**	31	440	700	1400
25,00	**PA722_0250 MB21**	3500	4000	7,9	19,6	2	50	60	**16**	25	440	700	1400
25,00	**PA722_0250 MB21**	3500	4000	7,9	19,6	2	50	60	**24**	14	440	700	1400
25,00	**PA722_0250 MB21**	3500	4000	7,9	19,6	2	50	60	**30**	5,9	440	700	1400
28,00	**PA722_0280 MB21**	3700	4000	7,6	19,6	2	50	59	**8,0**	31	440	700	1380
28,00	**PA722_0280 MB21**	3700	4000	7,6	19,6	2	50	59	**12**	25	440	700	1380
28,00	**PA722_0280 MB21**	3700	4000	7,6	19,6	2	50	59	**16**	20	440	700	1380
28,00	**PA722_0280 MB21**	3700	4000	7,6	19,6	2	50	59	**24**	8,6	440	700	1380
28,00	**PA722_0280 MB21**	3700	4000	7,6	19,6	2	50	59	**30**	0,2	440	700	1380
32,00	**PA722_0320 MB21**	3000	4000	8,2	19,6	2	50	62	**8,0**	16	400	500	1000
32,00	**PA722_0320 MB21**	3000	4000	8,2	19,6	2	50	62	**12**	9,9	400	500	1000
32,00	**PA722_0320 MB21**	3000	4000	8,2	19,6	2	50	62	**16**	4,3	400	500	1000
35,00	**PA722_0350 MB21**	3700	4000	7,5	19,6	2	51	59	**8,0**	23	440	700	1400
35,00	**PA722_0350 MB21**	3700	4000	7,5	19,6	2	51	59	**12**	17	440	700	1400
35,00	**PA722_0350 MB21**	3700	4000	7,5	19,6	2	51	59	**16**	12	440	700	1400
35,00	**PA722_0350 MB21**	3700	4000	7,5	19,6	2	51	59	**24**	0,6	440	700	1400
40,00	**PA722_0400 MB21**	3700	4000	7,4	19,6	2	51	57	**8,0**	18	440	700	1380
40,00	**PA722_0400 MB21**	3700	4000	7,4	19,6	2	51	57	**12**	13	440	700	1380
40,00	**PA722_0400 MB21**	3700	4000	7,4	19,6	2	51	57	**16**	7,1	440	700	1380
50,00	**PA722_0500 MB21**	3700	4000	7,4	19,6	2	52	57	**8,0**	13	440	700	1400
50,00	**PA722_0500 MB21**	3700	4000	7,4	19,6	2	52	57	**12**	7,1	440	700	1400
50,00	**PA722_0500 MB21**	3700	4000	7,4	19,6	2	52	57	**16**	1,5	440	700	1400
56,00	**PA722_0560 MB21**	3000	4000	7,5	19,6	2	51	59	**8,0**	4,1	400	500	1000
70,00	**PA722_0700 MB21**	3700	4000	7,4	19,6	2	52	57	**8,0**	4,1	440	650	1250

Planetengetriebe **PA** Motoradapter mit Bremse
*Planetary Gear Units **PA** Motor Adapter with Brake*
Réducteurs planétaires **PA** lanterne pour moteur avec frein

STÖBER

Bitte beachten Sie die Hinweise auf Seite PA4! ***Please take notice of the indications on page PA4!*** **Veuillez s. v. p. prendre en considération les observations à la page PA4!**

i	Typ	n_{1MAX} DB [min-1]	n_{1MAX} ZB [min-1]	J_1 [10-4 kgm2]	G [kg]	$\Delta\varphi_2$ [arcmin]	C_2 [Nm/arcmin]	L_{PA} [dB(A)]	M_{1HN} [Nm]	M_{1MMAX} [Nm]	M_{2N} [Nm]	M_{2B} [Nm]	M_{2NOT} [Nm]
PA821 (M_{2BMAX}=1590 Nm)													
3,000	**PA821_0030 MB41**	1800	3000	106	41,4	1	21	66	**50**	440	800	950	1760
3,000	**PA821_0030 MB41**	1800	3000	106	41,4	1	21	66	**72**	410	800	950	1760
3,000	**PA821_0030 MB41**	1800	3000	106	41,4	1	21	66	**100**	370	800	950	1760
3,000	**PA821_0030 MB41**	1800	3000	106	41,4	1	21	66	**160**	290	800	950	1760
3,000	**PA821_0030 MB51**	1800	3000	151	48,7	1	56	66	**200**	230	800	950	1760
3,000	**PA821_0030 MB51**	1800	3000	151	48,7	1	56	66	**300**	91	800	950	1760
4,000	**PA821_0040 MB41**	2200	3000	82	41,4	1	35	63	**50**	440	800	1270	2330
4,000	**PA821_0040 MB41**	2200	3000	82	41,4	1	35	63	**72**	410	800	1270	2330
4,000	**PA821_0040 MB41**	2200	3000	82	41,4	1	35	63	**100**	370	800	1270	2330
4,000	**PA821_0040 MB41**	2200	3000	82	41,4	1	35	63	**160**	290	800	1270	2330
4,000	**PA821_0040 MB51**	2200	3000	127	48,7	1	81	63	**200**	230	800	1270	2330
4,000	**PA821_0040 MB51**	2200	3000	127	48,7	1	81	63	**300**	89	800	1270	2330
5,000	**PA821_0050 MB41**	2500	3000	75	41,4	1	49	62	**50**	440	1000	1590	2900
5,000	**PA821_0050 MB41**	2500	3000	75	41,4	1	49	62	**72**	410	1000	1590	2900
5,000	**PA821_0050 MB41**	2500	3000	75	41,4	1	49	62	**100**	370	1000	1590	2900
5,000	**PA821_0050 MB41**	2500	3000	75	41,4	1	49	62	**160**	280	1000	1590	2900
5,000	**PA821_0050 MB51**	2500	3000	120	48,7	1	100	62	**200**	230	1000	1590	2900
5,000	**PA821_0050 MB51**	2500	3000	120	48,7	1	100	62	**300**	86	1000	1590	2900
7,000	**PA821_0070 MB41**	2800	3000	71	41,4	1	74	61	**50**	280	1000	1400	2800
7,000	**PA821_0070 MB41**	2800	3000	71	41,4	1	74	61	**72**	250	1000	1400	2800
7,000	**PA821_0070 MB41**	2800	3000	71	41,4	1	74	61	**100**	210	1000	1400	2800
7,000	**PA821_0070 MB41**	2800	3000	71	41,4	1	74	61	**160**	130	1000	1400	2800
8,000	**PA821_0080 MB41**	2800	3000	70	41,4	1	83	60	**50**	190	800	1200	2400
8,000	**PA821_0080 MB41**	2800	3000	70	41,4	1	83	60	**72**	160	800	1200	2400
8,000	**PA821_0080 MB41**	2800	3000	70	41,4	1	83	60	**100**	120	800	1200	2400
8,000	**PA821_0080 MB41**	2800	3000	70	41,4	1	83	60	**160**	38	800	1200	2400
10,00	**PA821_0100 MB41**	2800	3000	68	41,4	1	97	59	**50**	140	700	1200	2400
10,00	**PA821_0100 MB41**	2800	3000	68	41,4	1	97	59	**72**	110	700	1200	2400
10,00	**PA821_0100 MB41**	2800	3000	68	41,4	1	97	59	**100**	70	700	1200	2400
PA822 (M_{2BMAX}=1600 Nm)													
12,00	**PA822_0120 MB31**	2500	4000	22	39,1	2	102	63	**16**	140	800	1140	2280
12,00	**PA822_0120 MB31**	2500	4000	22	39,1	2	102	63	**24**	130	800	1140	2280
12,00	**PA822_0120 MB31**	2500	4000	22	39,1	2	102	63	**32**	120	800	1140	2280
12,00	**PA822_0120 MB31**	2500	4000	22	39,1	2	102	63	**45**	99	800	1140	2280
12,00	**PA822_0120 MB31**	2500	4000	22	39,1	2	102	63	**90**	36	800	1140	2280
16,00	**PA822_0160 MB31**	2500	4000	21	39,1	2	128	63	**16**	140	800	1520	3040
16,00	**PA822_0160 MB31**	2500	4000	21	39,1	2	128	63	**24**	130	800	1520	3040
16,00	**PA822_0160 MB31**	2500	4000	21	39,1	2	128	63	**32**	120	800	1520	3040
16,00	**PA822_0160 MB31**	2500	4000	21	39,1	2	128	63	**45**	99	800	1520	3040
16,00	**PA822_0160 MB31**	2500	4000	21	39,1	2	128	63	**90**	36	800	1520	3040
20,00	**PA822_0200 MB31**	2500	4000	20	39,1	2	142	63	**16**	110	1000	1600	3200
20,00	**PA822_0200 MB31**	2500	4000	20	39,1	2	142	63	**24**	100	1000	1600	3200
20,00	**PA822_0200 MB31**	2500	4000	20	39,1	2	142	63	**32**	92	1000	1600	3200
20,00	**PA822_0200 MB31**	2500	4000	20	39,1	2	142	63	**45**	74	1000	1600	3200
20,00	**PA822_0200 MB31**	2500	4000	20	39,1	2	142	63	**90**	11	1000	1600	3200
25,00	**PA822_0250 MB31**	3000	4000	19	39,1	2	151	61	**16**	87	1000	1600	3200
25,00	**PA822_0250 MB31**	3000	4000	19	39,1	2	151	61	**24**	76	1000	1600	3200
25,00	**PA822_0250 MB31**	3000	4000	19	39,1	2	151	61	**32**	65	1000	1600	3200
25,00	**PA822_0250 MB31**	3000	4000	19	39,1	2	151	61	**45**	46	1000	1600	3200
28,00	**PA822_0280 MB31**	3300	4000	18	39,1	2	151	60	**16**	75	800	1600	3180
28,00	**PA822_0280 MB31**	3300	4000	18	39,1	2	151	60	**24**	63	800	1600	3180
28,00	**PA822_0280 MB31**	3300	4000	18	39,1	2	151	60	**32**	52	800	1600	3180
28,00	**PA822_0280 MB31**	3300	4000	18	39,1	2	151	60	**45**	34	800	1600	3180
32,00	**PA822_0320 MB31**	2500	4000	20	39,1	2	148	63	**16**	42	800	1200	2400
32,00	**PA822_0320 MB31**	2500	4000	20	39,1	2	148	63	**24**	31	800	1200	2400
32,00	**PA822_0320 MB31**	2500	4000	20	39,1	2	148	63	**32**	19	800	1200	2400
32,00	**PA822_0320 MB31**	2500	4000	20	39,1	2	148	63	**45**	1,1	800	1200	2400
35,00	**PA822_0350 MB31**	3300	4000	18	39,1	2	159	60	**16**	56	1000	1600	3200
35,00	**PA822_0350 MB31**	3300	4000	18	39,1	2	159	60	**24**	45	1000	1600	3200

Planetengetriebe **PA** Motoradapter mit Bremse
*Planetary Gear Units **PA** Motor Adapter with Brake*
Réducteurs planétaires **PA** lanterne pour moteur avec frein

STÖBER

Bitte beachten Sie die Hinweise auf Seite PA4! ***Please take notice of the indications on page PA4!*** **Veuillez s. v. p. prendre en considération les observations à la page PA4!**

i	Typ	n_{1MAX} DB [min^{-1}]	n_{1MAX} ZB [min^{-1}]	J_1 [10^{-4} kgm^2]	G [kg]	$\Delta\varphi_2$ [arcmin]	C_2 [Nm/arcmin]	L_{PA} [dB(A)]	M_{1HN} [Nm]	M_{1MMAX} [Nm]	M_{2N} [Nm]	M_{2B} [Nm]	M_{2NOT} [Nm]
PA822 (M_{2BMAX}=1600 Nm)													
35,00	**PA822_0350 MB31**	3300	4000	18	39,1	2	159	60	**32**	33	1000	1600	3200
35,00	**PA822_0350 MB31**	3300	4000	18	39,1	2	159	60	**45**	15	1000	1600	3200
40,00	**PA822_0400 MB31**	3300	4000	17	39,1	2	155	58	**16**	46	800	1600	3180
40,00	**PA822_0400 MB31**	3300	4000	17	39,1	2	155	58	**24**	34	800	1600	3180
40,00	**PA822_0400 MB31**	3300	4000	17	39,1	2	155	58	**32**	23	800	1600	3180
40,00	**PA822_0400 MB31**	3300	4000	17	39,1	2	155	58	**45**	4,9	800	1600	3180
50,00	**PA822_0500 MB31**	3300	4000	17	39,1	2	162	58	**16**	32	1000	1600	3200
50,00	**PA822_0500 MB31**	3300	4000	17	39,1	2	162	58	**24**	21	1000	1600	3200
50,00	**PA822_0500 MB31**	3300	4000	17	39,1	2	162	58	**32**	9,9	1000	1600	3200
56,00	**PA822_0560 MB31**	2500	4000	18	39,1	2	155	60	**16**	14	800	1200	2400
56,00	**PA822_0560 MB31**	2500	4000	18	39,1	2	155	60	**24**	3,0	800	1200	2400
70,00	**PA822_0700 MB31**	3300	4000	17	39,1	2	162	58	**16**	12	1000	1400	2800
70,00	**PA822_0700 MB31**	3300	4000	17	39,1	2	162	58	**24**	0,6	1000	1400	2800
80,00	**PA822_0800 MB31**	2500	4000	17	39,1	2	157	58	**16**	3,3	800	1200	2400

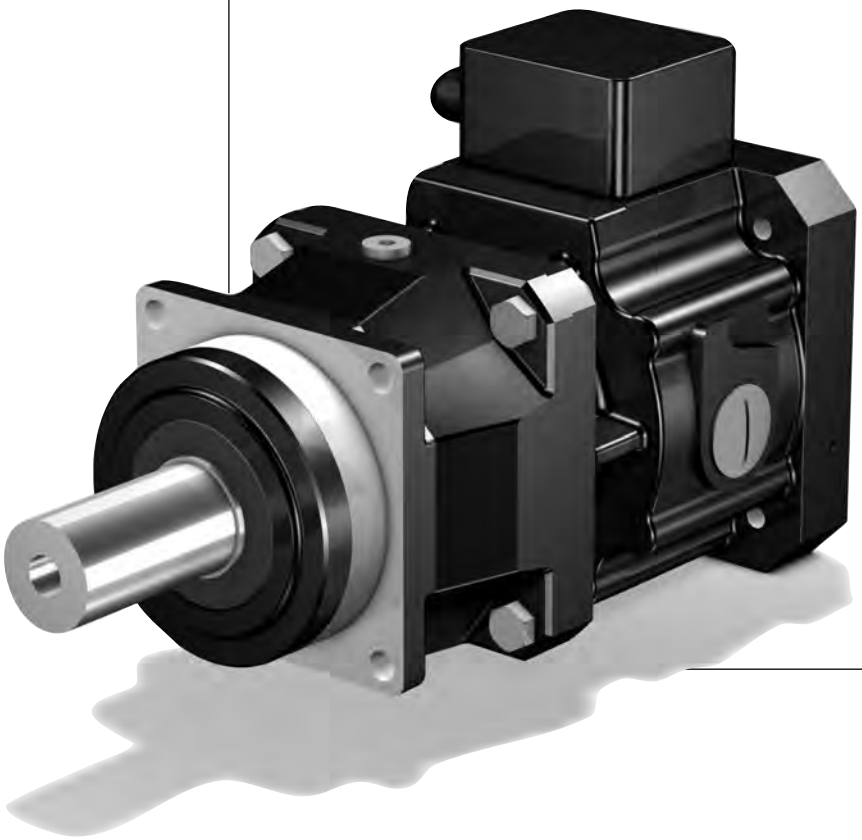

STÖBER

MB21 - MB51

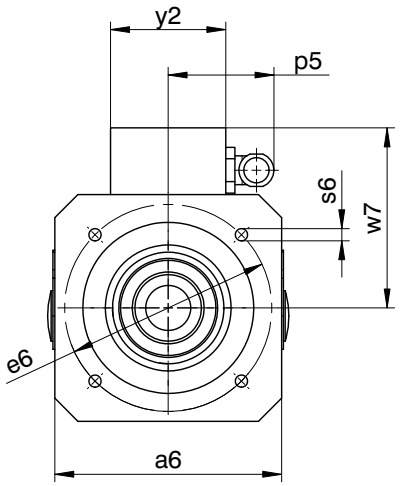

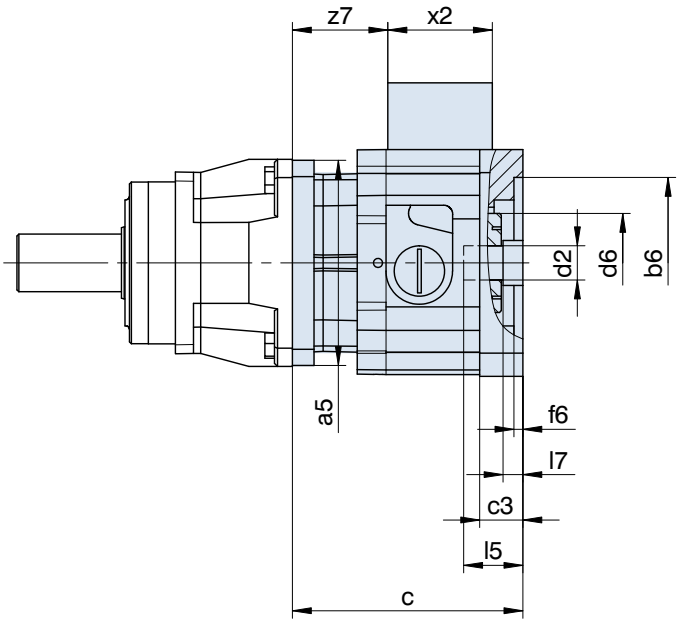

Maße Getriebe siehe Katalog ServoFit® Servogetriebe ID 442257.
Weitere Motoranschlussmaße auf Anfrage.

Gear unit dimensions see catalog ServoFit® servo gear units ID 442257. Further motor connection dimensions on request.

Dimensions réducteur voir catalogue réducteurs brushless ServoFit® ID 442257. D'autres cotes de connexion des motuers sur demande.

Typ	øb6	øe6	ød2min	ød2max	l5max	□a5	□a6	c	c3
MB21	95F8	115	19	24	63,0	114	126	128,0	24,0
MB21	95F8	130	19	24	63,0	114	126	128,0	24,0
MB21	110F8	130	19	24	63,0	114	126	128,0	24,0
MB31	130F8	165	24	32	66,5	145	155	141,0	25,0
MB31	110F8	165	24	32	66,5	145	155	141,0	25,0
MB41	180F8	215	32	38	83,0	190	194	171,5	35,5
MB41	130F8	215	32	38	83,0	190	194	171,5	35,5
MB51	250F8	300	42	48	114,0	190	264	232,0	68,0

Typ	ød6	f6	l7max	p5	s6	w7	x2	y2	z7
MB21	55	5	11,0	59	M8	100,0	58	64	53
MB21	55	5	11,0	59	M8	100,0	58	64	53
MB21	55	5	11,0	59	M8	100,0	58	64	53
MB31	65	5	6,5	59	M10	114,5	58	64	63
MB31	65	5	6,5	59	M10	114,5	58	64	63
MB41	80	6	4,0	59	M12	134,0	58	64	84
MB41	80	6	4,0	59	M12	134,0	58	64	84
MB51	105	10	22,0	66	M16	189,5	75	80	100

STÖBER

MB21 - MB41

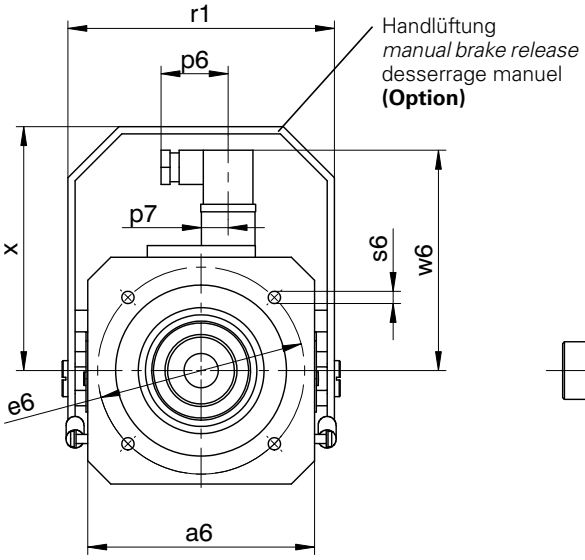

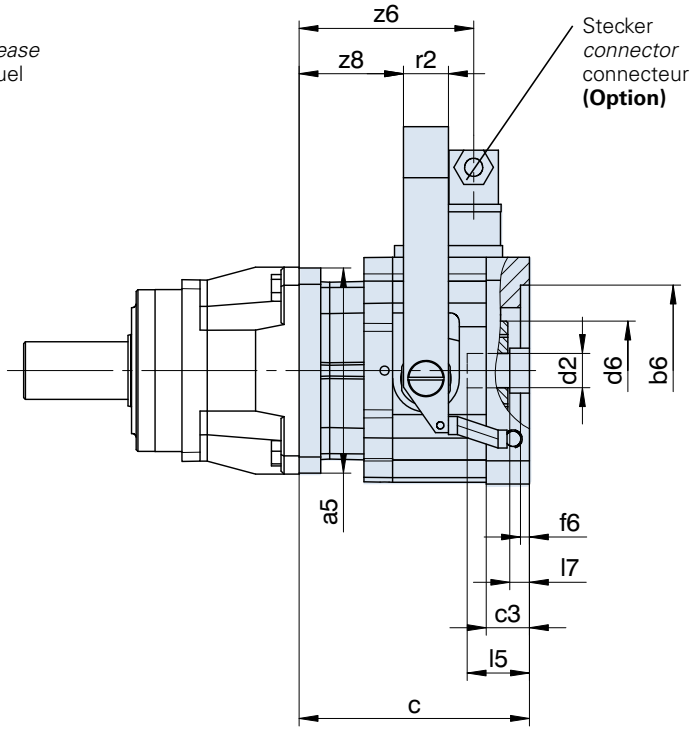

Maße Getriebe siehe Katalog ServoFit® Servogetriebe ID 442257.
Weitere Motoranschlussmaße auf Anfrage.

Gear unit dimensions see catalog ServoFit® servo gear units ID 442257. Further motor connection dimensions on request.

Dimensions réducteur voir catalogue réducteurs brushless ServoFit® ID 442257. D'autres cotes de connexion des motuers sur demande.

Typ	øb6	øe6	ød2min	ød2max	l5max	□a5	□a6	c	c3	ød6
MB21	95F8	115	19	24	63,0	114	126	128,0	24,0	55
MB21	95F8	130	19	24	63,0	114	126	128,0	24,0	55
MB21	110F8	130	19	24	63,0	114	126	128,0	24,0	55
MB31	130F8	165	24	32	66,5	145	155	141,0	25,0	65
MB31	110F8	165	24	32	66,5	145	155	141,0	25,0	65
MB41	180F8	215	32	38	83,0	190	194	171,5	35,5	80
MB41	130F8	215	32	38	83,0	190	194	171,5	35,5	80
MB51	250F8	300	42	48	114,0	190	264	232,0	68,0	105

Typ	f6	l7max	p6	p7	r1	r2	s6	w6	x	z6	z8
MB21	5	11,0	37,5	15	148	25	M8	122,4	135,5	97	58
MB21	5	11,0	37,5	15	148	25	M8	122,4	135,5	97	58
MB21	5	11,0	37,5	15	148	25	M8	122,4	135,5	97	58
MB31	5	6,5	37,5	15	178	25	M10	136,4	165,5	107	68
MB31	5	6,5	37,5	15	178	25	M10	136,4	165,5	107	68
MB41	6	4,0	37,5	15	222	30	M12	156,4	195,5	128	85
MB41	6	4,0	37,5	15	222	30	M12	156,4	195,5	128	85
MB51	10	22,0	37,5	15	294	30	M16	193,0	264,0	154	108

Planetenwinkel-getriebe **PK**

Motoradapter mit Bremse

PK Right-Angle Planetary Gear Units

Motor Adapter with Brake

Réduct. planétaires à couple conique **PK**

lanterne pour moteur avec frein

STÖBER

PK

Inhaltsübersicht PK

Typisierung PK2
Auswahltabelle
Planetenwinkelgetriebe PK PK3
Maßbilder
Planetenwinkelgetriebe PK PK11

Contents PK

Type designation PK2
Selection table
PK Right-Angle Planetary Gear Units PK3
Dimension drawings
PK Right-Angle Planetary Gear Units PK11

Sommaire PK

Désignation des types PK2
Tableau de sélection
Réducteurs planétaires à couple conique PK PK3
Croquis cotés
Réducteurs planétaires à couple conique PK PK11

Typisierung *Type designation* Désignation des types

STÖBER

P 5 2 1 S G R 0050 K102VF 0060 MB 2 0

1 2 3 4 5 6 7 8 9 10 11 12 13

1 Getriebetyp
P - Planetengetriebe

2 Planetengetriebegröße

3 Generationsziffer

4 Stufenzahl P-Getriebe
1 - 1-stufig
2 - 2-stufig

5 Gehäusebauart
S - Standardausführung

6 Wellenausführung P-Getriebe
G - glatte Welle
P - Welle mit Passfeder

7 Lagerausführung P-Getriebe
R - Normallagerung
D - verstärkte Lagerung (axial)
Z - verstärkte Lagerung (radial)

8 Übersetzungskennzahl P-Getriebe i x 10

9 Winkeleintrieb
K - Kegelradgetriebe 2-stufig Anbauseite (3 bzw. 4) bei Bestellung angeben.

10 Übersetzungskennzahl K-Getriebe i x 10

11 MB - Motoradapter quadratisch mit Bremse für Motorwelle ohne Passfeder (Motormaßbild des Kunden erforderlich! Siehe Abb. Motorabtrieb und Maßbild ab Seite PK11, bitte max. Abmessungen beachten)

12 Motoradaptergröße

13 Anbau an ServoFit®-Getriebe C, F, K, S

Einbaulage "EL" muss entsprechend Seite PK21, Katalog ID 442257, angegeben werden.

Zusätzliche Bestellangaben für Motoradapter mit Bremse:
Bremsmoment ..... Nm
(entspr. Auswahltabelle ab Seite PK5)
Klemmenkasten ☐ Stecker (Option) ☐
Lage des Klemmenkastens / Steckers
0° ☐ 90° ☐ 180° ☐ 270° ☐
el. Lüftüberwachung
(nur bei Ausführung mit Klemmenkasten) ☐
Handlüftung (Option) ☐
Spulenspannung UDC 24 V ☐ 104 V ☐

Details Planetenwinkelgetriebe siehe ServoFit® Katalog ID 442257.

1 *Gear unit type*
P *- Planetary gear unit*

2 *Planetary gear unit size*

3 *Generation number*

4 *Stages P gear unit*
1 *- 1 stage*
2 *- 2 stage*

5 *Housing design*
S *- Standard design*

6 *Shaft design P gear unit*
G *- plain shaft*
P *- shaft with key*

7 *Bearing design P gear unit*
R *- normal bearings*
D *- reinforced bearings (axial)*
Z *- reinforced bearings (radial)*

8 *Transmission ratio P gear unit i x 10*

9 *Angular gear input*
K *- helical bevel gear units 2 stage Please indicate mounting side (3 or 4) with your order.*

10 *Transmission ratio K gear unit i x 10*

11 MB *- Motor adapter square with brake for motor shaft without key (dimension drawing of customer motor necessary! Also see pic. motor output and dimension drawing from page PK11, please observe the max. dimensions)*

12 *Motor adapter size*

13 *For mounting at ServoFit® gear units C, F, K, S*

Mounting position "EL" must be indicated according to page PK21, catalog ID 442257.

Additional ordering information for motor adapter with brake:
Braking torque ..... Nm
(corresp. selection table starting on page PK5)
Terminal box ☐ Plug connector (option) ☐
Position of terminal box / plug connector
0° ☐ 90° ☐ 180° ☐ 270° ☐
Elec. air monitoring
(only for models with terminal box) ☐
Manual brake release (option) ☐
Coil voltage UDC 24 V ☐ 104 V ☐

Details Right-Angle planetary gear units see ServoFit® catalog ID 442257.

1 Type de réducteur
P - Réducteur planétaire

2 Taille du réducteur

3 Nombre de génération

4 Trains de réduction réducteur P
1 - 1-train
2 - 2-trains

5 Type de carter
S - Exécution standard

6 Type d'arbre réducteur P
G - arbre lisse
P - arbre avec clavette

7 Type de palier réducteur P
R - palier normal
D - palier renforcé (axiale)
Z - palier renforcé (radiale))

8 Rapport de réduction réducteur P i x 10

9 Couple conique
K - Réduct. à couple conique 2-trains Indiquer le côté du montage (3 ou 4) lors de la commande.

10 Rapport de réduction réducteur K i x 10

11 MB - Lanterne pour moteur carré avec frein pour arbre de moteur sans clavette (plan coté du moteur requis neccesaire! Voir dessin sortie des moteurs et croquis cotés à partir de page PK11, tenir compte des dimensions max.)

12 Taille lanterne pour moteur

13 Pour assemplage du réducteurs ServoFit® C, F, K, S

La position de montage "EL" doit être donnée conformément à la page PK21, cat. ID 442257.

Références additionnelles pour lanterne pour moteur avec frein:
Couple de freinage ..... Nm
(suivant la tableau de sélection à partir de la page PK5)
Boîte à bornes ☐ Connecteur (option) ☐
Position de la boîte à bornes / connecteur
0° ☐ 90° ☐ 180° ☐ 270° ☐
Contrôle de desserrage él.
(uniquem. pour version avec boîte à bornes) ☐
Desserrage manuel (option) ☐
Tension continue UDC 24 V ☐ 104 V ☐

Détails réducteurs planétaires à couple conique voir catalogue ServoFit® ID 442257.

P521S GR 0050 K102 VF 0060 MB20

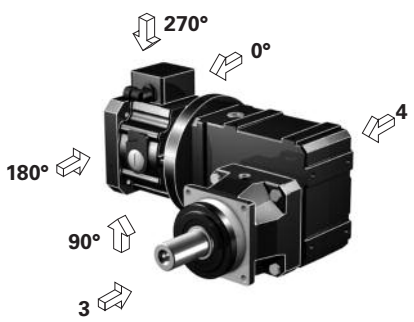

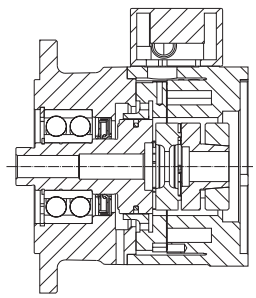

Motoradapter mit Bremse MB
Motor adapter with brake MB
Lanterne pour moteur avec frein MB

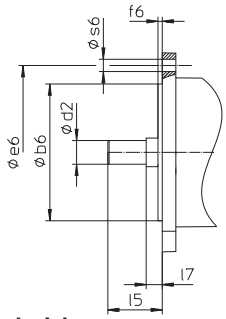

Abb. Motorabtrieb
Picture: Motor output
Figure: Sortie de moteur

Auswahltabelle Planetenwinkelgetriebe **PK**

Motoradapter mit Bremse

*Selection table **PK** Right-Angle Planetary Gear Units*

Motor Adapter with Brake

Tableau de sélection Réduct. planétaires à couple conique **PK**

lant. pour moteur avec frein

STÖBER

Bezeichnungen:

i - Getriebeübersetzung
i_{exakt} - math. genaue Übersetzung
MB - Motoradapter mit Bremse
n_{1MAX} - max. Eintriebsdrehzahl
DBH - Dauerbetrieb - Getriebe und Motoranschluss horizontal (EL1, EL2)
DBV - Dauerbetrieb - Getriebe oder Motoranschluss vertikal (EL3, EL4, EL5, EL6)
ZB - Zyklusbetrieb (bei Umgebungstemperatur 20°C, siehe auch Seite A10/A11, Katalog ID 442257)
J_1 - Massenträgheitsmoment (auf Eintrieb bezogen)
G - Gewicht
$\Lambda\varphi_2$ - Getriebedrehspiel (ohne Drehspiel Bremse, siehe Seite 5)
C_2 - Getriebesteifigkeit (auf Abtrieb bezogen bei M_{2N})
L_{PA} - max. Laufgeräusch (n_1 = 2000 min^{-1})
M_{1HN} - Nennbremsmoment (+40%, -20%) der Bremse im Motoradapter
M_{1MMAX}-max. zul. Motor-Bremsmoment für das Getriebe bei redundanten Bremssystemen (10^3 Bremsungen) einschließlich etwaiger Toleranzen des Bremsmoments (f_{eff} = 1)
M_{2N} - Nenndrehmoment [1)]
M_{2B} - max. zul. Beschleunigungsmoment
Achtung: Angaben zu M_{2B} beziehen sich auf Getriebe in Wellenausführung "G". Diese Wellenausführung wird deshalb generell bei Zyklusbetrieb empfohlen.
M_{2NOT} - NOT-AUS-Moment (10^3 Lastwechsel)

Bitte beachten Sie die Betriebsfaktoren auf Seite A10/A11, Katalog ID 442257!

[1)] Werte beziehen sich auf Eintriebsdrehzahlen n_1 = 1500 min^{-1}.

Das Produkt aus zul. Drehmoment M_{2N} und zul. Drehzahl n_{1MAXDB} berücksichtigt nicht die thermische Grenzleistung.

Symbols:

i *- Gear unit ratio*
i_{exakt} *- Exact math. ratio*
MB *- Motor adapter with brake*
n_{1MAX} *- Max. input speed*
DBH - Continuous operation - gear unit and motor connection horizontal (EL1, EL2)
DBV - Continuous operation - gear unit or motor connection vertical (EL3, EL4, EL5, EL6)
ZB - Cycle operation (at ambient temperature 20°C, also see page A10/A11, catalog ID 442257)
J_1 *- Mass moment of inertia (related to input)*
G *- Weight*
$\Lambda\varphi_2$ *- Gear unit backlash (without backlash brake, see page 5)*
C_2 *- Gear unit rigidity (related to output at M_{2N})*
L_{PA} *- Max. noise level (n_1 = 2000 rpm)*
M_{1HN} *- Nominal brake torque (+40%, -20%) of the motor adapter brake*
M_{1MMAX}-*Max. perm. motor brake torque for the gear unit in redundant brake systems (10^3 brakings) inclusive the tolerances of the brake torque (f_{eff} = 1)*
M_{2N} *- Rated torque [1)]*
M_{2B} *- Max. perm. acceleration torque*
Caution: *Values for M_{2B} are valid for gear units with shaft design "G". Therefore we generally recommend this shaft design for cycle operation.*
M_{2NOT} *- Emergency-Off moment (10^3 load changes)*

Please take notice of the operating factors on page A10/A11, catalog ID 442257 !

[1)] Figures applied to input speed n_1 = 1500 rpm.

The product consisting of permissible torque M_{2N} and permissible speed n_{1MAXDB} does not consider the maximum thermal capacity.

Désignations:

i - Rapport de réducteur
i_{exakt} - Rapport math. exact
MB - Lanterne pour moteur avec frein
n_{1MAX} - Vitesse d'entrée maxi
DBH - régime continu - réducteur et connexion des moteurs horizont. (EL1, EL2)
DBV - régime continu - réducteur ou connexion des moteurs verticale (EL3, EL4, EL5, EL6)
ZB - régime cyclique (température ambiante 20°C, voir aussi page A10/A11, catalogue ID 442257)
J_1 - Moment d'inertie (par rapport à l'arbre d'entrée)
G - Poids
$\Lambda\varphi_2$ - Jeu de réducteur (sans jeu frein, voir page 5)
C_2 - Rigidité du réducteur (par rapport à l'arbre de sortie à M_{2N})
L_{PA} - Niveau de bruit max. (n_1 = 2000 min^{-1})
M_{1HN} - Couple de freinage nominal (+40%, -20%) du frein dans la lant. pour moteur
M_{1MMAX}-Couple de freinage moteur max. adm. pour le réducteur dans des systèmes de freinage redondants (10^3 freinages) y compris d'éventuelles tolérances du couple de freinage (f_{eff} = 1)
M_{2N} - Couple nominal [1)]
M_{2B} - Couple maxi admissible d'accélération
Attention: Les données de M_{2B} se rapportent à des réducteurs, version d'arbre "G". C'est pourquoi cette version d'arbre est généralement recommandée en mode cycle.
M_{2NOT} - Couple arrêt d'urgence (à des charges 10^3)

Veuillez s. v. p. prendre en considération les facteurs de service à la page A10/A11, catalogue ID 442257!

[1)] Ces valeurs se rapportent à des valeurs d'entrée de n_1 = 1500 min^{-1}.

Le produit de couple admissible M_{2N} et vitesse admissible n_{1MAXDB} ne tient pas compte de la puissance limite thermique.

Planetenwinkelgetriebe **PK** Motoradapter mit Bremse
*Right-Angle Planetary Gear Units **PK** Motor Adapter with Brake*
Réd. planétaires à couple conique **PK** lanterne pour moteur avec frein

STÖBER

Bitte beachten Sie die Hinweise auf Seite PK4! ***Please take notice of the indications on page PK4!*** **Veuillez s. v. p. prendre en considération les observations à la page PK4!**

i	iexakt	Typ	n_{1MAX} DBH [min⁻¹]	n_{1MAX} DBV [min⁻¹]	n_{1MAX} ZB [min⁻¹]	J_1 [10⁻⁴ kgm²]	G [kg]	$\Delta\varphi_2$ [arcmin]	C_2 [Nm/arcmin]	L_{PA} [dB(A)]	M_{1HN} [Nm]	M_{1MMAX} [Nm]	M_{2N} [Nm]	M_{2B} [Nm]	M_{2NOT} [Nm]
P5K1 (M_{2BMAX}=300 Nm)															
12,00	12/1	**P521_0030 K102VF0040 MB20**	3300	2800	4000	8,6	22,8	5	20	60	**8,0**	21	120	200	460
12,00	12/1	**P521_0030 K102VF0040 MB20**	3300	2800	4000	8,6	22,8	5	20	60	**12**	15	120	200	460
12,00	12/1	**P521_0030 K102VF0040 MB20**	3300	2800	4000	8,6	22,8	5	20	60	**16**	9,8	120	200	460
16,00	16/1	**P521_0040 K102VF0040 MB20**	3300	2800	4000	8,5	22,8	4,5	23	60	**8,0**	21	210	300	600
16,00	16/1	**P521_0040 K102VF0040 MB20**	3300	2800	4000	8,5	22,8	4,5	23	60	**12**	15	210	300	600
16,00	16/1	**P521_0040 K102VF0040 MB20**	3300	2800	4000	8,5	22,8	4,5	23	60	**16**	9,4	210	300	600
20,00	20/1	**P521_0050 K102VF0040 MB20**	3300	2800	4000	8,5	22,8	4	25	60	**8,0**	14	210	300	600
20,00	20/1	**P521_0050 K102VF0040 MB20**	3300	2800	4000	8,5	22,8	4	25	60	**12**	8,6	210	300	600
20,00	20/1	**P521_0050 K102VF0040 MB20**	3300	2800	4000	8,5	22,8	4	25	60	**16**	3,0	210	300	600
27,84	7600/273	**P521_0050 K102VF0056 MB20**	3300	2800	4000	8,3	22,8	4	26	60	**8,0**	7,1	210	300	600
27,84	7600/273	**P521_0050 K102VF0056 MB20**	3300	2800	4000	8,3	22,8	4	26	60	**12**	1,5	210	300	600
30,00	30/1	**P521_0050 K102VF0060 MB20**	3300	2800	4000	8,1	22,8	4	26	60	**8,0**	5,7	210	300	600
30,00	30/1	**P521_0050 K102VF0060 MB20**	3300	2800	4000	8,1	22,8	4	26	60	**12**	0,1	210	300	600
33,22	299/9	**P521_0050 K102VF0066 MB20**	3500	3300	4000	8,0	22,8	4	26	58	**8,0**	4,1	210	300	600
41,55	1911/46	**P521_0050 K102VF0083 MB20**	3500	3300	4000	7,9	22,8	4	26	58	**8,0**	1,0	210	300	600
P7K1 (M_{2BMAX}=650 Nm)															
28,00	28/1	**P721_0070 K102VF0040 MB20**	3300	2800	4000	8,5	26,9	4	45	60	**8,0**	27	440	650	1250
28,00	28/1	**P721_0070 K102VF0040 MB20**	3300	2800	4000	8,5	26,9	4	45	60	**12**	21	440	650	1250
28,00	28/1	**P721_0070 K102VF0040 MB20**	3300	2800	4000	8,5	26,9	4	45	60	**16**	15	440	650	1250
28,00	28/1	**P721_0070 K102VF0040 MB20**	3300	2800	4000	8,5	26,9	4	45	60	**24**	4,3	440	650	1250
38,98	1520/39	**P721_0070 K102VF0056 MB20**	3300	2800	4000	8,3	26,9	4	46	60	**8,0**	16	440	650	1250
38,98	1520/39	**P721_0070 K102VF0056 MB20**	3300	2800	4000	8,3	26,9	4	46	60	**12**	10	440	650	1250
38,98	1520/39	**P721_0070 K102VF0056 MB20**	3300	2800	4000	8,3	26,9	4	46	60	**16**	4,8	440	650	1250
40,00	40/1	**P721_0100 K102VF0040 MB20**	3300	2800	4000	8,5	26,9	3,5	45	60	**8,0**	10,0	300	500	1000
40,00	40/1	**P721_0100 K102VF0040 MB20**	3300	2800	4000	8,5	26,9	3,5	45	60	**12**	4,4	300	500	1000
42,00	42/1	**P721_0070 K102VF0060 MB20**	3300	2800	4000	8,1	26,9	4	46	60	**8,0**	14	440	650	1250
42,00	42/1	**P721_0070 K102VF0060 MB20**	3300	2800	4000	8,1	26,9	4	46	60	**12**	8,4	440	650	1250
42,00	42/1	**P721_0070 K102VF0060 MB20**	3300	2800	4000	8,1	26,9	4	46	60	**16**	2,8	440	650	1250
46,51	2093/45	**P721_0070 K102VF0066 MB20**	3500	3300	4000	8,0	26,9	4	46	58	**8,0**	12	440	650	1250
46,51	2093/45	**P721_0070 K102VF0066 MB20**	3500	3300	4000	8,0	26,9	4	46	58	**12**	6,0	440	650	1250
46,51	2093/45	**P721_0070 K102VF0066 MB20**	3500	3300	4000	8,0	26,9	4	46	58	**16**	0,4	440	650	1250
55,68	15200/273	**P721_0100 K102VF0056 MB20**	3300	2800	4000	8,3	26,9	3,5	46	60	**8,0**	4,0	300	500	1000
58,16	13377/230	**P721_0070 K102VF0083 MB20**	3500	3300	4000	7,9	26,9	4	47	58	**8,0**	7,0	440	650	1250
58,16	13377/230	**P721_0070 K102VF0083 MB20**	3500	3300	4000	7,9	26,9	4	47	58	**12**	1,4	440	650	1250
60,00	60/1	**P721_0100 K102VF0060 MB20**	3300	2800	4000	8,1	26,9	3,5	46	60	**8,0**	2,9	300	500	1000
64,74	1748/27	**P721_0070 K102VF0092 MB20**	3500	3300	4000	7,9	26,9	4	47	58	**8,0**	5,2	440	650	1250
66,44	598/9	**P721_0100 K102VF0066 MB20**	3500	3300	4000	8,0	26,9	3,5	46	58	**8,0**	1,5	300	500	1000
70,98	3549/50	**P721_0070 K102VF0100 MB20**	3500	3500	4000	7,8	26,9	4	47	56	**8,0**	3,7	440	650	1250
80,96	1862/23	**P721_0070 K102VF0115 MB20**	3500	3300	4000	7,8	26,9	4	47	58	**8,0**	1,9	440	650	1250
88,33	3003/34	**P721_0070 K102VF0125 MB20**	3500	3500	4000	7,7	26,9	4	47	56	**8,0**	0,8	440	650	1250
P7K2 (M_{2BMAX}=700 Nm)															
12,00	12/1	**P721_0030 K202VF0040 MB20**	3000	2600	4000	10	34,4	4,5	32	63	**8,0**	49	280	420	850
12,00	12/1	**P721_0030 K202VF0040 MB20**	3000	2600	4000	10	34,4	4,5	32	63	**12**	43	280	420	850
12,00	12/1	**P721_0030 K202VF0040 MB20**	3000	2600	4000	10	34,4	4,5	32	63	**16**	37	280	420	850
12,00	12/1	**P721_0030 K202VF0040 MB20**	3000	2600	4000	10	34,4	4,5	32	63	**24**	26	280	420	850
12,00	12/1	**P721_0030 K202VF0040 MB20**	3000	2600	4000	10	34,4	4,5	32	63	**30**	18	280	420	850
12,00	12/1	**P721_0030 K202VF0040 MB30**	3000	2600	4000	20	39,8	4,5	34	63	**16**	51	280	500	1040
12,00	12/1	**P721_0030 K202VF0040 MB30**	3000	2600	4000	20	39,8	4,5	34	63	**24**	40	280	500	1040
12,00	12/1	**P721_0030 K202VF0040 MB30**	3000	2600	4000	20	39,8	4,5	34	63	**32**	28	280	500	1040
12,00	12/1	**P721_0030 K202VF0040 MB30**	3000	2600	4000	20	39,8	4,5	34	63	**45**	10	280	500	1040
16,00	16/1	**P721_0040 K202VF0040 MB20**	3000	2600	4000	10	34,4	4,5	39	63	**8,0**	49	440	560	1130
16,00	16/1	**P721_0040 K202VF0040 MB20**	3000	2600	4000	10	34,4	4,5	39	63	**12**	43	440	560	1130
16,00	16/1	**P721_0040 K202VF0040 MB20**	3000	2600	4000	10	34,4	4,5	39	63	**16**	37	440	560	1130
16,00	16/1	**P721_0040 K202VF0040 MB20**	3000	2600	4000	10	34,4	4,5	39	63	**24**	26	440	560	1130
16,00	16/1	**P721_0040 K202VF0040 MB20**	3000	2600	4000	10	34,4	4,5	39	63	**30**	18	440	560	1130
16,00	16/1	**P721_0040 K202VF0040 MB30**	3000	2600	4000	20	39,8	4,5	41	63	**16**	51	440	680	1380

Planetenwinkelgetriebe **PK** Motoradapter mit Bremse
*Right-Angle Planetary Gear Units **PK** Motor Adapter with Brake*
Réd. planétaires à couple conique **PK** lanterne pour moteur avec frein

STÖBER

Bitte beachten Sie die Hinweise auf Seite PK4! ***Please take notice of the indications on page PK4!*** **Veuillez s. v. p. prendre en considération les observations à la page PK4!**

i	iexakt	Typ	n1MAX DBH [min-1]	n1MAX DBV [min-1]	n1MAX ZB [min-1]	J1 [10-4 kgm2]	G [kg]	Δφ2 [arcmin]	C2 [Nm/ arcmin]	LPA [dB(A)]	M1HN [Nm]	M1MMAX [Nm]	M2N [Nm]	M2B [Nm]	M2NOT [Nm]
P7K2 (M2BMAX=700 Nm)															
16,00	16/1	**P721_0040 K202VF0040 MB30**	3000	2600	4000	20	39,8	4,5	41	63	**24**	40	440	680	1380
16,00	16/1	**P721_0040 K202VF0040 MB30**	3000	2600	4000	20	39,8	4,5	41	63	**32**	28	440	680	1380
16,00	16/1	**P721_0040 K202VF0040 MB30**	3000	2600	4000	20	39,8	4,5	41	63	**45**	10	440	680	1380
20,00	20/1	**P721_0050 K202VF0040 MB20**	3000	2600	4000	10	34,4	4	43	63	**8,0**	48	440	700	1400
20,00	20/1	**P721_0050 K202VF0040 MB20**	3000	2600	4000	10	34,4	4	43	63	**12**	42	440	700	1400
20,00	20/1	**P721_0050 K202VF0040 MB20**	3000	2600	4000	10	34,4	4	43	63	**16**	37	440	700	1400
20,00	20/1	**P721_0050 K202VF0040 MB20**	3000	2600	4000	10	34,4	4	43	63	**24**	26	440	700	1400
20,00	20/1	**P721_0050 K202VF0040 MB20**	3000	2600	4000	10	34,4	4	43	63	**30**	17	440	700	1400
20,00	20/1	**P721_0050 K202VF0040 MB30**	3000	2600	4000	19	39,8	4	45	63	**16**	37	440	700	1400
20,00	20/1	**P721_0050 K202VF0040 MB30**	3000	2600	4000	19	39,8	4	45	63	**24**	26	440	700	1400
20,00	20/1	**P721_0050 K202VF0040 MB30**	3000	2600	4000	19	39,8	4	45	63	**32**	14	440	700	1400
25,89	10535/407	**P721_0050 K202VF0052 MB20**	3000	2600	4000	9,3	34,4	4	45	63	**8,0**	35	440	700	1400
25,89	10535/407	**P721_0050 K202VF0052 MB20**	3000	2600	4000	9,3	34,4	4	45	63	**12**	29	440	700	1400
25,89	10535/407	**P721_0050 K202VF0052 MB20**	3000	2600	4000	9,3	34,4	4	45	63	**16**	23	440	700	1400
25,89	10535/407	**P721_0050 K202VF0052 MB20**	3000	2600	4000	9,3	34,4	4	45	63	**24**	12	440	700	1400
25,89	10535/407	**P721_0050 K202VF0052 MB20**	3000	2600	4000	9,3	34,4	4	45	63	**30**	3,8	440	700	1400
25,89	10535/407	**P721_0050 K202VF0052 MB30**	3000	2600	4000	19	39,8	4	46	63	**16**	23	440	700	1400
25,89	10535/407	**P721_0050 K202VF0052 MB30**	3000	2600	4000	19	39,8	4	46	63	**24**	12	440	700	1400
25,89	10535/407	**P721_0050 K202VF0052 MB30**	3000	2600	4000	19	39,8	4	46	63	**32**	1,0	440	700	1400
30,00	30/1	**P721_0050 K202VF0060 MB20**	3000	2600	4000	9,3	34,4	4	45	63	**8,0**	28	440	700	1400
30,00	30/1	**P721_0050 K202VF0060 MB20**	3000	2600	4000	9,3	34,4	4	45	63	**12**	23	440	700	1400
30,00	30/1	**P721_0050 K202VF0060 MB20**	3000	2600	4000	9,3	34,4	4	45	63	**16**	17	440	700	1400
30,00	30/1	**P721_0050 K202VF0060 MB20**	3000	2600	4000	9,3	34,4	4	45	63	**24**	5,9	440	700	1400
30,00	30/1	**P721_0050 K202VF0060 MB30**	3000	2600	4000	19	39,8	4	46	63	**16**	17	440	700	1400
30,00	30/1	**P721_0050 K202VF0060 MB30**	3000	2600	4000	19	39,8	4	46	63	**24**	5,9	440	700	1400
33,42	11395/341	**P721_0050 K202VF0067 MB20**	3500	3100	4000	8,7	34,4	4	46	61	**8,0**	24	440	700	1400
33,42	11395/341	**P721_0050 K202VF0067 MB20**	3500	3100	4000	8,7	34,4	4	46	61	**12**	19	440	700	1400
33,42	11395/341	**P721_0050 K202VF0067 MB20**	3500	3100	4000	8,7	34,4	4	46	61	**16**	13	440	700	1400
33,42	11395/341	**P721_0050 K202VF0067 MB20**	3500	3100	4000	8,7	34,4	4	46	61	**24**	1,9	440	700	1400
33,42	11395/341	**P721_0050 K202VF0067 MB30**	3500	3100	4000	18	39,8	4	46	61	**16**	13	440	700	1400
33,42	11395/341	**P721_0050 K202VF0067 MB30**	3500	3100	4000	18	39,8	4	46	61	**24**	1,9	440	700	1400
41,99	12470/297	**P721_0050 K202VF0084 MB20**	3500	3100	4000	8,4	34,4	4	46	61	**8,0**	17	440	700	1400
41,99	12470/297	**P721_0050 K202VF0084 MB20**	3500	3100	4000	8,4	34,4	4	46	61	**12**	11	440	700	1400
41,99	12470/297	**P721_0050 K202VF0084 MB20**	3500	3100	4000	8,4	34,4	4	46	61	**16**	5,8	440	700	1400
41,99	12470/297	**P721_0050 K202VF0084 MB30**	3500	3100	4000	18	39,8	4	47	61	**16**	5,8	440	700	1400
45,95	11395/248	**P721_0050 K202VF0092 MB20**	3500	3100	4000	8,5	34,4	4	46	61	**8,0**	15	440	700	1400
45,95	11395/248	**P721_0050 K202VF0092 MB20**	3500	3100	4000	8,5	34,4	4	46	61	**12**	9,0	440	700	1400
45,95	11395/248	**P721_0050 K202VF0092 MB20**	3500	3100	4000	8,5	34,4	4	46	61	**16**	3,4	440	700	1400
45,95	11395/248	**P721_0050 K202VF0092 MB30**	3500	3100	4000	18	39,8	4	47	61	**16**	3,4	440	700	1400
57,73	6235/108	**P721_0050 K202VF0115 MB20**	3500	3100	4000	8,3	34,4	4	47	61	**8,0**	9,3	440	700	1400
57,73	6235/108	**P721_0050 K202VF0115 MB20**	3500	3100	4000	8,3	34,4	4	47	61	**12**	3,7	440	700	1400
69,26	14405/208	**P721_0050 K202VF0140 MB20**	3500	3500	4000	8,1	34,4	4	47	59	**8,0**	5,9	440	700	1400
69,26	14405/208	**P721_0050 K202VF0140 MB20**	3500	3500	4000	8,1	34,4	4	47	59	**12**	0,3	440	700	1400
87,35	2795/32	**P721_0050 K202VF0175 MB20**	3500	3500	4000	7,9	34,4	4	47	59	**8,0**	2,4	440	700	1400
P8K2 (M2BMAX=1400 Nm)															
28,00	28/1	**P821_0070 K202VF0040 MB20**	3000	2600	4000	10	47,4	3,5	117	63	**8,0**	49	790	990	1980
28,00	28/1	**P821_0070 K202VF0040 MB20**	3000	2600	4000	10	47,4	3,5	117	63	**12**	43	790	990	1980
28,00	28/1	**P821_0070 K202VF0040 MB20**	3000	2600	4000	10	47,4	3,5	117	63	**16**	37	790	990	1980
28,00	28/1	**P821_0070 K202VF0040 MB20**	3000	2600	4000	10	47,4	3,5	117	63	**24**	26	790	990	1980
28,00	28/1	**P821_0070 K202VF0040 MB20**	3000	2600	4000	10	47,4	3,5	117	63	**30**	18	790	990	1980
28,00	28/1	**P821_0070 K202VF0040 MB30**	3000	2600	4000	20	52,8	3,5	122	63	**16**	62	790	1180	2800
28,00	28/1	**P821_0070 K202VF0040 MB30**	3000	2600	4000	20	52,8	3,5	122	63	**24**	51	790	1180	2800
28,00	28/1	**P821_0070 K202VF0040 MB30**	3000	2600	4000	20	52,8	3,5	122	63	**32**	40	790	1180	2800
28,00	28/1	**P821_0070 K202VF0040 MB30**	3000	2600	4000	20	52,8	3,5	122	63	**45**	22	790	1180	2800
30,55	336/11	**P821_0070 K202VF0044 MB20**	3000	2600	4000	9,9	47,4	3,5	119	63	**8,0**	49	810	1080	2160
30,55	336/11	**P821_0070 K202VF0044 MB20**	3000	2600	4000	9,9	47,4	3,5	119	63	**12**	43	810	1080	2160
30,55	336/11	**P821_0070 K202VF0044 MB20**	3000	2600	4000	9,9	47,4	3,5	119	63	**16**	37	810	1080	2160
30,55	336/11	**P821_0070 K202VF0044 MB20**	3000	2600	4000	9,9	47,4	3,5	119	63	**24**	26	810	1080	2160
30,55	336/11	**P821_0070 K202VF0044 MB20**	3000	2600	4000	9,9	47,4	3,5	119	63	**30**	18	810	1080	2160

STÖBER

Bitte beachten Sie die Hinweise auf Seite PK4! ***Please take notice of the indications on page PK4!*** **Veuillez s. v. p. prendre en considération les observations à la page PK4!**

i	iexakt	Typ	n_{1MAX} DBH [min⁻¹]	n_{1MAX} DBV [min⁻¹]	n_{1MAX} ZB [min⁻¹]	J_1 [10^{-4} kgm²]	G [kg]	$\Delta\varphi_2$ [arcmin]	C_2 [Nm/arcmin]	L_{PA} [dB(A)]	M_{1HN} [Nm]	M_{1MMAX} [Nm]	M_{2N} [Nm]	M_{2B} [Nm]	M_{2NOT} [Nm]
P8K2 (M_{2BMAX}=1400 Nm)															
30,55	336/11	**P821_0070 K202VF0044 MB30**	3000	2600	4000	19	52,8	3,5	123	63	**16**	55	810	1220	2800
30,55	336/11	**P821_0070 K202VF0044 MB30**	3000	2600	4000	19	52,8	3,5	123	63	**24**	44	810	1220	2800
30,55	336/11	**P821_0070 K202VF0044 MB30**	3000	2600	4000	19	52,8	3,5	123	63	**32**	33	810	1220	2800
30,55	336/11	**P821_0070 K202VF0044 MB30**	3000	2600	4000	19	52,8	3,5	123	63	**45**	15	810	1220	2800
36,24	14749/407	**P821_0070 K202VF0052 MB20**	3000	2600	4000	9,4	47,4	3,5	122	63	**8,0**	49	860	1280	2560
36,24	14749/407	**P821_0070 K202VF0052 MB20**	3000	2600	4000	9,4	47,4	3,5	122	63	**12**	43	860	1280	2560
36,24	14749/407	**P821_0070 K202VF0052 MB20**	3000	2600	4000	9,4	47,4	3,5	122	63	**16**	37	860	1280	2560
36,24	14749/407	**P821_0070 K202VF0052 MB20**	3000	2600	4000	9,4	47,4	3,5	122	63	**24**	26	860	1280	2560
36,24	14749/407	**P821_0070 K202VF0052 MB20**	3000	2600	4000	9,4	47,4	3,5	122	63	**30**	18	860	1280	2560
36,24	14749/407	**P821_0070 K202VF0052 MB30**	3000	2600	4000	19	52,8	3,5	126	63	**16**	43	860	1290	2800
36,24	14749/407	**P821_0070 K202VF0052 MB30**	3000	2600	4000	19	52,8	3,5	126	63	**24**	32	860	1290	2800
36,24	14749/407	**P821_0070 K202VF0052 MB30**	3000	2600	4000	19	52,8	3,5	126	63	**32**	21	860	1290	2800
36,24	14749/407	**P821_0070 K202VF0052 MB30**	3000	2600	4000	19	52,8	3,5	126	63	**45**	2,4	860	1290	2800
40,00	40/1	**P821_0100 K202VF0040 MB20**	3000	2600	4000	10	47,4	3,5	126	63	**8,0**	40	700	1200	2400
40,00	40/1	**P821_0100 K202VF0040 MB20**	3000	2600	4000	10	47,4	3,5	126	63	**12**	34	700	1200	2400
40,00	40/1	**P821_0100 K202VF0040 MB20**	3000	2600	4000	10	47,4	3,5	126	63	**16**	28	700	1200	2400
40,00	40/1	**P821_0100 K202VF0040 MB20**	3000	2600	4000	10	47,4	3,5	126	63	**24**	17	700	1200	2400
40,00	40/1	**P821_0100 K202VF0040 MB20**	3000	2600	4000	10	47,4	3,5	126	63	**30**	8,8	700	1200	2400
40,00	40/1	**P821_0100 K202VF0040 MB30**	3000	2600	4000	19	52,8	3,5	128	63	**16**	28	700	1200	2400
40,00	40/1	**P821_0100 K202VF0040 MB30**	3000	2600	4000	19	52,8	3,5	128	63	**24**	17	700	1200	2400
40,00	40/1	**P821_0100 K202VF0040 MB30**	3000	2600	4000	19	52,8	3,5	128	63	**32**	6,0	700	1200	2400
42,00	42/1	**P821_0070 K202VF0060 MB20**	3000	2600	4000	9,4	47,4	3,5	125	63	**8,0**	45	900	1360	2800
42,00	42/1	**P821_0070 K202VF0060 MB20**	3000	2600	4000	9,4	47,4	3,5	125	63	**12**	40	900	1360	2800
42,00	42/1	**P821_0070 K202VF0060 MB20**	3000	2600	4000	9,4	47,4	3,5	125	63	**16**	34	900	1360	2800
42,00	42/1	**P821_0070 K202VF0060 MB20**	3000	2600	4000	9,4	47,4	3,5	125	63	**24**	23	900	1360	2800
42,00	42/1	**P821_0070 K202VF0060 MB20**	3000	2600	4000	9,4	47,4	3,5	125	63	**30**	14	900	1360	2800
42,00	42/1	**P821_0070 K202VF0060 MB30**	3000	2600	4000	19	52,8	3,5	127	63	**16**	34	900	1360	2800
42,00	42/1	**P821_0070 K202VF0060 MB30**	3000	2600	4000	19	52,8	3,5	127	63	**24**	23	900	1360	2800
42,00	42/1	**P821_0070 K202VF0060 MB30**	3000	2600	4000	19	52,8	3,5	127	63	**32**	12	900	1360	2800
46,78	15953/341	**P821_0070 K202VF0067 MB20**	3500	3100	4000	8,8	47,4	3,5	126	61	**8,0**	39	940	1400	2800
46,78	15953/341	**P821_0070 K202VF0067 MB20**	3500	3100	4000	8,8	47,4	3,5	126	61	**12**	34	940	1400	2800
46,78	15953/341	**P821_0070 K202VF0067 MB20**	3500	3100	4000	8,8	47,4	3,5	126	61	**16**	28	940	1400	2800
46,78	15953/341	**P821_0070 K202VF0067 MB20**	3500	3100	4000	8,8	47,4	3,5	126	61	**24**	17	940	1400	2800
46,78	15953/341	**P821_0070 K202VF0067 MB20**	3500	3100	4000	8,8	47,4	3,5	126	61	**30**	8,7	940	1400	2800
46,78	15953/341	**P821_0070 K202VF0067 MB30**	3500	3100	4000	18	52,8	3,5	128	61	**16**	28	940	1400	2800
46,78	15953/341	**P821_0070 K202VF0067 MB30**	3500	3100	4000	18	52,8	3,5	128	61	**24**	17	940	1400	2800
46,78	15953/341	**P821_0070 K202VF0067 MB30**	3500	3100	4000	18	52,8	3,5	128	61	**32**	5,9	940	1400	2800
49,83	14749/296	**P821_0070 K202VF0071 MB20**	3000	2600	4000	9,0	47,4	3,5	127	63	**8,0**	36	960	1400	2800
49,83	14749/296	**P821_0070 K202VF0071 MB20**	3000	2600	4000	9,0	47,4	3,5	127	63	**12**	31	960	1400	2800
49,83	14749/296	**P821_0070 K202VF0071 MB20**	3000	2600	4000	9,0	47,4	3,5	127	63	**16**	25	960	1400	2800
49,83	14749/296	**P821_0070 K202VF0071 MB20**	3000	2600	4000	9,0	47,4	3,5	127	63	**24**	14	960	1400	2800
49,83	14749/296	**P821_0070 K202VF0071 MB20**	3000	2600	4000	9,0	47,4	3,5	127	63	**30**	5,6	960	1400	2800
49,83	14749/296	**P821_0070 K202VF0071 MB30**	3000	2600	4000	18	52,8	3,5	129	63	**16**	25	960	1400	2800
49,83	14749/296	**P821_0070 K202VF0071 MB30**	3000	2600	4000	18	52,8	3,5	129	63	**24**	14	960	1400	2800
49,83	14749/296	**P821_0070 K202VF0071 MB30**	3000	2600	4000	18	52,8	3,5	129	63	**32**	2,8	960	1400	2800
51,77	21070/407	**P821_0100 K202VF0052 MB20**	3000	2600	4000	9,3	47,4	3,5	129	63	**8,0**	28	700	1200	2400
51,77	21070/407	**P821_0100 K202VF0052 MB20**	3000	2600	4000	9,3	47,4	3,5	129	63	**12**	22	700	1200	2400
51,77	21070/407	**P821_0100 K202VF0052 MB20**	3000	2600	4000	9,3	47,4	3,5	129	63	**16**	17	700	1200	2400
51,77	21070/407	**P821_0100 K202VF0052 MB20**	3000	2600	4000	9,3	47,4	3,5	129	63	**24**	5,7	700	1200	2400
51,77	21070/407	**P821_0100 K202VF0052 MB30**	3000	2600	4000	19	52,8	3,5	131	63	**16**	17	700	1200	2400
51,77	21070/407	**P821_0100 K202VF0052 MB30**	3000	2600	4000	19	52,8	3,5	131	63	**24**	5,7	700	1200	2400
58,78	17458/297	**P821_0070 K202VF0084 MB20**	3500	3100	4000	8,4	47,4	3,5	128	61	**8,0**	29	1000	1400	2800
58,78	17458/297	**P821_0070 K202VF0084 MB20**	3500	3100	4000	8,4	47,4	3,5	128	61	**12**	24	1000	1400	2800
58,78	17458/297	**P821_0070 K202VF0084 MB20**	3500	3100	4000	8,4	47,4	3,5	128	61	**16**	18	1000	1400	2800
58,78	17458/297	**P821_0070 K202VF0084 MB20**	3500	3100	4000	8,4	47,4	3,5	128	61	**24**	6,7	1000	1400	2800
58,78	17458/297	**P821_0070 K202VF0084 MB30**	3500	3100	4000	18	52,8	3,5	129	61	**16**	18	1000	1400	2800
58,78	17458/297	**P821_0070 K202VF0084 MB30**	3500	3100	4000	18	52,8	3,5	129	61	**24**	6,7	1000	1400	2800
60,00	60/1	**P821_0100 K202VF0060 MB20**	3000	2600	4000	9,3	47,4	3,5	130	63	**8,0**	23	700	1200	2400
60,00	60/1	**P821_0100 K202VF0060 MB20**	3000	2600	4000	9,3	47,4	3,5	130	63	**12**	17	700	1200	2400
60,00	60/1	**P821_0100 K202VF0060 MB20**	3000	2600	4000	9,3	47,4	3,5	130	63	**16**	11	700	1200	2400
60,00	60/1	**P821_0100 K202VF0060 MB20**	3000	2600	4000	9,3	47,4	3,5	130	63	**24**	0,3	700	1200	2400
60,00	60/1	**P821_0100 K202VF0060 MB30**	3000	2600	4000	19	52,8	3,5	131	63	**16**	11	700	1200	2400

Planetenwinkelgetriebe **PK** Motoradapter mit Bremse

*Right-Angle Planetary Gear Units **PK** Motor Adapter with Brake*

Réd. planétaires à couple conique **PK** lanterne pour moteur avec frein

STÖBER

Bitte beachten Sie die Hinweise auf Seite PK4! ***Please take notice of the indications on page PK4!*** **Veuillez s. v. p. prendre en considération les observations à la page PK4!**

i	iexakt	Typ	n1MAX DBH [min-1]	n1MAX DBV [min-1]	n1MAX ZB [min-1]	J1 [10-4 kgm2]	G [kg]	Δφ2 [arcmin]	C2 [Nm/ arcmin]	LPA [dB(A)]	M1HN [Nm]	M1MMAX [Nm]	M2N [Nm]	M2B [Nm]	M2NOT [Nm]
P8K2 (M2BMAX=1400 Nm)															
60,00	60/1	**P821_0100 K202VF0060 MB30**	3000	2600	4000	19	52,8	3,5	131	63	**24**	0,3	700	1200	2400
64,33	15953/248	**P821_0070 K202VF0092 MB20**	3500	3100	4000	8,6	47,4	3,5	129	61	**8,0**	26	1000	1400	2800
64,33	15953/248	**P821_0070 K202VF0092 MB20**	3500	3100	4000	8,6	47,4	3,5	129	61	**12**	20	1000	1400	2800
64,33	15953/248	**P821_0070 K202VF0092 MB20**	3500	3100	4000	8,6	47,4	3,5	129	61	**16**	14	1000	1400	2800
64,33	15953/248	**P821_0070 K202VF0092 MB20**	3500	3100	4000	8,6	47,4	3,5	129	61	**24**	3,2	1000	1400	2800
64,33	15953/248	**P821_0070 K202VF0092 MB30**	3500	3100	4000	18	52,8	3,5	130	61	**16**	14	1000	1400	2800
64,33	15953/248	**P821_0070 K202VF0092 MB30**	3500	3100	4000	18	52,8	3,5	130	61	**24**	3,2	1000	1400	2800
66,83	22790/341	**P821_0100 K202VF0067 MB20**	3500	3100	4000	8,7	47,4	3,5	131	61	**8,0**	19	700	1200	2400
66,83	22790/341	**P821_0100 K202VF0067 MB20**	3500	3100	4000	8,7	47,4	3,5	131	61	**12**	14	700	1200	2400
66,83	22790/341	**P821_0100 K202VF0067 MB20**	3500	3100	4000	8,7	47,4	3,5	131	61	**16**	8,0	700	1200	2400
66,83	22790/341	**P821_0100 K202VF0067 MB30**	3500	3100	4000	18	52,8	3,5	132	61	**16**	8,0	700	1200	2400
70,51	20167/286	**P821_0070 K202VF0100 MB20**	3500	3500	4000	8,2	47,4	3,5	129	59	**8,0**	22	1000	1400	2800
70,51	20167/286	**P821_0070 K202VF0100 MB20**	3500	3500	4000	8,2	47,4	3,5	129	59	**12**	17	1000	1400	2800
70,51	20167/286	**P821_0070 K202VF0100 MB20**	3500	3500	4000	8,2	47,4	3,5	129	59	**16**	11	1000	1400	2800
70,51	20167/286	**P821_0070 K202VF0100 MB20**	3500	3500	4000	8,2	47,4	3,5	129	59	**24**	0,0	1000	1400	2800
70,51	20167/286	**P821_0070 K202VF0100 MB30**	3500	3500	4000	18	52,8	3,5	130	59	**16**	11	1000	1400	2800
70,51	20167/286	**P821_0070 K202VF0100 MB30**	3500	3500	4000	18	52,8	3,5	130	59	**24**	0,0	1000	1400	2800
80,82	8729/108	**P821_0070 K202VF0115 MB20**	3500	3100	4000	8,3	47,4	3,5	130	61	**8,0**	18	1000	1400	2800
80,82	8729/108	**P821_0070 K202VF0115 MB20**	3500	3100	4000	8,3	47,4	3,5	130	61	**12**	13	1000	1400	2800
80,82	8729/108	**P821_0070 K202VF0115 MB20**	3500	3100	4000	8,3	47,4	3,5	130	61	**16**	6,9	1000	1400	2800
80,82	8729/108	**P821_0070 K202VF0115 MB30**	3500	3100	4000	18	52,8	3,5	131	61	**16**	6,9	1000	1400	2800
83,97	24940/297	**P821_0100 K202VF0084 MB20**	3500	3100	4000	8,4	47,4	3,5	132	61	**8,0**	13	700	1200	2400
83,97	24940/297	**P821_0100 K202VF0084 MB20**	3500	3100	4000	8,4	47,4	3,5	132	61	**12**	7,4	700	1200	2400
83,97	24940/297	**P821_0100 K202VF0084 MB20**	3500	3100	4000	8,4	47,4	3,5	132	61	**16**	1,8	700	1200	2400
83,97	24940/297	**P821_0100 K202VF0084 MB30**	3500	3100	4000	18	52,8	3,5	133	61	**16**	1,8	700	1200	2400
88,94	3913/44	**P821_0070 K202VF0125 MB20**	3500	3500	4000	8,0	47,4	3,5	130	59	**8,0**	15	1000	1400	2800
88,94	3913/44	**P821_0070 K202VF0125 MB20**	3500	3500	4000	8,0	47,4	3,5	130	59	**12**	9,8	1000	1400	2800
88,94	3913/44	**P821_0070 K202VF0125 MB20**	3500	3500	4000	8,0	47,4	3,5	130	59	**16**	4,2	1000	1400	2800
88,94	3913/44	**P821_0070 K202VF0125 MB30**	3500	3500	4000	17	52,8	3,5	131	59	**16**	4,2	1000	1400	2800
91,90	11395/124	**P821_0100 K202VF0092 MB20**	3500	3100	4000	8,5	47,4	3,5	132	61	**8,0**	11	700	1200	2400
91,90	11395/124	**P821_0100 K202VF0092 MB20**	3500	3100	4000	8,5	47,4	3,5	132	61	**12**	5,3	700	1200	2400
96,96	20167/208	**P821_0070 K202VF0140 MB20**	3500	3500	4000	8,1	47,4	3,5	130	59	**8,0**	13	1000	1400	2800
96,96	20167/208	**P821_0070 K202VF0140 MB20**	3500	3500	4000	8,1	47,4	3,5	130	59	**12**	7,6	1000	1400	2800
96,96	20167/208	**P821_0070 K202VF0140 MB20**	3500	3500	4000	8,1	47,4	3,5	130	59	**16**	2,0	1000	1400	2800
96,96	20167/208	**P821_0070 K202VF0140 MB30**	3500	3500	4000	17	52,8	3,5	131	59	**16**	2,0	1000	1400	2800
115,5	6235/54	**P821_0100 K202VF0115 MB20**	3500	3100	4000	8,3	47,4	3,5	133	61	**8,0**	6,4	700	1200	2400
115,5	6235/54	**P821_0100 K202VF0115 MB20**	3500	3100	4000	8,3	47,4	3,5	133	61	**12**	0,8	700	1200	2400
118,0	20769/176	**P821_0070 K202VF0170 MB20**	3500	3500	4000	7,9	47,4	3,5	131	57	**8,0**	8,9	1000	1400	2800
118,0	20769/176	**P821_0070 K202VF0170 MB20**	3500	3500	4000	7,9	47,4	3,5	131	57	**12**	3,3	1000	1400	2800
122,3	3913/32	**P821_0070 K202VF0175 MB20**	3500	3500	4000	8,0	47,4	3,5	131	59	**8,0**	8,2	1000	1400	2800
122,3	3913/32	**P821_0070 K202VF0175 MB20**	3500	3500	4000	8,0	47,4	3,5	131	59	**12**	2,6	1000	1400	2800
138,5	14405/104	**P821_0100 K202VF0140 MB20**	3500	3500	4000	8,1	47,4	3,5	133	59	**8,0**	3,5	700	1200	2400
142,3	7826/55	**P821_0070 K202VF0200 MB20**	3500	3500	4000	7,8	47,4	3,5	131	57	**8,0**	5,5	1000	1400	2800
162,3	20769/128	**P821_0070 K202VF0230 MB20**	3500	3500	4000	7,8	47,4	3,5	131	57	**8,0**	3,4	1000	1400	2800
174,7	2795/16	**P821_0100 K202VF0175 MB20**	3500	3500	4000	7,9	47,4	3,5	133	59	**8,0**	0,4	700	1200	2400
175,9	1935/11	**P821_0070 K202VF0250 MB20**	3500	3500	4000	7,7	47,4	3,5	131	57	**8,0**	2,3	1000	1400	2800
195,7	3913/20	**P821_0070 K202VF0280 MB20**	3500	3500	4000	7,8	47,4	3,5	132	57	**8,0**	0,9	1000	1400	2800
P8K3 (M2BMAX=1600 Nm)															
12,00	12/1	**P821_0030 K302VF0040 MB20**	2700	2300	3800	15	52,4	4,5	60	66	**8,0**	49	420	420	850
12,00	12/1	**P821_0030 K302VF0040 MB20**	2700	2300	3800	15	52,4	4,5	60	66	**12**	43	420	420	850
12,00	12/1	**P821_0030 K302VF0040 MB20**	2700	2300	3800	15	52,4	4,5	60	66	**16**	37	420	420	850
12,00	12/1	**P821_0030 K302VF0040 MB20**	2700	2300	3800	15	52,4	4,5	60	66	**24**	26	420	420	850
12,00	12/1	**P821_0030 K302VF0040 MB20**	2700	2300	3800	15	52,4	4,5	60	66	**30**	18	420	420	850
12,00	12/1	**P821_0030 K302VF0040 MB30**	2700	2300	3800	26	57,8	4,5	68	66	**16**	100	590	890	1760
12,00	12/1	**P821_0030 K302VF0040 MB30**	2700	2300	3800	26	57,8	4,5	68	66	**24**	120	590	890	2160
12,00	12/1	**P821_0030 K302VF0040 MB30**	2700	2300	3800	26	57,8	4,5	68	66	**32**	110	590	890	2160
12,00	12/1	**P821_0030 K302VF0040 MB30**	2700	2300	3800	26	57,8	4,5	68	66	**45**	90	590	890	2160
12,00	12/1	**P821_0030 K302VF0040 MB30**	2700	2300	3800	26	57,8	4,5	68	66	**90**	27	590	890	2160
16,00	16/1	**P821_0040 K302VF0040 MB20**	2700	2300	3800	14	52,4	4	86	66	**8,0**	49	560	560	1130

Planetenwinkelgetriebe **PK** Motoradapter mit Bremse
*Right-Angle Planetary Gear Units **PK** Motor Adapter with Brake*
Réd. planétaires à couple conique **PK** lanterne pour moteur avec frein

STÖBER

Bitte beachten Sie die Hinweise auf Seite PK4! ***Please take notice of the indications on page PK4!*** **Veuillez s. v. p. prendre en considération les observations à la page PK4!**

i	iexakt	Typ	n1MAX DBH [min-1]	n1MAX DBV [min-1]	n1MAX ZB [min-1]	J1 [10-4 kgm2]	G [kg]	Δφ2 [arcmin]	C2 [Nm/ arcmin]	LPA [dB(A)]	M1HN [Nm]	M1MMAX [Nm]	M2N [Nm]	M2B [Nm]	M2NOT [Nm]
P8K3 (M2BMAX=1600 Nm)															
16,00	16/1	**P821_0040 K302VF0040 MB20**	2700	2300	3800	14	52,4	4	86	66	**12**	43	560	560	1130
16,00	16/1	**P821_0040 K302VF0040 MB20**	2700	2300	3800	14	52,4	4	86	66	**16**	37	560	560	1130
16,00	16/1	**P821_0040 K302VF0040 MB20**	2700	2300	3800	14	52,4	4	86	66	**24**	26	560	560	1130
16,00	16/1	**P821_0040 K302VF0040 MB20**	2700	2300	3800	14	52,4	4	86	66	**30**	18	560	560	1130
16,00	16/1	**P821_0040 K302VF0040 MB30**	2700	2300	3800	24	57,8	4	94	66	**16**	100	790	1190	2330
16,00	16/1	**P821_0040 K302VF0040 MB30**	2700	2300	3800	24	57,8	4	94	66	**24**	120	790	1190	2890
16,00	16/1	**P821_0040 K302VF0040 MB30**	2700	2300	3800	24	57,8	4	94	66	**32**	110	790	1190	2890
16,00	16/1	**P821_0040 K302VF0040 MB30**	2700	2300	3800	24	57,8	4	94	66	**45**	90	790	1190	2890
16,00	16/1	**P821_0040 K302VF0040 MB30**	2700	2300	3800	24	57,8	4	94	66	**90**	27	790	1190	2890
20,00	20/1	**P821_0050 K302VF0040 MB20**	2700	2300	3800	13	52,4	4	105	66	**8,0**	49	710	710	1410
20,00	20/1	**P821_0050 K302VF0040 MB20**	2700	2300	3800	13	52,4	4	105	66	**12**	43	710	710	1410
20,00	20/1	**P821_0050 K302VF0040 MB20**	2700	2300	3800	13	52,4	4	105	66	**16**	37	710	710	1410
20,00	20/1	**P821_0050 K302VF0040 MB20**	2700	2300	3800	13	52,4	4	105	66	**24**	26	710	710	1410
20,00	20/1	**P821_0050 K302VF0040 MB20**	2700	2300	3800	13	52,4	4	105	66	**30**	18	710	710	1410
20,00	20/1	**P821_0050 K302VF0040 MB30**	2700	2300	3800	24	57,8	4	114	66	**16**	110	990	1480	3200
20,00	20/1	**P821_0050 K302VF0040 MB30**	2700	2300	3800	24	57,8	4	114	66	**24**	89	990	1480	2900
20,00	20/1	**P821_0050 K302VF0040 MB30**	2700	2300	3800	24	57,8	4	114	66	**32**	91	990	1480	3200
20,00	20/1	**P821_0050 K302VF0040 MB30**	2700	2300	3800	24	57,8	4	114	66	**45**	60	990	1480	2900
20,00	20/1	**P821_0050 K302VF0040 MB30**	2700	2300	3800	24	57,8	4	114	66	**90**	9,5	990	1480	3200
26,88	215/8	**P821_0050 K302VF0054 MB20**	2700	2300	3800	11	52,4	4	116	66	**8,0**	49	950	950	1900
26,88	215/8	**P821_0050 K302VF0054 MB20**	2700	2300	3800	11	52,4	4	116	66	**12**	43	950	950	1900
26,88	215/8	**P821_0050 K302VF0054 MB20**	2700	2300	3800	11	52,4	4	116	66	**16**	37	950	950	1900
26,88	215/8	**P821_0050 K302VF0054 MB20**	2700	2300	3800	11	52,4	4	116	66	**24**	26	950	950	1900
26,88	215/8	**P821_0050 K302VF0054 MB20**	2700	2300	3800	11	52,4	4	116	66	**30**	18	950	950	1900
26,88	215/8	**P821_0050 K302VF0054 MB30**	2700	2300	3800	20	57,8	4	121	66	**16**	69	1000	1600	2900
26,88	215/8	**P821_0050 K302VF0054 MB30**	2700	2300	3800	20	57,8	4	121	66	**24**	58	1000	1600	2900
26,88	215/8	**P821_0050 K302VF0054 MB30**	2700	2300	3800	20	57,8	4	121	66	**32**	53	1000	1600	3110
26,88	215/8	**P821_0050 K302VF0054 MB30**	2700	2300	3800	20	57,8	4	121	66	**45**	28	1000	1600	2900
30,00	30/1	**P821_0050 K302VF0060 MB20**	2700	2300	3800	11	52,4	4	119	66	**8,0**	49	1000	1060	2120
30,00	30/1	**P821_0050 K302VF0060 MB20**	2700	2300	3800	11	52,4	4	119	66	**12**	43	1000	1060	2120
30,00	30/1	**P821_0050 K302VF0060 MB20**	2700	2300	3800	11	52,4	4	119	66	**16**	37	1000	1060	2120
30,00	30/1	**P821_0050 K302VF0060 MB20**	2700	2300	3800	11	52,4	4	119	66	**24**	26	1000	1060	2120
30,00	30/1	**P821_0050 K302VF0060 MB20**	2700	2300	3800	11	52,4	4	119	66	**30**	18	1000	1060	2120
30,00	30/1	**P821_0050 K302VF0060 MB30**	2700	2300	3800	22	57,8	4	123	66	**16**	59	1000	1600	2900
30,00	30/1	**P821_0050 K302VF0060 MB30**	2700	2300	3800	22	57,8	4	123	66	**24**	57	1000	1600	3200
30,00	30/1	**P821_0050 K302VF0060 MB30**	2700	2300	3800	22	57,8	4	123	66	**32**	37	1000	1600	2900
30,00	30/1	**P821_0050 K302VF0060 MB30**	2700	2300	3800	22	57,8	4	123	66	**45**	27	1000	1600	3200
36,96	2365/64	**P821_0050 K302VF0074 MB20**	2700	2300	3800	10	52,4	4	123	66	**8,0**	49	1000	1300	2610
36,96	2365/64	**P821_0050 K302VF0074 MB20**	2700	2300	3800	10	52,4	4	123	66	**12**	43	1000	1300	2610
36,96	2365/64	**P821_0050 K302VF0074 MB20**	2700	2300	3800	10	52,4	4	123	66	**16**	37	1000	1300	2610
36,96	2365/64	**P821_0050 K302VF0074 MB20**	2700	2300	3800	10	52,4	4	123	66	**24**	26	1000	1300	2610
36,96	2365/64	**P821_0050 K302VF0074 MB20**	2700	2300	3800	10	52,4	4	123	66	**30**	18	1000	1300	2610
36,96	2365/64	**P821_0050 K302VF0074 MB30**	2700	2300	3800	20	57,8	4	126	66	**16**	44	1000	1600	2900
36,96	2365/64	**P821_0050 K302VF0074 MB30**	2700	2300	3800	20	57,8	4	126	66	**24**	40	1000	1600	3200
36,96	2365/64	**P821_0050 K302VF0074 MB30**	2700	2300	3800	20	57,8	4	126	66	**32**	22	1000	1600	2900
36,96	2365/64	**P821_0050 K302VF0074 MB30**	2700	2300	3800	20	57,8	4	126	66	**45**	10	1000	1600	3200
46,34	5375/116	**P821_0050 K302VF0093 MB20**	3200	2800	4000	9,6	52,4	4	126	64	**8,0**	42	1000	1600	2900
46,34	5375/116	**P821_0050 K302VF0093 MB20**	3200	2800	4000	9,6	52,4	4	126	64	**12**	36	1000	1600	2900
46,34	5375/116	**P821_0050 K302VF0093 MB20**	3200	2800	4000	9,6	52,4	4	126	64	**16**	36	1000	1600	3200
46,34	5375/116	**P821_0050 K302VF0093 MB20**	3200	2800	4000	9,6	52,4	4	126	64	**24**	19	1000	1600	2900
46,34	5375/116	**P821_0050 K302VF0093 MB20**	3200	2800	4000	9,6	52,4	4	126	64	**30**	11	1000	1600	2900
46,34	5375/116	**P821_0050 K302VF0093 MB30**	3200	2800	4000	19	57,8	4	128	64	**16**	31	1000	1600	2900
46,34	5375/116	**P821_0050 K302VF0093 MB30**	3200	2800	4000	19	57,8	4	128	64	**24**	25	1000	1600	3200
46,34	5375/116	**P821_0050 K302VF0093 MB30**	3200	2800	4000	19	57,8	4	128	64	**32**	8,2	1000	1600	2900
58,05	1161/20	**P821_0050 K302VF0115 MB20**	3200	2800	4000	9,0	52,4	4	128	64	**8,0**	31	1000	1600	2900
58,05	1161/20	**P821_0050 K302VF0115 MB20**	3200	2800	4000	9,0	52,4	4	128	64	**12**	30	1000	1600	3200
58,05	1161/20	**P821_0050 K302VF0115 MB20**	3200	2800	4000	9,0	52,4	4	128	64	**16**	20	1000	1600	2900
58,05	1161/20	**P821_0050 K302VF0115 MB20**	3200	2800	4000	9,0	52,4	4	128	64	**24**	13	1000	1600	3200
58,05	1161/20	**P821_0050 K302VF0115 MB20**	3200	2800	4000	9,0	52,4	4	128	64	**30**	0,3	1000	1600	2900
58,05	1161/20	**P821_0050 K302VF0115 MB30**	3200	2800	4000	18	57,8	4	129	64	**16**	20	1000	1600	2900
58,05	1161/20	**P821_0050 K302VF0115 MB30**	3200	2800	4000	18	57,8	4	129	64	**24**	13	1000	1600	3200
58,05	1161/20	**P821_0050 K302VF0115 MB30**	3200	2800	4000	18	57,8	4	129	64	**32**	1,9	1000	1600	3200

Planetenwinkelgetriebe **PK** Motoradapter mit Bremse
*Right-Angle Planetary Gear Units **PK** Motor Adapter with Brake*
Réd. planétaires à couple conique **PK** lanterne pour moteur avec frein

STÖBER

Bitte beachten Sie die Hinweise auf Seite PK4! ***Please take notice of the indications on page PK4!*** **Veuillez s. v. p. prendre en considération les observations à la page PK4!**

i	iexakt	Typ	n1MAX DBH [min-1]	n1MAX DBV [min-1]	n1MAX ZB [min-1]	J1 [10-4 kgm2]	G [kg]	Δφ2 [arcmin]	C2 [Nm/ arcmin]	LPA [dB(A)]	M1HN [Nm]	M1MMAX [Nm]	M2N [Nm]	M2B [Nm]	M2NOT [Nm]
P8K3 (M2BMAX=1600 Nm)															
69,68	7525/108	**P821_0050 K302VF0140 MB20**	3500	3100	4000	8,7	52,4	4	129	62	**8,0**	28	1000	1600	3200
69,68	7525/108	**P821_0050 K302VF0140 MB20**	3500	3100	4000	8,7	52,4	4	129	62	**12**	18	1000	1600	2900
69,68	7525/108	**P821_0050 K302VF0140 MB20**	3500	3100	4000	8,7	52,4	4	129	62	**16**	16	1000	1600	3200
69,68	7525/108	**P821_0050 K302VF0140 MB20**	3500	3100	4000	8,7	52,4	4	129	62	**24**	5,3	1000	1600	3200
69,68	7525/108	**P821_0050 K302VF0140 MB30**	3500	3100	4000	18	57,8	4	130	62	**16**	16	1000	1600	3200
69,68	7525/108	**P821_0050 K302VF0140 MB30**	3500	3100	4000	18	57,8	4	130	62	**24**	1,6	1000	1600	2900
86,47	7955/92	**P821_0050 K302VF0175 MB20**	3500	3100	4000	8,4	52,4	4	130	62	**8,0**	17	1000	1600	2900
86,47	7955/92	**P821_0050 K302VF0175 MB20**	3500	3100	4000	8,4	52,4	4	130	62	**12**	12	1000	1600	2900
86,47	7955/92	**P821_0050 K302VF0175 MB20**	3500	3100	4000	8,4	52,4	4	130	62	**16**	8,9	1000	1600	3200
86,47	7955/92	**P821_0050 K302VF0175 MB30**	3500	3100	4000	18	57,8	4	131	62	**16**	6,0	1000	1600	2900
116,5	2795/24	**P821_0050 K302VF0230 MB20**	3500	3500	4000	8,1	52,4	4	131	60	**8,0**	12	1000	1600	3200
116,5	2795/24	**P821_0050 K302VF0230 MB20**	3500	3500	4000	8,1	52,4	4	131	60	**12**	6,5	1000	1600	3200
116,5	2795/24	**P821_0050 K302VF0230 MB20**	3500	3500	4000	8,1	52,4	4	131	60	**16**	0,9	1000	1600	3200
116,5	2795/24	**P821_0050 K302VF0230 MB30**	3500	3500	4000	17	57,8	4	131	60	**16**	0,9	1000	1600	3200
139,4	17845/128	**P821_0050 K302VF0280 MB20**	3500	3500	4000	8,0	52,4	4	131	60	**8,0**	6,4	1000	1600	2900
139,4	17845/128	**P821_0050 K302VF0280 MB20**	3500	3500	4000	8,0	52,4	4	131	60	**12**	2,6	1000	1600	3200
173,7	4515/26	**P821_0050 K302VF0350 MB20**	3500	3500	4000	7,8	52,4	4	131	60	**8,0**	2,9	1000	1600	2900
231,1	1849/8	**P821_0050 K302VF0460 MB20**	3500	3500	4000	7,7	52,4	4	132	60	**8,0**	0,5	1000	1600	3200
P9K4 (M2BMAX=2700 Nm)															
28,00	28/1	**P921_0070 K402VF0040 MB20**	2600	2200	3500	18	87,8	3,5	214	69	**8,0**	49	990	990	1980
28,00	28/1	**P921_0070 K402VF0040 MB20**	2600	2200	3500	18	87,8	3,5	214	69	**12**	43	990	990	1980
28,00	28/1	**P921_0070 K402VF0040 MB20**	2600	2200	3500	18	87,8	3,5	214	69	**16**	37	990	990	1980
28,00	28/1	**P921_0070 K402VF0040 MB20**	2600	2200	3500	18	87,8	3,5	214	69	**24**	26	990	990	1980
28,00	28/1	**P921_0070 K402VF0040 MB20**	2600	2200	3500	18	87,8	3,5	214	69	**30**	18	990	990	1980
28,00	28/1	**P921_0070 K402VF0040 MB30**	2600	2200	3500	29	93,2	3,5	232	69	**16**	140	2000	2630	5270
28,00	28/1	**P921_0070 K402VF0040 MB30**	2600	2200	3500	29	93,2	3,5	232	69	**24**	130	2000	2630	5270
28,00	28/1	**P921_0070 K402VF0040 MB30**	2600	2200	3500	29	93,2	3,5	232	69	**32**	110	2000	2630	5270
28,00	28/1	**P921_0070 K402VF0040 MB30**	2600	2200	3500	29	93,2	3,5	232	69	**45**	96	2000	2630	5270
28,00	28/1	**P921_0070 K402VF0040 MB30**	2600	2200	3500	29	93,2	3,5	232	69	**90**	33	2000	2630	5270
28,00	28/1	**P921_0070 K402VF0040 MB40**	2600	2200	3000	78	104,9	3,5	239	69	**50**	93	2000	2700	5400
28,00	28/1	**P921_0070 K402VF0040 MB40**	2600	2200	3000	78	104,9	3,5	239	69	**72**	62	2000	2700	5400
28,00	28/1	**P921_0070 K402VF0040 MB40**	2600	2200	3000	78	104,9	3,5	239	69	**100**	23	2000	2700	5400
30,55	336/11	**P921_0070 K402VF0044 MB20**	2600	2200	3500	17	87,8	3,5	222	69	**8,0**	49	1080	1080	2160
30,55	336/11	**P921_0070 K402VF0044 MB20**	2600	2200	3500	17	87,8	3,5	222	69	**12**	43	1080	1080	2160
30,55	336/11	**P921_0070 K402VF0044 MB20**	2600	2200	3500	17	87,8	3,5	222	69	**16**	37	1080	1080	2160
30,55	336/11	**P921_0070 K402VF0044 MB20**	2600	2200	3500	17	87,8	3,5	222	69	**24**	26	1080	1080	2160
30,55	336/11	**P921_0070 K402VF0044 MB20**	2600	2200	3500	17	87,8	3,5	222	69	**30**	18	1080	1080	2160
30,55	336/11	**P921_0070 K402VF0044 MB30**	2600	2200	3500	27	93,2	3,5	237	69	**16**	130	2000	2700	5400
30,55	336/11	**P921_0070 K402VF0044 MB30**	2600	2200	3500	27	93,2	3,5	237	69	**24**	120	2000	2700	5400
30,55	336/11	**P921_0070 K402VF0044 MB30**	2600	2200	3500	27	93,2	3,5	237	69	**32**	100	2000	2700	5400
30,55	336/11	**P921_0070 K402VF0044 MB30**	2600	2200	3500	27	93,2	3,5	237	69	**45**	87	2000	2700	5400
30,55	336/11	**P921_0070 K402VF0044 MB30**	2600	2200	3500	27	93,2	3,5	237	69	**90**	24	2000	2700	5400
30,55	336/11	**P921_0070 K402VF0044 MB40**	2600	2200	3000	77	104,9	3,5	244	69	**50**	80	2000	2700	5400
30,55	336/11	**P921_0070 K402VF0044 MB40**	2600	2200	3000	77	104,9	3,5	244	69	**72**	49	2000	2700	5400
30,55	336/11	**P921_0070 K402VF0044 MB40**	2600	2200	3000	77	104,9	3,5	244	69	**100**	9,6	2000	2700	5400
37,95	12943/341	**P921_0070 K402VF0054 MB20**	2600	2200	3500	14	87,8	3,5	237	69	**8,0**	49	1340	1340	2680
37,95	12943/341	**P921_0070 K402VF0054 MB20**	2600	2200	3500	14	87,8	3,5	237	69	**12**	43	1340	1340	2680
37,95	12943/341	**P921_0070 K402VF0054 MB20**	2600	2200	3500	14	87,8	3,5	237	69	**16**	37	1340	1340	2680
37,95	12943/341	**P921_0070 K402VF0054 MB20**	2600	2200	3500	14	87,8	3,5	237	69	**24**	26	1340	1340	2680
37,95	12943/341	**P921_0070 K402VF0054 MB20**	2600	2200	3500	14	87,8	3,5	237	69	**30**	18	1340	1340	2680
37,95	12943/341	**P921_0070 K402VF0054 MB30**	2600	2200	3500	25	93,2	3,5	248	69	**16**	98	2000	2700	5400
37,95	12943/341	**P921_0070 K402VF0054 MB30**	2600	2200	3500	25	93,2	3,5	248	69	**24**	87	2000	2700	5400
37,95	12943/341	**P921_0070 K402VF0054 MB30**	2600	2200	3500	25	93,2	3,5	248	69	**32**	76	2000	2700	5400
37,95	12943/341	**P921_0070 K402VF0054 MB30**	2600	2200	3500	25	93,2	3,5	248	69	**45**	57	2000	2700	5400
37,95	12943/341	**P921_0070 K402VF0054 MB40**	2600	2200	3000	74	104,9	3,5	253	69	**50**	50	2000	2700	5400
37,95	12943/341	**P921_0070 K402VF0054 MB40**	2600	2200	3000	74	104,9	3,5	253	69	**72**	20	2000	2700	5400
42,00	42/1	**P921_0070 K402VF0060 MB20**	2600	2200	3500	15	87,8	3,5	242	69	**8,0**	49	1480	1480	2960
42,00	42/1	**P921_0070 K402VF0060 MB20**	2600	2200	3500	15	87,8	3,5	242	69	**12**	43	1480	1480	2960
42,00	42/1	**P921_0070 K402VF0060 MB20**	2600	2200	3500	15	87,8	3,5	242	69	**16**	37	1480	1480	2960

STÖBER

Bitte beachten Sie die Hinweise auf Seite PK4! ***Please take notice of the indications on page PK4!*** **Veuillez s. v. p. prendre en considération les observations à la page PK4!**

i	iexakt	Typ	n_{1MAX} DBH [min⁻¹]	n_{1MAX} DBV [min⁻¹]	n_{1MAX} ZB [min⁻¹]	J_1 [10⁻⁴ kgm²]	G [kg]	$\Delta\varphi_2$ [arcmin]	C_2 [Nm/arcmin]	L_{PA} [dB(A)]	M_{1HN} [Nm]	M_{1MMAX} [Nm]	M_{2N} [Nm]	M_{2B} [Nm]	M_{2NOT} [Nm]
P9K4 (M_{2BMAX}=2700 Nm)															
42,00	42/1	**P921_0070 K402VF0060 MB20**	2600	2200	3500	15	87,8	3,5	242	69	**24**	26	1480	1480	2960
42,00	42/1	**P921_0070 K402VF0060 MB20**	2600	2200	3500	15	87,8	3,5	242	69	**30**	18	1480	1480	2960
42,00	42/1	**P921_0070 K402VF0060 MB30**	2600	2200	3500	25	93,2	3,5	252	69	**16**	86	2000	2700	5400
42,00	42/1	**P921_0070 K402VF0060 MB30**	2600	2200	3500	25	93,2	3,5	252	69	**24**	75	2000	2700	5400
42,00	42/1	**P921_0070 K402VF0060 MB30**	2600	2200	3500	25	93,2	3,5	252	69	**32**	64	2000	2700	5400
42,00	42/1	**P921_0070 K402VF0060 MB30**	2600	2200	3500	25	93,2	3,5	252	69	**45**	46	2000	2700	5400
42,00	42/1	**P921_0070 K402VF0060 MB40**	2600	2200	3000	75	104,9	3,5	256	69	**50**	39	2000	2700	5400
42,00	42/1	**P921_0070 K402VF0060 MB40**	2600	2200	3000	75	104,9	3,5	256	69	**72**	8,0	2000	2700	5400
47,03	1505/32	**P921_0070 K402VF0067 MB20**	3000	2600	4000	12	87,8	3,5	248	67	**8,0**	49	1660	1660	3320
47,03	1505/32	**P921_0070 K402VF0067 MB20**	3000	2600	4000	12	87,8	3,5	248	67	**12**	43	1660	1660	3320
47,03	1505/32	**P921_0070 K402VF0067 MB20**	3000	2600	4000	12	87,8	3,5	248	67	**16**	37	1660	1660	3320
47,03	1505/32	**P921_0070 K402VF0067 MB20**	3000	2600	4000	12	87,8	3,5	248	67	**24**	26	1660	1660	3320
47,03	1505/32	**P921_0070 K402VF0067 MB20**	3000	2600	4000	12	87,8	3,5	248	67	**30**	18	1660	1660	3320
47,03	1505/32	**P921_0070 K402VF0067 MB30**	3000	2600	4000	23	93,2	3,5	256	67	**16**	75	2000	2700	5400
47,03	1505/32	**P921_0070 K402VF0067 MB30**	3000	2600	4000	23	93,2	3,5	256	67	**24**	64	2000	2700	5400
47,03	1505/32	**P921_0070 K402VF0067 MB30**	3000	2600	4000	23	93,2	3,5	256	67	**32**	52	2000	2700	5400
47,03	1505/32	**P921_0070 K402VF0067 MB30**	3000	2600	4000	23	93,2	3,5	256	67	**45**	34	2000	2700	5400
47,03	1505/32	**P921_0070 K402VF0067 MB40**	3000	2600	3000	72	104,9	3,5	259	67	**50**	27	2000	2700	5400
52,19	12943/248	**P921_0070 K402VF0075 MB20**	2600	2200	3500	13	87,8	3,5	252	69	**8,0**	49	1840	1840	3680
52,19	12943/248	**P921_0070 K402VF0075 MB20**	2600	2200	3500	13	87,8	3,5	252	69	**12**	43	1840	1840	3680
52,19	12943/248	**P921_0070 K402VF0075 MB20**	2600	2200	3500	13	87,8	3,5	252	69	**16**	37	1840	1840	3680
52,19	12943/248	**P921_0070 K402VF0075 MB20**	2600	2200	3500	13	87,8	3,5	252	69	**24**	26	1840	1840	3680
52,19	12943/248	**P921_0070 K402VF0075 MB20**	2600	2200	3500	13	87,8	3,5	252	69	**30**	18	1840	1840	3680
52,19	12943/248	**P921_0070 K402VF0075 MB30**	2600	2200	3500	23	93,2	3,5	258	69	**16**	65	2000	2700	5400
52,19	12943/248	**P921_0070 K402VF0075 MB30**	2600	2200	3500	23	93,2	3,5	258	69	**24**	54	2000	2700	5400
52,19	12943/248	**P921_0070 K402VF0075 MB30**	2600	2200	3500	23	93,2	3,5	258	69	**32**	43	2000	2700	5400
52,19	12943/248	**P921_0070 K402VF0075 MB30**	2600	2200	3500	23	93,2	3,5	258	69	**45**	25	2000	2700	5400
52,19	12943/248	**P921_0070 K402VF0075 MB40**	2600	2200	3000	73	104,9	3,5	261	69	**50**	18	2000	2700	5400
58,64	645/11	**P921_0070 K402VF0084 MB20**	3000	2600	4000	11	87,8	3,5	255	67	**8,0**	49	2000	2070	4140
58,64	645/11	**P921_0070 K402VF0084 MB20**	3000	2600	4000	11	87,8	3,5	255	67	**12**	43	2000	2070	4140
58,64	645/11	**P921_0070 K402VF0084 MB20**	3000	2600	4000	11	87,8	3,5	255	67	**16**	37	2000	2070	4140
58,64	645/11	**P921_0070 K402VF0084 MB20**	3000	2600	4000	11	87,8	3,5	255	67	**24**	26	2000	2070	4140
58,64	645/11	**P921_0070 K402VF0084 MB20**	3000	2600	4000	11	87,8	3,5	255	67	**30**	18	2000	2070	4140
58,64	645/11	**P921_0070 K402VF0084 MB30**	3000	2600	4000	21	93,2	3,5	261	67	**16**	56	2000	2700	5400
58,64	645/11	**P921_0070 K402VF0084 MB30**	3000	2600	4000	21	93,2	3,5	261	67	**24**	44	2000	2700	5400
58,64	645/11	**P921_0070 K402VF0084 MB30**	3000	2600	4000	21	93,2	3,5	261	67	**32**	33	2000	2700	5400
58,64	645/11	**P921_0070 K402VF0084 MB30**	3000	2600	4000	21	93,2	3,5	261	67	**45**	15	2000	2700	5400
58,64	645/11	**P921_0070 K402VF0084 MB40**	3000	2600	3000	71	104,9	3,5	263	67	**50**	7,9	2000	2700	5400
64,67	16555/256	**P921_0070 K402VF0092 MB20**	3000	2600	4000	11	87,8	3,5	258	67	**8,0**	49	2000	2280	4560
64,67	16555/256	**P921_0070 K402VF0092 MB20**	3000	2600	4000	11	87,8	3,5	258	67	**12**	43	2000	2280	4560
64,67	16555/256	**P921_0070 K402VF0092 MB20**	3000	2600	4000	11	87,8	3,5	258	67	**16**	37	2000	2280	4560
64,67	16555/256	**P921_0070 K402VF0092 MB20**	3000	2600	4000	11	87,8	3,5	258	67	**24**	26	2000	2280	4560
64,67	16555/256	**P921_0070 K402VF0092 MB20**	3000	2600	4000	11	87,8	3,5	258	67	**30**	18	2000	2280	4560
64,67	16555/256	**P921_0070 K402VF0092 MB30**	3000	2600	4000	22	93,2	3,5	263	67	**16**	48	2000	2700	5400
64,67	16555/256	**P921_0070 K402VF0092 MB30**	3000	2600	4000	22	93,2	3,5	263	67	**24**	37	2000	2700	5400
64,67	16555/256	**P921_0070 K402VF0092 MB30**	3000	2600	4000	22	93,2	3,5	263	67	**32**	26	2000	2700	5400
64,67	16555/256	**P921_0070 K402VF0092 MB30**	3000	2600	4000	22	93,2	3,5	263	67	**45**	7,7	2000	2700	5400
64,67	16555/256	**P921_0070 K402VF0092 MB40**	3000	2600	3000	71	104,9	3,5	264	67	**50**	0,7	2000	2700	5400
70,69	9331/132	**P921_0070 K402VF0100 MB20**	3400	3000	4000	10,0	87,8	3,5	260	65	**8,0**	49	2000	2490	4990
70,69	9331/132	**P921_0070 K402VF0100 MB20**	3400	3000	4000	10,0	87,8	3,5	260	65	**12**	43	2000	2490	4990
70,69	9331/132	**P921_0070 K402VF0100 MB20**	3400	3000	4000	10,0	87,8	3,5	260	65	**16**	37	2000	2490	4990
70,69	9331/132	**P921_0070 K402VF0100 MB20**	3400	3000	4000	10,0	87,8	3,5	260	65	**24**	26	2000	2490	4990
70,69	9331/132	**P921_0070 K402VF0100 MB20**	3400	3000	4000	10,0	87,8	3,5	260	65	**30**	18	2000	2490	4990
70,69	9331/132	**P921_0070 K402VF0100 MB30**	3400	3000	4000	21	93,2	3,5	264	65	**16**	42	2000	2700	5400
70,69	9331/132	**P921_0070 K402VF0100 MB30**	3400	3000	4000	21	93,2	3,5	264	65	**24**	31	2000	2700	5400
70,69	9331/132	**P921_0070 K402VF0100 MB30**	3400	3000	4000	21	93,2	3,5	264	65	**32**	20	2000	2700	5400
70,69	9331/132	**P921_0070 K402VF0100 MB30**	3400	3000	4000	21	93,2	3,5	264	65	**45**	1,6	2000	2700	5400
80,63	645/8	**P921_0070 K402VF0115 MB20**	3000	2600	4000	10	87,8	3,5	263	67	**8,0**	45	2000	2700	5400
80,63	645/8	**P921_0070 K402VF0115 MB20**	3000	2600	4000	10	87,8	3,5	263	67	**12**	40	2000	2700	5400
80,63	645/8	**P921_0070 K402VF0115 MB20**	3000	2600	4000	10	87,8	3,5	263	67	**16**	34	2000	2700	5400
80,63	645/8	**P921_0070 K402VF0115 MB20**	3000	2600	4000	10	87,8	3,5	263	67	**24**	23	2000	2700	5400
80,63	645/8	**P921_0070 K402VF0115 MB20**	3000	2600	4000	10	87,8	3,5	263	67	**30**	15	2000	2700	5400

Planetenwinkelgetriebe **PK** Motoradapter mit Bremse

*Right-Angle Planetary Gear Units **PK** Motor Adapter with Brake*

Réd. planétaires à couple conique **PK** lanterne pour moteur avec frein

STÖBER

Bitte beachten Sie die Hinweise auf Seite PK4! ***Please take notice of the indications on page PK4!*** **Veuillez s. v. p. prendre en considération les observations à la page PK4!**

i	iexakt	Typ	n1MAX DBH [min-1]	n1MAX DBV [min-1]	n1MAX ZB [min-1]	J1 [10-4 kgm2]	G [kg]	Δφ2 [arcmin]	C2 [Nm/ arcmin]	LPA [dB(A)]	M1HN [Nm]	M1MMAX [Nm]	M2N [Nm]	M2B [Nm]	M2NOT [Nm]
P9K4 (M2BMAX=2700 Nm)															
80,63	645/8	**P921_0070 K402VF0115 MB30**	3000	2600	4000	21	93,2	3,5	265	67	**16**	34	2000	2700	5400
80,63	645/8	**P921_0070 K402VF0115 MB30**	3000	2600	4000	21	93,2	3,5	265	67	**24**	23	2000	2700	5400
80,63	645/8	**P921_0070 K402VF0115 MB30**	3000	2600	4000	21	93,2	3,5	265	67	**32**	12	2000	2700	5400
88,61	2924/33	**P921_0070 K402VF0125 MB20**	3400	3000	4000	9,2	87,8	3,5	264	65	**8,0**	40	2000	2700	5400
88,61	2924/33	**P921_0070 K402VF0125 MB20**	3400	3000	4000	9,2	87,8	3,5	264	65	**12**	35	2000	2700	5400
88,61	2924/33	**P921_0070 K402VF0125 MB20**	3400	3000	4000	9,2	87,8	3,5	264	65	**16**	29	2000	2700	5400
88,61	2924/33	**P921_0070 K402VF0125 MB20**	3400	3000	4000	9,2	87,8	3,5	264	65	**24**	18	2000	2700	5400
88,61	2924/33	**P921_0070 K402VF0125 MB20**	3400	3000	4000	9,2	87,8	3,5	264	65	**30**	9,6	2000	2700	5400
88,61	2924/33	**P921_0070 K402VF0125 MB30**	3400	3000	4000	20	93,2	3,5	266	65	**16**	29	2000	2700	5400
88,61	2924/33	**P921_0070 K402VF0125 MB30**	3400	3000	4000	20	93,2	3,5	266	65	**24**	18	2000	2700	5400
88,61	2924/33	**P921_0070 K402VF0125 MB30**	3400	3000	4000	20	93,2	3,5	266	65	**32**	6,8	2000	2700	5400
97,20	9331/96	**P921_0070 K402VF0140 MB20**	3400	3000	4000	9,6	87,8	3,5	265	65	**8,0**	36	2000	2700	5400
97,20	9331/96	**P921_0070 K402VF0140 MB20**	3400	3000	4000	9,6	87,8	3,5	265	65	**12**	30	2000	2700	5400
97,20	9331/96	**P921_0070 K402VF0140 MB20**	3400	3000	4000	9,6	87,8	3,5	265	65	**16**	25	2000	2700	5400
97,20	9331/96	**P921_0070 K402VF0140 MB20**	3400	3000	4000	9,6	87,8	3,5	265	65	**24**	13	2000	2700	5400
97,20	9331/96	**P921_0070 K402VF0140 MB20**	3400	3000	4000	9,6	87,8	3,5	265	65	**30**	5,0	2000	2700	5400
97,20	9331/96	**P921_0070 K402VF0140 MB30**	3400	3000	4000	20	93,2	3,5	267	65	**16**	25	2000	2700	5400
97,20	9331/96	**P921_0070 K402VF0140 MB30**	3400	3000	4000	20	93,2	3,5	267	65	**24**	13	2000	2700	5400
97,20	9331/96	**P921_0070 K402VF0140 MB30**	3400	3000	4000	20	93,2	3,5	267	65	**32**	2,2	2000	2700	5400
118,6	3913/33	**P921_0070 K402VF0170 MB20**	3500	3300	4000	8,6	87,8	3,5	267	63	**8,0**	27	2000	2700	5400
118,6	3913/33	**P921_0070 K402VF0170 MB20**	3500	3300	4000	8,6	87,8	3,5	267	63	**12**	22	2000	2700	5400
118,6	3913/33	**P921_0070 K402VF0170 MB20**	3500	3300	4000	8,6	87,8	3,5	267	63	**16**	16	2000	2700	5400
118,6	3913/33	**P921_0070 K402VF0170 MB20**	3500	3300	4000	8,6	87,8	3,5	267	63	**24**	4,9	2000	2700	5400
118,6	3913/33	**P921_0070 K402VF0170 MB30**	3500	3300	4000	19	93,2	3,5	268	63	**16**	16	2000	2700	5400
118,6	3913/33	**P921_0070 K402VF0170 MB30**	3500	3300	4000	19	93,2	3,5	268	63	**24**	4,9	2000	2700	5400
121,8	731/6	**P921_0070 K402VF0175 MB20**	3400	3000	4000	9,0	87,8	3,5	267	65	**8,0**	26	2000	2700	5400
121,8	731/6	**P921_0070 K402VF0175 MB20**	3400	3000	4000	9,0	87,8	3,5	267	65	**12**	21	2000	2700	5400
121,8	731/6	**P921_0070 K402VF0175 MB20**	3400	3000	4000	9,0	87,8	3,5	267	65	**16**	15	2000	2700	5400
121,8	731/6	**P921_0070 K402VF0175 MB20**	3400	3000	4000	9,0	87,8	3,5	267	65	**24**	3,9	2000	2700	5400
121,8	731/6	**P921_0070 K402VF0175 MB30**	3400	3000	4000	20	93,2	3,5	268	65	**16**	15	2000	2700	5400
121,8	731/6	**P921_0070 K402VF0175 MB30**	3400	3000	4000	20	93,2	3,5	268	65	**24**	3,9	2000	2700	5400
141,4	9331/66	**P921_0070 K402VF0200 MB20**	3500	3300	4000	8,3	87,8	3,5	268	63	**8,0**	21	2000	2700	5400
141,4	9331/66	**P921_0070 K402VF0200 MB20**	3500	3300	4000	8,3	87,8	3,5	268	63	**12**	16	2000	2700	5400
141,4	9331/66	**P921_0070 K402VF0200 MB20**	3500	3300	4000	8,3	87,8	3,5	268	63	**16**	9,9	2000	2700	5400
141,4	9331/66	**P921_0070 K402VF0200 MB30**	3500	3300	4000	18	93,2	3,5	269	63	**16**	9,9	2000	2700	5400
163,0	3913/24	**P921_0070 K402VF0230 MB20**	3500	3300	4000	8,5	87,8	3,5	269	63	**8,0**	17	2000	2700	5400
163,0	3913/24	**P921_0070 K402VF0230 MB20**	3500	3300	4000	8,5	87,8	3,5	269	63	**12**	11	2000	2700	5400
163,0	3913/24	**P921_0070 K402VF0230 MB20**	3500	3300	4000	8,5	87,8	3,5	269	63	**16**	5,6	2000	2700	5400
163,0	3913/24	**P921_0070 K402VF0230 MB30**	3500	3300	4000	19	93,2	3,5	270	63	**16**	5,6	2000	2700	5400
177,0	29197/165	**P921_0070 K402VF0250 MB20**	3500	3300	4000	8,1	87,8	3,5	269	63	**8,0**	15	2000	2700	5400
177,0	29197/165	**P921_0070 K402VF0250 MB20**	3500	3300	4000	8,1	87,8	3,5	269	63	**12**	9,0	2000	2700	5400
177,0	29197/165	**P921_0070 K402VF0250 MB20**	3500	3300	4000	8,1	87,8	3,5	269	63	**16**	3,4	2000	2700	5400
177,0	29197/165	**P921_0070 K402VF0250 MB30**	3500	3300	4000	17	93,2	3,5	270	63	**16**	3,4	2000	2700	5400
194,4	9331/48	**P921_0070 K402VF0280 MB20**	3500	3300	4000	8,2	87,8	3,5	269	63	**8,0**	12	2000	2700	5400
194,4	9331/48	**P921_0070 K402VF0280 MB20**	3500	3300	4000	8,2	87,8	3,5	269	63	**12**	6,7	2000	2700	5400
194,4	9331/48	**P921_0070 K402VF0280 MB20**	3500	3300	4000	8,2	87,8	3,5	269	63	**16**	1,1	2000	2700	5400
194,4	9331/48	**P921_0070 K402VF0280 MB30**	3500	3300	4000	18	93,2	3,5	270	63	**16**	1,1	2000	2700	5400
235,7	33712/143	**P921_0070 K402VF0340 MB20**	3500	3300	4000	7,9	87,8	3,5	270	63	**8,0**	8,2	2000	2700	5400
235,7	33712/143	**P921_0070 K402VF0340 MB20**	3500	3300	4000	7,9	87,8	3,5	270	63	**12**	2,6	2000	2700	5400
243,3	29197/120	**P921_0070 K402VF0350 MB20**	3500	3300	4000	8,0	87,8	3,5	270	63	**8,0**	7,6	2000	2700	5400
243,3	29197/120	**P921_0070 K402VF0350 MB20**	3500	3300	4000	8,0	87,8	3,5	270	63	**12**	2,0	2000	2700	5400
283,6	34314/121	**P921_0070 K402VF0410 MB20**	3500	3300	4000	7,8	87,8	3,5	270	63	**8,0**	2,1	2000	2510	4450
324,2	4214/13	**P921_0070 K402VF0460 MB20**	3500	3300	4000	7,9	87,8	3,5	270	63	**8,0**	2,9	2000	2700	5400
389,9	17157/44	**P921_0070 K402VF0560 MB20**	3500	3300	4000	7,8	87,8	3,5	270	63	**8,0**	0,5	2000	2700	5400

STÖBER

MB20 - MB40

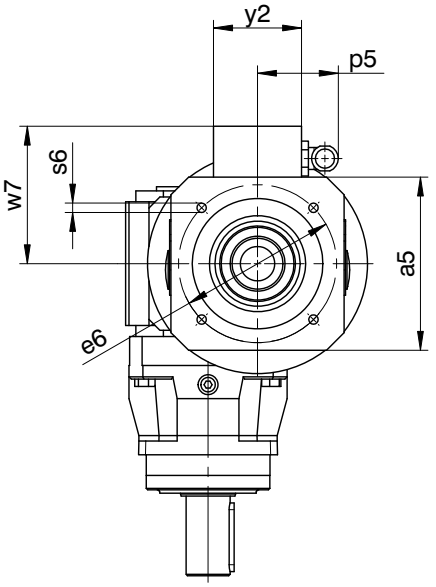

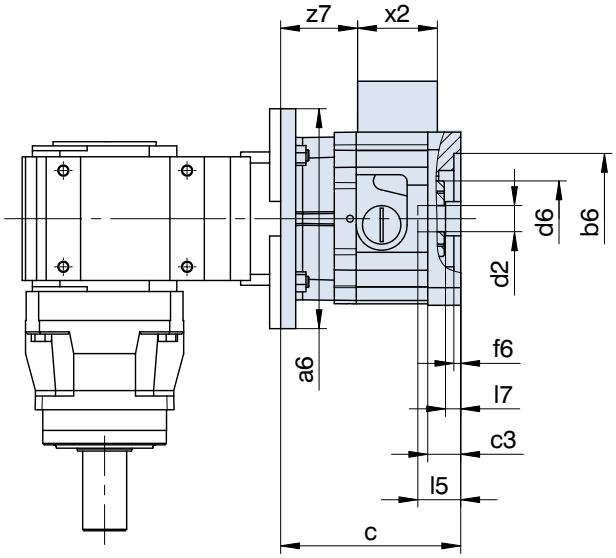

Maße Getriebe siehe Katalog ServoFit® Servogetriebe ID 442257.
Weitere Motoranschlussmaße auf Anfrage.

Gear unit dimensions see catalogue ServoFit® servo gear units ID 442257. Further motor connection dimensions on request.

Dimensions réducteur voir catalogue réducteurs brushless ServoFit® ID 442257. D'autres cotes de connexion des motuers sur demande.

Typ	øb6	øe6	ød2min	ød2max	l5max	□a5	øa6	c	c3
MB20	95H7	115	19	24	63,0	126	160	131	24,0
MB20	95H7	130	19	24	63,0	126	160	131	24,0
MB20	110H7	130	19	24	63,0	126	160	131	24,0
MB30	110H7	165	24	32	66,5	155	200	146	25,0
MB30	130H7	165	24	32	66,5	155	200	146	25,0
MB40	130H7	215	32	38	83,0	194	250	182	35,5
MB40	180H7	215	32	38	83,0	194	250	182	35,5

Typ	ød6	f6	l7max	p5	s6	w7	x2	y2	z7
MB20	55	5	11,0	59	M8	100,0	58	64	56,0
MB20	55	5	11,0	59	M8	100,0	58	64	56,0
MB20	55	5	11,0	59	M8	100,0	58	64	56,0
MB30	65	5	6,5	59	M10	114,5	58	64	68,0
MB30	65	5	6,5	59	M10	114,5	58	64	68,0
MB40	80	6	4,0	59	M12	134,0	58	64	94,5
MB40	80	6	4,0	59	M12	134,0	58	64	94,5

STÖBER

MB20 - MB40

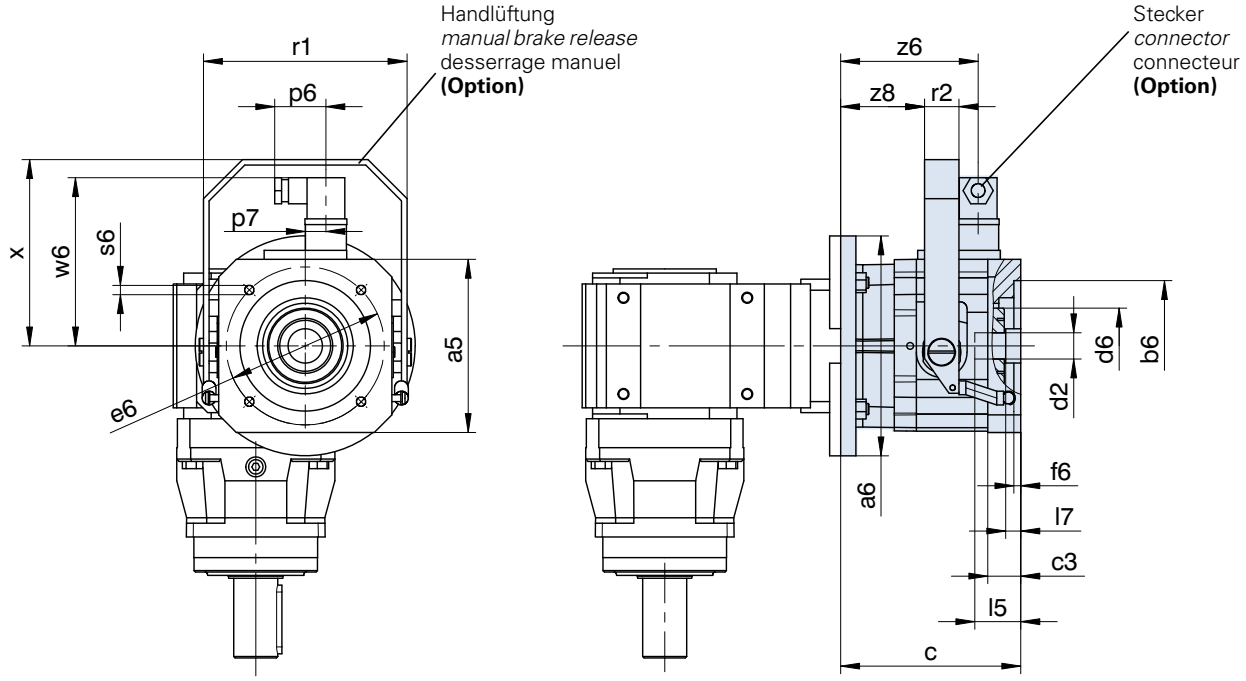

Maße Getriebe siehe Katalog ServoFit® Servogetriebe ID 442257.
Weitere Motoranschlussmaße auf Anfrage.

Gear unit dimensions see catalogue ServoFit® servo gear units ID 442257. Further motor connection dimensions on request.

Dimensions réducteur voir catalogue réducteurs brushless ServoFit® ID 442257. D'autres cotes de connexion des motuers sur demande.

Typ	øb6	øe6	ød2min	ød2max	l5max	□a5	øa6	c	c3	ød6
MB20	95H7	115	19	24	63,0	126	160	131	24,0	55
MB20	95H7	130	19	24	63,0	126	160	131	24,0	55
MB20	110H7	130	19	24	63,0	126	160	131	24,0	55
MB30	110H7	165	24	32	66,5	155	200	146	25,0	65
MB30	130H7	165	24	32	66,5	155	200	146	25,0	65
MB40	130H7	215	32	38	83,0	194	250	182	35,5	80
MB40	180H7	215	32	38	83,0	194	250	182	35,5	80

Typ	f6	l7max	p6	p7	r1	r2	s6	w6	x	z6	z8
MB20	5	11,0	37,5	15	148	25	M8	122,4	135,5	100,0	61,0
MB20	5	11,0	37,5	15	148	25	M8	122,4	135,5	100,0	61,0
MB20	5	11,0	37,5	15	148	25	M8	122,4	135,5	100,0	61,0
MB30	5	6,5	37,5	15	178	25	M10	136,4	165,5	112,0	73,0
MB30	5	6,5	37,5	15	178	25	M10	136,4	165,5	112,0	73,0
MB40	6	4,0	37,5	15	222	30	M12	156,4	195,5	138,5	95,5
MB40	6	4,0	37,5	15	222	30	M12	156,4	195,5	138,5	95,5

ServoFit® Planetengetriebe **PH**

Motoradapter mit Bremse

ServoFit® PH

Planetary Gear Units

Motor Adapter with Brake

Réduct. planétaires **ServoFit® PH** lanterne

pour moteur avec frein

STÖBER

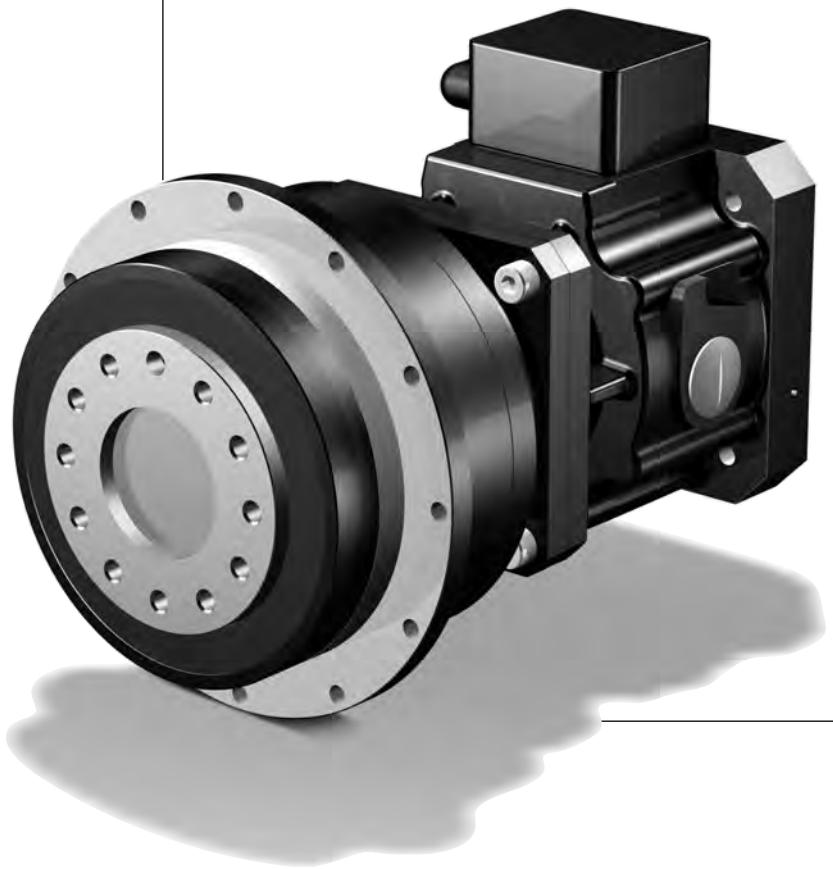

PH

Inhaltsübersicht PH

Typisierung PH2
Auswahltabelle
ServoFit® Planetengetriebe PH PH3
Maßbilder
ServoFit® Planetengetriebe PH PH9

Contents PH

Type designation PH2
Selection table
ServoFit® PH Planetary Gear Units PH3
Dimension drawings
ServoFit® PH Planetary Gear Units PH9

Sommaire PH

Désignation des types PH2
Tableau de sélection
Réducteurs planétaires ServoFit® PH PH3
Croquis cotés
Réducteurs planétaires ServoFit® PH PH9

Typisierung *Type designation* Désignation des types

STÖBER

PH 5 2 1 F 0050 MB 2 2

1 2 3 4 5 6 7 8 9

1 Getriebetyp
PH - Planetengetriebe
PHV - Planetengetriebe

2 Getriebegröße

3 Generationsziffer

4 Stufenzahl
1 - 1-stufig
2 - 2-stufig
3 - 3-stufig

5 Ausführung
F - Flanschwelle

6 Übersetzungskennzahl i x 10

7 **MB** - Motoradapter quadratisch mit Bremse für Motorwelle ohne Passfeder (Motormaßbild des Kunden erforderlich! Siehe Abb. Motorabtrieb und Maßbild ab Seite PH9, bitte max. Abmessungen beachten)
8 Motoradaptergröße
9 Anbau an Planetengetriebe
2 - PH 1-stufig
1 - PH 2-stufig

Zusätzliche Bestellangaben für Motoradapter mit Bremse:
Bremsmoment ..... Nm
(entspr. Auswahltabelle ab Seite PH5)
Klemmenkasten ☐ Stecker (Option) ☐
Lage des Klemmenkastens / Steckers
0° ☐ 90° ☐ 180° ☐ 270° ☐
el. Lüftüberwachung
(nur bei Ausführung mit Klemmenkasten) ☐
Handlüftung (Option) ☐
Spulenspannung UDC 24 V ☐ 104 V ☐
Details Planetengetriebe siehe ServoFit® Katalog ID 442257.

1 *Gear unit type*
PH *- Planetary gear unit*
PHV *- Planetary gear unit*

2 *Gear unit size*

3 *Generation number*

4 *Stages*
1 *- 1 stage*
2 *- 2 stage*
3 *- 3 stage*

5 *Design*
F *- flange shaft*

6 *Transmission ratio i x 10*

7 ***MB*** *- Motor adapter square with brake for motor shaft without key (dimension drawing of customer motor necessary! Also see pic. motor output and dimension drawing from page PH9, please observe the max. dimensions)*
8 *Motor adapter size*
9 *for mounting at planetary gear unit*
2 *- PH 1 stage*
1 *- PH 2 stage*

Additional ordering information for Motor Adapter with Brake:
Braking torque ..... Nm
(corresp. selection table starting on page PH5)
Terminal box ☐ Plug connector (option) ☐
Position of terminal box / plug connector
0° ☐ 90° ☐ 180° ☐ 270° ☐
Elec. air monitoring
(only for models with terminal box) ☐
Manual brake release (option) ☐
Coil voltage UDC 24 V ☐ 104 V ☐
Details planetary gear units see ServoFit® catalog ID 442257.

1 Type de réducteur
PH - Réducteur planétaire
PHV - Réducteur planétaire

2 Taille du réducteur

3 Nombre de génération

4 Trains de réduction
1 - 1-train
2 - 2-trains
3 - 3-trains

5 Type d'arbre
F - Arbre à bride

6 Rapport de réduction i x 10

7 **MB** - Lanterne pour moteur carré avec frein pour arbre de moteur sans clavette (plan coté du moteur requis neccesaire! Voir dessin sortie des moteurs et croquis cotés à partir de page PH9, tenir compte des dimensions max.)
8 Taille lanterne pour moteur
9 pour assemplage du réduct. planétaire
2 - PH 1-train
1 - PH 2-train

Références additionnelles pour lanterne pour moteur avec frein:
Couple de freinage ..... Nm
(suivant la tableau de sélection
à partir de la page PH5)
Boîte à bornes ☐ Connecteur (option) ☐
Position de la boîte à bornes / connecteur
0° ☐ 90° ☐ 180° ☐ 270° ☐
Contrôle de desserrage él.
(uniquem. pour version avec boîte à bornes) ☐
Desserrage manuel (option) ☐
Tension continue UDC 24 V ☐ 104 V ☐
Détails réducteurs planétaires voir catalogue ServoFit® ID 442257.

PH521 F 0050 MB22

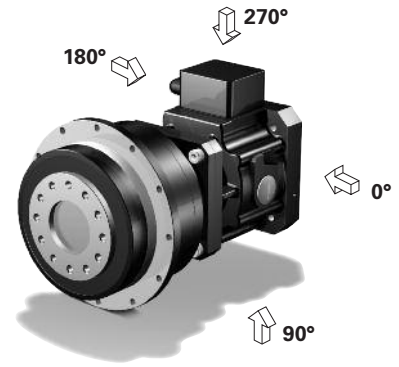

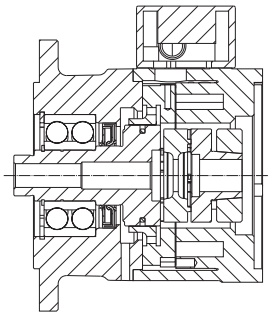

Motoradapter mit Bremse MB
Motor adapter with brake MB
Lanterne pour moteur avec frein MB

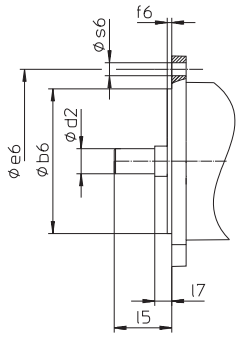

Abb. Motorabtrieb
Picture: Motor output
Figure: Sortie de moteur

Auswahltabelle
ServoFit® Planetengetriebe **PH**
Motoradapter mit Bremse

Selection table
ServoFit® PH
Planetary Gear Units
Motor Adapter with Brake

Tableau de sélection
Réduct. planétaires
ServoFit® PH lanterne
pour moteur avec frein

STÖBER

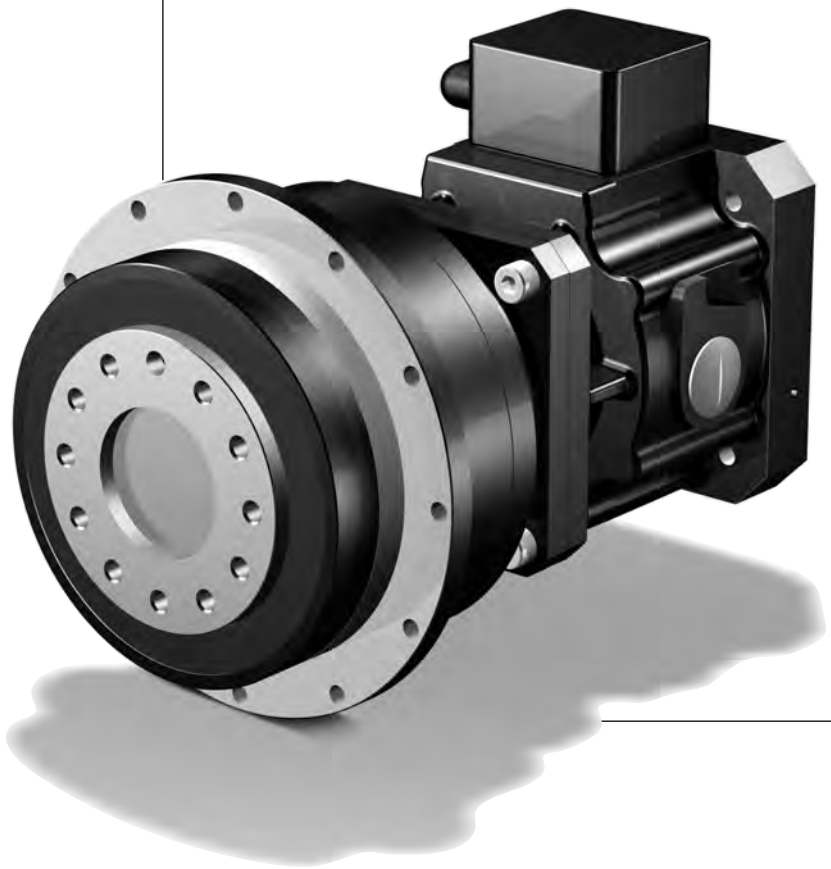

PH

Auswahltabelle **ServoFit®** Planetengetriebe **PH**

Motoradapter mit Bremse

Selection table ***ServoFit® PH*** *Planetary Gear Units*

Motor Adapter with Brake

Tableau de sélection Réduct. planétaires **ServoFit® PH** lanterne

pour moteur avec frein

STÖBER

Bezeichnungen:

i - Getriebeübersetzung
MB - Motoradapter mit Bremse
n_{1MAX} - max. Eintriebsdrehzahl
DB - Dauerbetrieb
ZB - Zyklusbetrieb
(bei Umgebungstemperatur 20°C, siehe auch Seite A10/A11, Katalog ID 442257)
J_1 - Massenträgheitsmoment (auf Eintrieb bezogen)
G - Gewicht
$\Lambda\varphi_2$ - Getriebedrehspiel (ohne Drehspiel Bremse, siehe Seite 5)
C_2 - Getriebesteifigkeit (auf Abtrieb bezogen bei M_{2N})
L_{PA} - max. Laufgeräusch (n_1 = 2000 min^{-1})
M_{1HN} - Nennbremsmoment (+40%, -20%) der Bremse im Motoradapter
M_{1MMAX}-max. zul. Motor-Bremsmoment für das Getriebe bei redundanten Bremssystemen (10^3 Bremsungen) einschließlich etwaiger Toleranzen des Bremsmoments (f_{eff} = 1)
M_{2N} - Nenndrehmoment 1)
M_{2B} - max. zul. Beschleunigungsmoment
M_{2NOT} - NOT-AUS-Moment (10^3 Lastwechsel)

Bitte beachten Sie die Betriebsfaktoren auf Seite A10/A11, Katalog ID 442257!

1) Werte beziehen sich auf Eintriebsdrehzahlen n_1 = 1500 min^{-1}.

Das Produkt aus zul. Drehmoment M_{2N} und zul. Drehzahl n_{1MAXDB} berücksichtigt nicht die thermische Grenzleistung.

Symbols:

i *- Gear unit ratio*
MB *- Motor adapter with brake*
n_{1MAX} *- Max. input speed*
DB - Continuous operation
ZB - Cycle operation
(at ambient temperature 20°C, also see page A10/A11, catalog ID 442257)
J_1 *- Mass mom. of inertia (related to input)*
G *- Weight*
$\Lambda\varphi_2$ *- Gear unit backlash (without backlash brake, see page 5)*
C_2 *- Gear unit rigidity (related to output at M_{2N})*
L_{PA} *- Max. noise level (n_1 = 2000 rpm)*
M_{1HN} *- Nominal brake torque (+40%, -20%) of the motor adapter brake*
M_{1MMAX}-*Max. perm. motor brake torque for the gear unit in redundant brake systems (10^3 brakings) inclusive the tolerances of the brake torque (f_{eff} = 1)*
M_{2N} *- Rated torque 1)*
M_{2B} *- Max. perm. acceleration torque*
M_{2NOT} *- Emergency-Off moment (10^3 load changes)*

Please take notice of the operating factors on page A10/A11, catalog ID 442257 !

1) Figures applied to input speed n_1 = 1500 rpm.

The product consisting of permissible torque M_{2N} and permissible speed n_{1MAXDB} does not consider the maximum thermal capacity.

Désignations:

i - Rapport de réducteur
MB - Lanterne pour moteur avec frein
n_{1MAX} - Vitesse d'entrée maxi
DB - régime continu
ZB - régime cyclique
(température ambiante 20°C, voir aussi page A10/A11, catalogue ID 442257)
J_1 - Moment d'inertie (par rapport à l'arbre d'entrée)
G - Poids
$\Lambda\varphi_2$ - Jeu de réducteur (sans jeu frein, voir page 5)
C_2 - Rigidité du réducteur (par rapport à l'arbre de sortie à M_{2N})
L_{PA} - Niveau de bruit max. (n_1 = 2000 min^{-1})
M_{1HN} - Couple de freinage nominal (+40%, -20%) du frein dans la lant. pour moteur
M_{1MMAX}-Couple de freinage moteur max. adm. pour le réducteur dans des systèmes de freinage redondants (10^3 freinages) y compris d'éventuelles tolérances du couple de freinage (f_{eff} = 1)
M_{2N} - Couple nominal 1)
M_{2B} - Couple maxi adm.issible d'accélération
M_{2NOT} - Couple arrêt d'urgence (à des charges 10^3)

Veuillez s. v. p. prendre en considération les facteurs de service à la page A10/A11, catalogue ID 442257!

1) Ces valeurs se rapportent à des valeurs d'entrée de n_1 = 1500 min^{-1}.

Le produit de couple admissible M_{2N} et vitesse admissible n_{1MAXDB} ne tient pas compte de la puissance limite thermique.

Planetengetriebe **PH** Motoradapter mit Bremse
*Planetary Gear Units **PH** Motor Adapter with Brake*
Réducteurs planétaires **PH** lanterne pour moteur avec frein

STÖBER

Bitte beachten Sie die Hinweise auf Seite PH4! ***Please take notice of the indications on page PH4!*** **Veuillez s. v. p. prendre en considération les observations à la page PH4!**

i	Typ	n_{1MAX} DB [min^{-1}]	n_{1MAX} ZB [min^{-1}]	J_1 [10^{-4} kgm^2]	G [kg]	$\Delta\varphi_2$ [arcmin]	C_2 [Nm/arcmin]	L_{PA} [dB(A)]	M_{1HN} [Nm]	M_{1MMAX} [Nm]	M_{2N} [Nm]	M_{2B} [Nm]	M_{2NOT} [Nm]
PH521 (M_{2BMAX}=250 Nm)													
4,000	**PH521F0040 MB22**	2200	4000	8,8	11,1	3	17	62	**8,0**	51	140	140	290
4,000	**PH521F0040 MB22**	2200	4000	8,8	11,1	3	17	62	**12**	45	140	140	290
4,000	**PH521F0040 MB22**	2200	4000	8,8	11,1	3	17	62	**16**	40	140	140	290
4,000	**PH521F0040 MB22**	2200	4000	8,8	11,1	3	17	62	**24**	29	140	140	290
4,000	**PH521F0040 MB22**	2200	4000	8,8	11,1	3	17	62	**30**	20	140	140	290
5,000	**PH521F0050 MB22**	2500	4000	8,2	11,1	3	24	60	**8,0**	51	180	180	360
5,000	**PH521F0050 MB22**	2500	4000	8,2	11,1	3	24	60	**12**	45	180	180	360
5,000	**PH521F0050 MB22**	2500	4000	8,2	11,1	3	24	60	**16**	40	180	180	360
5,000	**PH521F0050 MB22**	2500	4000	8,2	11,1	3	24	60	**24**	29	180	180	360
5,000	**PH521F0050 MB22**	2500	4000	8,2	11,1	3	24	60	**30**	20	180	180	360
7,000	**PH521F0070 MB22**	3000	4000	7,7	11,1	3	35	59	**8,0**	51	210	250	500
7,000	**PH521F0070 MB22**	3000	4000	7,7	11,1	3	35	59	**12**	45	210	250	500
7,000	**PH521F0070 MB22**	3000	4000	7,7	11,1	3	35	59	**16**	40	210	250	500
7,000	**PH521F0070 MB22**	3000	4000	7,7	11,1	3	35	59	**24**	29	210	250	500
7,000	**PH521F0070 MB22**	3000	4000	7,7	11,1	3	35	59	**30**	20	210	250	500
10,00	**PH521F0100 MB22**	3300	4000	7,4	11,1	3	39	57	**8,0**	32	140	250	500
10,00	**PH521F0100 MB22**	3300	4000	7,4	11,1	3	39	57	**12**	26	140	250	500
10,00	**PH521F0100 MB22**	3300	4000	7,4	11,1	3	39	57	**16**	21	140	250	500
10,00	**PH521F0100 MB22**	3300	4000	7,4	11,1	3	39	57	**24**	9,6	140	250	500
10,00	**PH521F0100 MB22**	3300	4000	7,4	11,1	3	39	57	**30**	1,2	140	250	500
PH721 (M_{2BMAX}=650 Nm)													
4,000	**PH721F0040 MB32**	1900	4000	21	19,3	3	28	63	**16**	140	380	380	770
4,000	**PH721F0040 MB32**	1900	4000	21	19,3	3	28	63	**24**	130	380	380	770
4,000	**PH721F0040 MB32**	1900	4000	21	19,3	3	28	63	**32**	120	380	380	770
4,000	**PH721F0040 MB32**	1900	4000	21	19,3	3	28	63	**45**	100	380	380	770
4,000	**PH721F0040 MB32**	1900	4000	21	19,3	3	28	63	**90**	40	380	380	770
5,000	**PH721F0050 MB32**	2200	4000	19	19,3	3	40	61	**16**	140	440	480	960
5,000	**PH721F0050 MB32**	2200	4000	19	19,3	3	40	61	**24**	130	440	480	960
5,000	**PH721F0050 MB32**	2200	4000	19	19,3	3	40	61	**32**	120	440	480	960
5,000	**PH721F0050 MB32**	2200	4000	19	19,3	3	40	61	**45**	100	440	480	960
5,000	**PH721F0050 MB32**	2200	4000	19	19,3	3	40	61	**90**	40	440	480	960
7,000	**PH721F0070 MB32**	2500	4000	18	19,3	3	62	60	**16**	130	440	650	1240
7,000	**PH721F0070 MB32**	2500	4000	18	19,3	3	62	60	**24**	120	440	650	1240
7,000	**PH721F0070 MB32**	2500	4000	18	19,3	3	62	60	**32**	110	440	650	1240
7,000	**PH721F0070 MB32**	2500	4000	18	19,3	3	62	60	**45**	90	440	650	1240
7,000	**PH721F0070 MB32**	2500	4000	18	19,3	3	62	60	**90**	27	440	650	1240
10,00	**PH721F0100 MB32**	3000	4000	17	19,3	3	74	58	**16**	64	300	500	1000
10,00	**PH721F0100 MB32**	3000	4000	17	19,3	3	74	58	**24**	53	300	500	1000
10,00	**PH721F0100 MB32**	3000	4000	17	19,3	3	74	58	**32**	42	300	500	1000
10,00	**PH721F0100 MB32**	3000	4000	17	19,3	3	74	58	**45**	23	300	500	1000

Planetengetriebe **PH** Motoradapter mit Bremse
*Planetary Gear Units **PH** Motor Adapter with Brake*
Réducteurs planétaires **PH** lanterne pour moteur avec frein

STÖBER

Bitte beachten Sie die Hinweise auf Seite PH4! ***Please take notice of the indications on page PH4!*** **Veuillez s. v. p. prendre en considération les observations à la page PH4!**

i	Typ	n_{1MAX} DB [min^{-1}]	n_{1MAX} ZB [min^{-1}]	J_1 [10^{-4} kgm^2]	G [kg]	$\Delta\varphi_2$ [arcmin]	C_2 [Nm/arcmin]	L_{PA} [dB(A)]	M_{1HN} [Nm]	M_{1MMAX} [Nm]	M_{2N} [Nm]	M_{2B} [Nm]	M_{2NOT} [Nm]
PH722 (M_{2BMAX}=700 Nm)													
16,00	**PH722F0160 MB21**	3000	4000	8,4	19,2	3	97	62	**8,0**	47	440	560	1120
16,00	**PH722F0160 MB21**	3000	4000	8,4	19,2	3	97	62	**12**	42	440	560	1120
16,00	**PH722F0160 MB21**	3000	4000	8,4	19,2	3	97	62	**16**	36	440	560	1120
16,00	**PH722F0160 MB21**	3000	4000	8,4	19,2	3	97	62	**24**	25	440	560	1120
16,00	**PH722F0160 MB21**	3000	4000	8,4	19,2	3	97	62	**30**	16	440	560	1120
20,00	**PH722F0200 MB21**	3000	4000	8,3	19,2	3	116	62	**8,0**	47	440	700	1400
20,00	**PH722F0200 MB21**	3000	4000	8,3	19,2	3	116	62	**12**	42	440	700	1400
20,00	**PH722F0200 MB21**	3000	4000	8,3	19,2	3	116	62	**16**	36	440	700	1400
20,00	**PH722F0200 MB21**	3000	4000	8,3	19,2	3	116	62	**24**	25	440	700	1400
20,00	**PH722F0200 MB21**	3000	4000	8,3	19,2	3	116	62	**30**	16	440	700	1400
25,00	**PH722F0250 MB21**	3500	4000	7,9	19,2	3	126	60	**8,0**	36	440	700	1400
25,00	**PH722F0250 MB21**	3500	4000	7,9	19,2	3	126	60	**12**	30	440	700	1400
25,00	**PH722F0250 MB21**	3500	4000	7,9	19,2	3	126	60	**16**	24	440	700	1400
25,00	**PH722F0250 MB21**	3500	4000	7,9	19,2	3	126	60	**24**	13	440	700	1400
25,00	**PH722F0250 MB21**	3500	4000	7,9	19,2	3	126	60	**30**	4,9	440	700	1400
28,00	**PH722F0280 MB21**	3700	4000	7,6	19,2	3	116	59	**8,0**	30	440	700	1370
28,00	**PH722F0280 MB21**	3700	4000	7,6	19,2	3	116	59	**12**	24	440	700	1370
28,00	**PH722F0280 MB21**	3700	4000	7,6	19,2	3	116	59	**16**	18	440	700	1370
28,00	**PH722F0280 MB21**	3700	4000	7,6	19,2	3	116	59	**24**	7,3	440	700	1370
35,00	**PH722F0350 MB21**	3700	4000	7,5	19,2	3	134	59	**8,0**	22	440	700	1400
35,00	**PH722F0350 MB21**	3700	4000	7,5	19,2	3	134	59	**12**	17	440	700	1400
35,00	**PH722F0350 MB21**	3700	4000	7,5	19,2	3	134	59	**16**	11	440	700	1400
40,00	**PH722F0400 MB21**	3700	4000	7,4	19,2	3	119	57	**8,0**	17	440	700	1370
40,00	**PH722F0400 MB21**	3700	4000	7,4	19,2	3	119	57	**12**	12	440	700	1370
40,00	**PH722F0400 MB21**	3700	4000	7,4	19,2	3	119	57	**16**	6,2	440	700	1370
50,00	**PH722F0500 MB21**	3700	4000	7,4	19,2	3	136	57	**8,0**	12	440	700	1400
50,00	**PH722F0500 MB21**	3700	4000	7,4	19,2	3	136	57	**12**	6,6	440	700	1400
50,00	**PH722F0500 MB21**	3700	4000	7,4	19,2	3	136	57	**16**	1,0	440	700	1400
70,00	**PH722F0700 MB21**	3700	4000	7,4	19,2	3	138	57	**8,0**	3,6	440	650	1240
PH821 (M_{2BMAX}=1600 Nm)													
4,000	**PH821F0040 MB42**	1500	3000	90	49,5	3	39	64	**50**	430	880	1260	2310
4,000	**PH821F0040 MB42**	1500	3000	90	49,5	3	39	64	**72**	400	880	1260	2310
4,000	**PH821F0040 MB42**	1500	3000	90	49,5	3	39	64	**100**	360	880	1260	2310
4,000	**PH821F0040 MB42**	1500	3000	90	49,5	3	39	64	**160**	270	880	1260	2310
5,000	**PH821F0050 MB42**	1700	3000	81	49,5	3	59	62	**50**	430	1100	1570	2870
5,000	**PH821F0050 MB42**	1700	3000	81	49,5	3	59	62	**72**	400	1100	1570	2870
5,000	**PH821F0050 MB42**	1700	3000	81	49,5	3	59	62	**100**	360	1100	1570	2870
5,000	**PH821F0050 MB42**	1700	3000	81	49,5	3	59	62	**160**	270	1100	1570	2870
7,000	**PH821F0070 MB42**	2000	3000	74	49,5	3	101	61	**50**	270	1000	1600	2770
7,000	**PH821F0070 MB42**	2000	3000	74	49,5	3	101	61	**72**	240	1000	1600	2770
7,000	**PH821F0070 MB42**	2000	3000	74	49,5	3	101	61	**100**	200	1000	1600	2770
7,000	**PH821F0070 MB42**	2000	3000	74	49,5	3	101	61	**160**	120	1000	1600	2770
10,00	**PH821F0100 MB42**	2500	3000	70	49,5	3	143	59	**50**	140	800	1200	2400
10,00	**PH821F0100 MB42**	2500	3000	70	49,5	3	143	59	**72**	110	800	1200	2400
10,00	**PH821F0100 MB42**	2500	3000	70	49,5	3	143	59	**100**	67	800	1200	2400

Planetengetriebe **PH** Motoradapter mit Bremse
*Planetary Gear Units **PH** Motor Adapter with Brake*
Réducteurs planétaires **PH** lanterne pour moteur avec frein

STÖBER

Bitte beachten Sie die Hinweise auf Seite PH4! ***Please take notice of the indications on page PH4!*** **Veuillez s. v. p. prendre en considération les observations à la page PH4!**

i	Typ	n_{1MAX} DB [min-1]	n_{1MAX} ZB [min-1]	J_1 [10-4 kgm2]	G [kg]	$\Delta\varphi_2$ [arcmin]	C_2 [Nm/arcmin]	L_{PA} [dB(A)]	M_{1HN} [Nm]	M_{1MMAX} [Nm]	M_{2N} [Nm]	M_{2B} [Nm]	M_{2NOT} [Nm]
PH822 (M_{2BMAX}=2000 Nm)													
16,00	**PH822F0160 MB31**	2500	4000	21	46,9	3	242	63	**16**	130	1100	1490	2980
16,00	**PH822F0160 MB31**	2500	4000	21	46,9	3	242	63	**24**	120	1100	1490	2980
16,00	**PH822F0160 MB31**	2500	4000	21	46,9	3	242	63	**32**	110	1100	1490	2980
16,00	**PH822F0160 MB31**	2500	4000	21	46,9	3	242	63	**45**	93	1100	1490	2980
16,00	**PH822F0160 MB31**	2500	4000	21	46,9	3	242	63	**90**	30	1100	1490	2980
20,00	**PH822F0200 MB31**	2500	4000	21	46,9	3	294	63	**16**	110	1250	1860	3200
20,00	**PH822F0200 MB31**	2500	4000	21	46,9	3	294	63	**24**	100	1250	1860	3200
20,00	**PH822F0200 MB31**	2500	4000	21	46,9	3	294	63	**32**	89	1250	1860	3200
20,00	**PH822F0200 MB31**	2500	4000	21	46,9	3	294	63	**45**	71	1250	1860	3200
20,00	**PH822F0200 MB31**	2500	4000	21	46,9	3	294	63	**90**	7,9	1250	1860	3200
25,00	**PH822F0250 MB31**	3000	4000	19	46,9	3	351	61	**16**	85	1250	2000	3200
25,00	**PH822F0250 MB31**	3000	4000	19	46,9	3	351	61	**24**	74	1250	2000	3200
25,00	**PH822F0250 MB31**	3000	4000	19	46,9	3	351	61	**32**	62	1250	2000	3200
25,00	**PH822F0250 MB31**	3000	4000	19	46,9	3	351	61	**45**	44	1250	2000	3200
28,00	**PH822F0280 MB31**	3300	4000	18	46,9	3	342	60	**16**	72	1100	2000	3150
28,00	**PH822F0280 MB31**	3300	4000	18	46,9	3	342	60	**24**	60	1100	2000	3150
28,00	**PH822F0280 MB31**	3300	4000	18	46,9	3	342	60	**32**	49	1100	2000	3150
28,00	**PH822F0280 MB31**	3300	4000	18	46,9	3	342	60	**45**	31	1100	2000	3150
35,00	**PH822F0350 MB31**	3300	4000	18	46,9	3	380	60	**16**	54	1250	2000	3200
35,00	**PH822F0350 MB31**	3300	4000	18	46,9	3	380	60	**24**	43	1250	2000	3200
35,00	**PH822F0350 MB31**	3300	4000	18	46,9	3	380	60	**32**	32	1250	2000	3200
35,00	**PH822F0350 MB31**	3300	4000	18	46,9	3	380	60	**45**	14	1250	2000	3200
40,00	**PH822F0400 MB31**	3300	4000	17	46,9	3	370	58	**16**	43	1100	1920	3150
40,00	**PH822F0400 MB31**	3300	4000	17	46,9	3	370	58	**24**	32	1100	1920	3150
40,00	**PH822F0400 MB31**	3300	4000	17	46,9	3	370	58	**32**	21	1100	1920	3150
40,00	**PH822F0400 MB31**	3300	4000	17	46,9	3	370	58	**45**	2,8	1100	1920	3150
50,00	**PH822F0500 MB31**	3300	4000	17	46,9	3	402	58	**16**	31	1250	2000	3200
50,00	**PH822F0500 MB31**	3300	4000	17	46,9	3	402	58	**24**	20	1250	2000	3200
50,00	**PH822F0500 MB31**	3300	4000	17	46,9	3	402	58	**32**	8,8	1250	2000	3200
70,00	**PH822F0700 MB31**	3300	4000	17	46,9	3	404	58	**16**	11	1000	1600	2770
PH932 (M_{2BMAX}=5000 Nm)													
12,00	**PH932F0120 MB41**	1800	3000	116	86,0	3	289	66	**50**	400	3000	3660	6740
12,00	**PH932F0120 MB41**	1800	3000	116	86,0	3	289	66	**72**	370	3000	3660	6740
12,00	**PH932F0120 MB41**	1800	3000	116	86,0	3	289	66	**100**	330	3000	3660	6740
12,00	**PH932F0120 MB41**	1800	3000	116	86,0	3	289	66	**160**	250	3000	3660	6740
12,00	**PH932F0120 MB51**	1800	3000	161	93,3	3	608	66	**200**	190	3000	3650	6740
12,00	**PH932F0120 MB51**	1800	3000	161	93,3	3	608	66	**300**	50	3000	3650	6740
16,00	**PH932F0160 MB41**	2200	3000	86	86,0	3	432	64	**50**	400	3000	4880	8960
16,00	**PH932F0160 MB41**	2200	3000	86	86,0	3	432	64	**72**	370	3000	4880	8960
16,00	**PH932F0160 MB41**	2200	3000	86	86,0	3	432	64	**100**	330	3000	4880	8960
16,00	**PH932F0160 MB41**	2200	3000	86	86,0	3	432	64	**160**	240	3000	4880	8960
16,00	**PH932F0160 MB51**	2200	3000	131	93,3	3	771	64	**200**	190	3000	4870	8960
16,00	**PH932F0160 MB51**	2200	3000	131	93,3	3	771	64	**300**	49	3000	4870	8960
18,00	**PH932F0180 MB41**	1800	3000	110	86,0	3	486	66	**50**	350	3000	4500	9000
18,00	**PH932F0180 MB41**	1800	3000	110	86,0	3	486	66	**72**	320	3000	4500	9000
18,00	**PH932F0180 MB41**	1800	3000	110	86,0	3	486	66	**100**	280	3000	4500	9000
18,00	**PH932F0180 MB41**	1800	3000	110	86,0	3	486	66	**160**	190	3000	4500	9000
18,00	**PH932F0180 MB51**	1800	3000	155	93,3	3	798	66	**200**	140	3000	4500	9000
20,00	**PH932F0200 MB41**	2500	3000	78	86,0	3	557	62	**50**	350	3000	5000	10000
20,00	**PH932F0200 MB41**	2500	3000	78	86,0	3	557	62	**72**	320	3000	5000	10000
20,00	**PH932F0200 MB41**	2500	3000	78	86,0	3	557	62	**100**	280	3000	5000	10000
20,00	**PH932F0200 MB41**	2500	3000	78	86,0	3	557	62	**160**	190	3000	5000	10000
20,00	**PH932F0200 MB51**	2500	3000	123	93,3	3	874	62	**200**	140	3000	5000	10000
24,00	**PH932F0240 MB41**	2200	3000	83	86,0	3	644	64	**50**	240	3000	4500	9000
24,00	**PH932F0240 MB41**	2200	3000	83	86,0	3	644	64	**72**	210	3000	4500	9000
24,00	**PH932F0240 MB41**	2200	3000	83	86,0	3	644	64	**100**	170	3000	4500	9000
24,00	**PH932F0240 MB41**	2200	3000	83	86,0	3	644	64	**160**	90	3000	4500	9000
24,00	**PH932F0240 MB51**	2200	3000	127	93,3	3	910	64	**200**	34	3000	4500	9000
28,00	**PH932F0280 MB41**	2800	3000	72	86,0	3	736	61	**50**	230	3000	5000	10000

Planetengetriebe **PH** Motoradapter mit Bremse
*Planetary Gear Units **PH** Motor Adapter with Brake*
Réducteurs planétaires **PH** lanterne pour moteur avec frein

STÖBER

Bitte beachten Sie die Hinweise auf Seite PH4! ***Please take notice of the indications on page PH4!*** **Veuillez s. v. p. prendre en considération les observations à la page PH4!**

i	Typ	n_{1MAX} DB [min^{-1}]	n_{1MAX} ZB [min^{-1}]	J_1 [10^{-4} kgm^2]	G [kg]	$\Delta\varphi_2$ [arcmin]	C_2 [Nm/arcmin]	L_{PA} [dB(A)]	M_{1HN} [Nm]	M_{1MMAX} [Nm]	M_{2N} [Nm]	M_{2B} [Nm]	M_{2NOT} [Nm]
PH932 (M_{2BMAX}=5000 Nm)													
28,00	**PH932F0280 MB41**	2800	3000	72	86,0	3	736	61	**72**	200	3000	5000	10000
28,00	**PH932F0280 MB41**	2800	3000	72	86,0	3	736	61	**100**	160	3000	5000	10000
28,00	**PH932F0280 MB41**	2800	3000	72	86,0	3	736	61	**160**	75	3000	5000	10000
30,00	**PH932F0300 MB41**	2500	3000	76	86,0	3	757	62	**50**	180	3000	4500	9000
30,00	**PH932F0300 MB41**	2500	3000	76	86,0	3	757	62	**72**	150	3000	4500	9000
30,00	**PH932F0300 MB41**	2500	3000	76	86,0	3	757	62	**100**	110	3000	4500	9000
30,00	**PH932F0300 MB41**	2500	3000	76	86,0	3	757	62	**160**	27	3000	4500	9000
32,00	**PH932F0320 MB41**	2800	3000	71	86,0	3	786	60	**50**	170	3000	4610	9220
32,00	**PH932F0320 MB41**	2800	3000	71	86,0	3	786	60	**72**	140	3000	4610	9220
32,00	**PH932F0320 MB41**	2800	3000	71	86,0	3	786	60	**100**	100	3000	4610	9220
32,00	**PH932F0320 MB41**	2800	3000	71	86,0	3	786	60	**160**	17	3000	4610	9220
40,00	**PH932F0400 MB41**	2800	3000	69	86,0	3	844	59	**50**	120	2690	4610	9220
40,00	**PH932F0400 MB41**	2800	3000	69	86,0	3	844	59	**72**	92	2690	4610	9220
40,00	**PH932F0400 MB41**	2800	3000	69	86,0	3	844	59	**100**	53	2690	4610	9220
42,00	**PH932F0420 MB41**	2800	3000	71	86,0	3	888	61	**50**	110	3000	4500	9000
42,00	**PH932F0420 MB41**	2800	3000	71	86,0	3	888	61	**72**	79	3000	4500	9000
42,00	**PH932F0420 MB41**	2800	3000	71	86,0	3	888	61	**100**	39	3000	4500	9000
48,00	**PH932F0480 MB41**	2800	3000	70	86,0	3	919	60	**50**	87	3000	4500	9000
48,00	**PH932F0480 MB41**	2800	3000	70	86,0	3	919	60	**72**	56	3000	4500	9000
48,00	**PH932F0480 MB41**	2800	3000	70	86,0	3	919	60	**100**	17	3000	4500	9000
60,00	**PH932F0600 MB41**	2800	3000	68	86,0	3	953	59	**50**	56	3000	4500	9000
60,00	**PH932F0600 MB41**	2800	3000	68	86,0	3	953	59	**72**	25	3000	4500	9000
PH1032 (M_{2BMAX}=7500 Nm)													
18,00	**PH1032F0180 MB41**	1800	3000	113	101,4	3	575	66	**50**	400	4610	5490	10120
18,00	**PH1032F0180 MB41**	1800	3000	113	101,4	3	575	66	**72**	370	4610	5490	10120
18,00	**PH1032F0180 MB41**	1800	3000	113	101,4	3	575	66	**100**	330	4610	5490	10120
18,00	**PH1032F0180 MB41**	1800	3000	113	101,4	3	575	66	**160**	250	4610	5490	10120
18,00	**PH1032F0180 MB51**	1800	3000	158	108,7	3	1070	66	**200**	190	4610	5480	10120
18,00	**PH1032F0180 MB51**	1800	3000	158	108,7	3	1070	66	**300**	50	4610	5480	10120
24,00	**PH1032F0240 MB41**	2200	3000	84	101,4	3	811	64	**50**	400	4610	7320	13430
24,00	**PH1032F0240 MB41**	2200	3000	84	101,4	3	811	64	**72**	370	4610	7320	13430
24,00	**PH1032F0240 MB41**	2200	3000	84	101,4	3	811	64	**100**	330	4610	7320	13430
24,00	**PH1032F0240 MB41**	2200	3000	84	101,4	3	811	64	**160**	240	4610	7320	13430
24,00	**PH1032F0240 MB51**	2200	3000	129	108,7	3	1282	64	**200**	190	4610	7310	13430
24,00	**PH1032F0240 MB51**	2200	3000	129	108,7	3	1282	64	**300**	49	4610	7310	13430
30,00	**PH1032F0300 MB41**	2500	3000	77	101,4	3	998	62	**50**	350	5000	7500	15000
30,00	**PH1032F0300 MB41**	2500	3000	77	101,4	3	998	62	**72**	320	5000	7500	15000
30,00	**PH1032F0300 MB41**	2500	3000	77	101,4	3	998	62	**100**	280	5000	7500	15000
30,00	**PH1032F0300 MB41**	2500	3000	77	101,4	3	998	62	**160**	190	5000	7500	15000
30,00	**PH1032F0300 MB51**	2500	3000	122	108,7	3	1404	62	**200**	140	5000	7500	15000
42,00	**PH1032F0420 MB41**	2800	3000	72	101,4	3	1238	61	**50**	230	5000	7500	15000
42,00	**PH1032F0420 MB41**	2800	3000	72	101,4	3	1238	61	**72**	200	5000	7500	15000
42,00	**PH1032F0420 MB41**	2800	3000	72	101,4	3	1238	61	**100**	160	5000	7500	15000
42,00	**PH1032F0420 MB41**	2800	3000	72	101,4	3	1238	61	**160**	75	5000	7500	15000
48,00	**PH1032F0480 MB41**	2800	3000	71	101,4	3	1300	60	**50**	170	4610	6910	13820
48,00	**PH1032F0480 MB41**	2800	3000	71	101,4	3	1300	60	**72**	140	4610	6910	13820
48,00	**PH1032F0480 MB41**	2800	3000	71	101,4	3	1300	60	**100**	100	4610	6910	13820
48,00	**PH1032F0480 MB41**	2800	3000	71	101,4	3	1300	60	**160**	17	4610	6910	13820
60,00	**PH1032F0600 MB41**	2800	3000	68	101,4	3	1369	59	**50**	120	4030	6910	13820
60,00	**PH1032F0600 MB41**	2800	3000	68	101,4	3	1369	59	**72**	92	4030	6910	13820
60,00	**PH1032F0600 MB41**	2800	3000	68	101,4	3	1369	59	**100**	53	4030	6910	13820

Planetengetriebe **PHV** Motoradapter mit Bremse
*Planetary Gear Units **PHV** Motor Adapter with Brake*
Réducteurs planétaires **PHV** lanterne pour moteur avec frein

STÖBER

Bitte beachten Sie die Hinweise auf Seite PH4! ***Please take notice of the indications on page PH4!*** **Veuillez s. v. p. prendre en considération les observations à la page PH4!**

i	Typ	n_{1MAX} DB [min-1]	n_{1MAX} ZB [min-1]	J_1 [10-4 kgm2]	G [kg]	$\Delta\varphi_2$ [arcmin]	C_2 [Nm/arcmin]	L_{PA} [dB(A)]	M_{1HN} [Nm]	M_{1MMAX} [Nm]	M_{2N} [Nm]	M_{2B} [Nm]	M_{2NOT} [Nm]
PHV933 (M_{2BMAX}=4250 Nm)													
61,00	**PHV933F0610 MB32**	2500	4000	22	69,8	3	765	62	**16**	97	2500	4250	9000
61,00	**PHV933F0610 MB32**	2500	4000	22	69,8	3	765	62	**24**	86	2500	4250	9000
61,00	**PHV933F0610 MB32**	2500	4000	22	69,8	3	765	62	**32**	75	2500	4250	9000
61,00	**PHV933F0610 MB32**	2500	4000	22	69,8	3	765	62	**45**	57	2500	4250	9000
91,00	**PHV933F0910 MB32**	2500	4000	19	69,8	3	799	62	**16**	58	2500	4250	9000
91,00	**PHV933F0910 MB32**	2500	4000	19	69,8	3	799	62	**24**	47	2500	4250	9000
91,00	**PHV933F0910 MB32**	2500	4000	19	69,8	3	799	62	**32**	35	2500	4250	9000
91,00	**PHV933F0910 MB32**	2500	4000	19	69,8	3	799	62	**45**	17	2500	4250	9000
121,0	**PHV933F1210 MB32**	2500	4000	18	69,8	3	784	62	**16**	38	2500	4250	9000
121,0	**PHV933F1210 MB32**	2500	4000	18	69,8	3	784	62	**24**	27	2500	4250	9000
121,0	**PHV933F1210 MB32**	2500	4000	18	69,8	3	784	62	**32**	15	2500	4250	9000
PHV1033 (M_{2BMAX}=7500 Nm)													
61,00	**PHV1033F0610 MB42**	2500	3000	73	104,9	3	1201	63	**50**	130	4000	7500	15000
61,00	**PHV1033F0610 MB42**	2500	3000	73	104,9	3	1201	63	**72**	98	4000	7500	15000
61,00	**PHV1033F0610 MB42**	2500	3000	73	104,9	3	1201	63	**100**	59	4000	7500	15000
91,00	**PHV1033F0910 MB42**	2500	3000	70	104,9	3	1264	63	**50**	64	4000	7500	15000
91,00	**PHV1033F0910 MB42**	2500	3000	70	104,9	3	1264	63	**72**	33	4000	7500	15000

Maßbilder
ServoFit® Planetengetriebe **PH**
Motoradapter mit Bremse

Dimension drawings
ServoFit® PH
Planetary Gear Units
Motor Adapter with Brake

Croquis cotés
Réduct. planétaires
ServoFit® PH lanterne
pour moteur avec frein

STÖBER

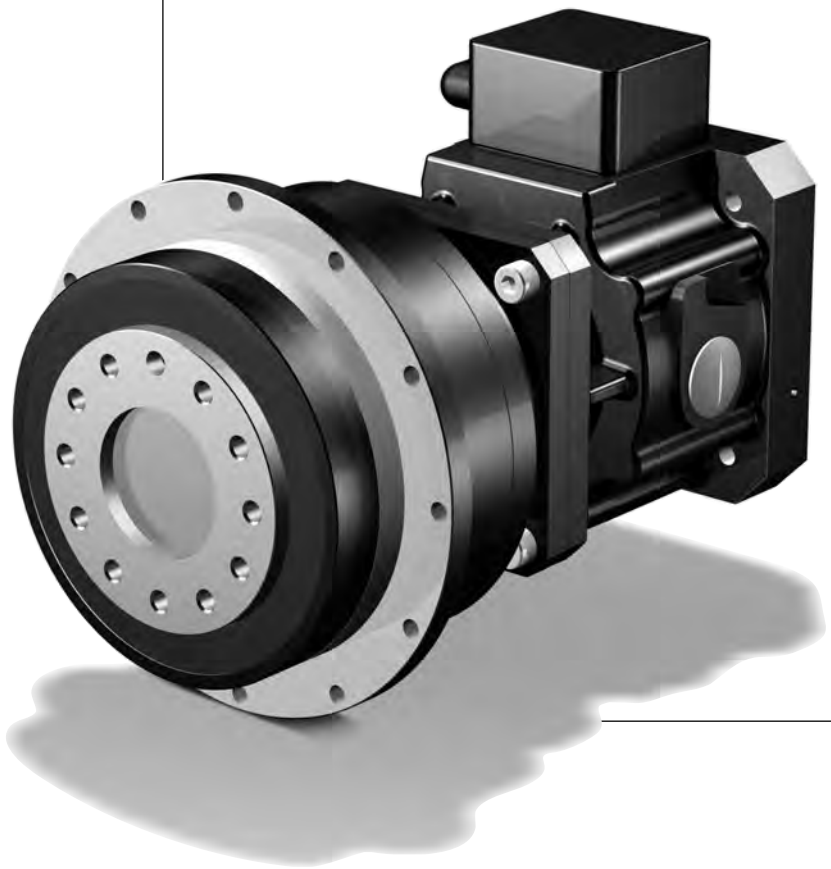

PH

STÖBER

MB21 - MB51 / MB22 - MB42

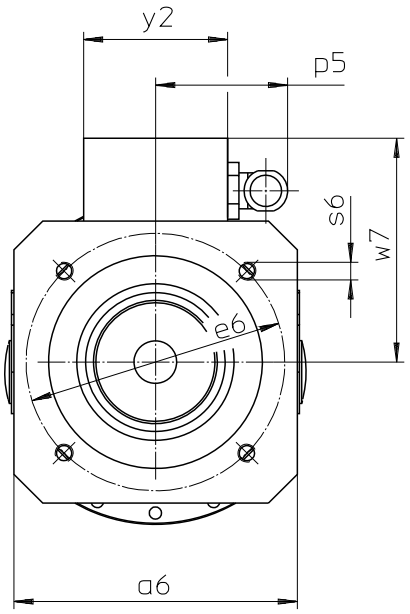

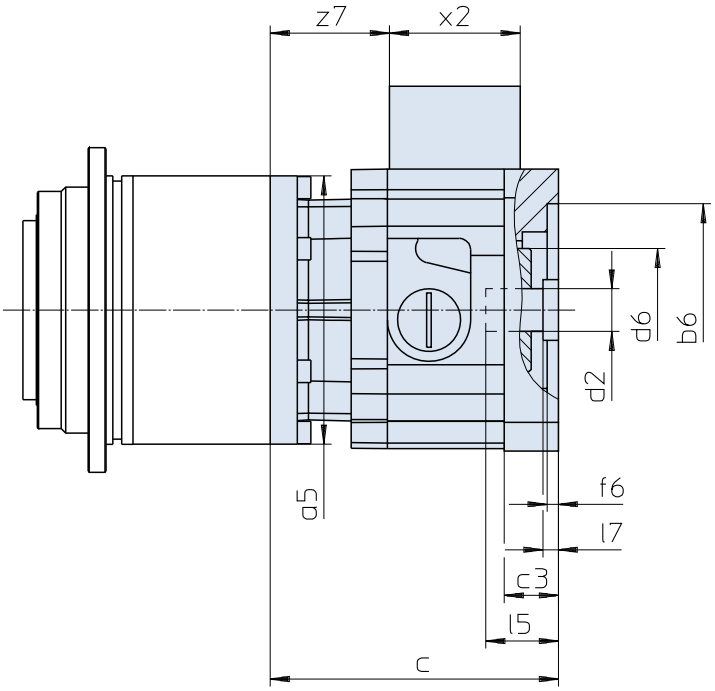

Maße Getriebe siehe Katalog ServoFit® Servogetriebe ID 442257.
Weitere Motoranschlussmaße auf Anfrage.

Gear unit dimensions see catalogue ServoFit® servo gear units ID 442257. Further motor connection dimensions on request.

Dimensions réducteur voir catalogue réducteurs brushless ServoFit® ID 442257. D'autres cotes de connexion des motuers sur demande.

Typ	øb6	øe6	ød2min	ød2max	l5max	□a5	□a6	c	c3
MB21	95^{F8}	115	19	24	63,0	114	126	128,0	24,0
MB21	95^{F8}	130	19	24	63,0	114	126	128,0	24,0
MB21	110^{F8}	130	19	24	63,0	114	126	128,0	24,0
MB31	130^{F8}	165	24	32	66,5	145	155	141,0	25,0
MB31	110^{F8}	165	24	32	66,5	145	155	141,0	25,0
MB41	180^{F8}	215	32	38	83,0	190	194	171,5	35,5
MB41	130^{F8}	215	32	38	83,0	190	194	171,5	35,5
MB51	250^{F8}	300	42	48	114,0	190	264	232,0	68,0

Typ	ød6	f6	l7max	p5	s6	w7	x2	y2	z7
MB21	55	5	11,0	59	M8	100,0	58	64	53
MB21	55	5	11,0	59	M8	100,0	58	64	53
MB21	55	5	11,0	59	M8	100,0	58	64	53
MB31	65	5	6,5	59	M10	114,5	58	64	63
MB31	65	5	6,5	59	M10	114,5	58	64	63
MB41	80	6	4,0	59	M12	134,0	58	64	84
MB41	80	6	4,0	59	M12	134,0	58	64	84
MB51	105	10	22,0	66	M16	189,5	75	80	100

Typ	øb6	øe6	ød2min	ød2max	l5max	øa5	□a6	c	c3
MB22	95^{H7}	115	19	24	63,0	120	126	128	24,0
MB22	95^{H7}	130	19	24	63,0	120	126	128	24,0
MB22	110^{H7}	130	19	24	63,0	120	126	128	24,0
MB32	130^{H7}	165	24	32	66,5	152	155	141	25,0
MB32	110^{H7}	165	24	32	66,5	152	155	141	25,0
MB42	180^{H7}	215	32	38	83,0	212	194	170	35,5
MB42	130^{H7}	215	32	38	83,0	212	194	170	35,5

Typ	ød6	f6	l7max	p5	s6	w7	x2	y2	z7
MB22	55	5	11,0	59	M8	100,0	58	64	53,0
MB22	55	5	11,0	59	M8	100,0	58	64	53,0
MB22	55	5	11,0	59	M8	100,0	58	64	53,0
MB32	65	5	6,5	59	M10	114,5	58	64	63,0
MB32	65	5	6,5	59	M10	114,5	58	64	63,0
MB42	80	6	4,0	59	M12	134,0	58	64	82,5
MB42	80	6	4,0	59	M12	134,0	58	64	82,5

STÖBER

MB21 - MB51 / MB22 - MB42

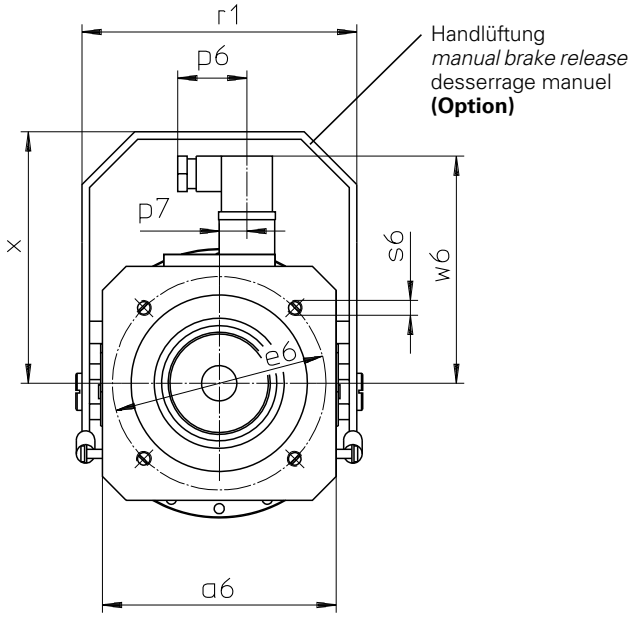

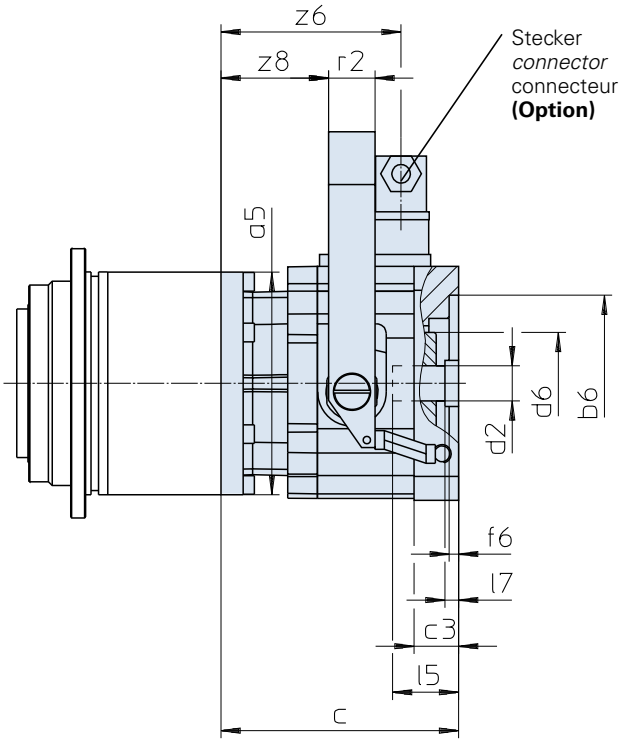

Maße Getriebe siehe Katalog ServoFit® Servogetriebe ID 442257.
Weitere Motoranschlussmaße auf Anfrage.

Gear unit dimensions see catalogue ServoFit® servo gear units ID 442257. Further motor connection dimensions on request.

Dimensions réducteur voir catalogue réducteurs brushless ServoFit® ID 442257. D'autres cotes de connexion des motuers sur demande.

Typ	øb6	øe6	ød2min	ød2max	l5max	□a5	□a6	c	c3	ød6
MB21	95F8	115	19	24	63,0	114	126	128,0	24,0	55
MB21	95F8	130	19	24	63,0	114	126	128,0	24,0	55
MB21	110F8	130	19	24	63,0	114	126	128,0	24,0	55
MB31	130F8	165	24	32	66,5	145	155	141,0	25,0	65
MB31	110F8	165	24	32	66,5	145	155	141,0	25,0	65
MB41	180F8	215	32	38	83,0	190	194	171,5	35,5	80
MB41	130F8	215	32	38	83,0	190	194	171,5	35,5	80
MB51	250F8	300	42	48	114,0	190	264	232,0	68,0	105

Typ	f6	l7max	p6	p7	r1	r2	s6	w6	x	z6	z8
MB21	5	11,0	37,5	15	148	25	M8	122,4	135,5	97	58
MB21	5	11,0	37,5	15	148	25	M8	122,4	135,5	97	58
MB21	5	11,0	37,5	15	148	25	M8	122,4	135,5	97	58
MB31	5	6,5	37,5	15	178	25	M10	136,4	165,5	107	68
MB31	5	6,5	37,5	15	178	25	M10	136,4	165,5	107	68
MB41	6	4,0	37,5	15	222	30	M12	156,4	195,5	128	85
MB41	6	4,0	37,5	15	222	30	M12	156,4	195,5	128	85
MB51	10	22,0	37,5	15	294	30	M16	193,0	264,0	154	108

Typ	øb6	øe6	ød2min	ød2max	l5max	øa5	□a6	c	c3	ød6
MB22	95H7	115	19	24	63,0	120	126	128	24,0	55
MB22	95H7	130	19	24	63,0	120	126	128	24,0	55
MB22	110H7	130	19	24	63,0	120	126	128	24,0	55
MB32	130H7	165	24	32	66,5	152	155	141	25,0	65
MB32	110H7	165	24	32	66,5	152	155	141	25,0	65
MB42	180H7	215	32	38	83,0	212	194	170	35,5	80
MB42	130H7	215	32	38	83,0	212	194	170	35,5	80

Typ	f6	l7max	p6	p7	r1	r2	s6	w6	x	z6	z8
MB22	5	11,0	37,5	15	148	25	M8	122,4	135,5	97,0	58,0
MB22	5	11,0	37,5	15	148	25	M8	122,4	135,5	97,0	58,0
MB22	5	11,0	37,5	15	148	25	M8	122,4	135,5	97,0	58,0
MB32	5	6,5	37,5	15	178	25	M10	136,4	165,5	107,0	68,0
MB32	5	6,5	37,5	15	178	25	M10	136,4	165,5	107,0	68,0
MB42	6	4,0	37,5	15	222	30	M12	156,4	195,5	126,5	83,5
MB42	6	4,0	37,5	15	222	30	M12	156,4	195,5	126,5	83,5

ServoFit® Planetengetriebe **PHA**

Motoradapter mit Bremse

ServoFit® PHA

Planetary Gear Units

Motor Adapter with Brake

Réduct. planétaires **ServoFit® PHA** lanterne

pour moteur avec frein

STÖBER

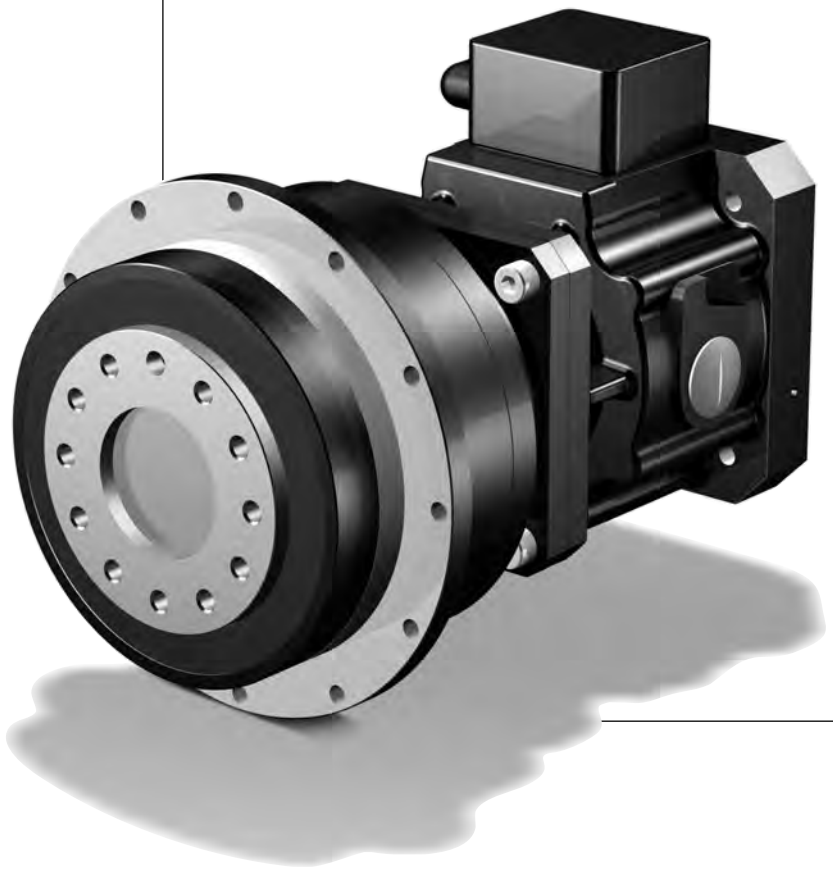

Inhaltsübersicht PHA

Typisierung PHA2
Auswahltabelle
ServoFit® Planetengetriebe PHA PHA3
Maßbilder
ServoFit® Planetengetriebe PHA PHA9

Contents PHA

Type designation PHA2
Selection table
ServoFit® PHA Planetary Gear Units PHA3
Dimension drawings
ServoFit® PHA Planetary Gear Units PHA9

Sommaire PHA

Désignation des types PHA2
Tableau de sélection
Réducteurs planétaires ServoFit® PHA PHA3
Croquis cotés
Réducteurs planétaires ServoFit® PHA PHA9

PHA

Typisierung | *Type designation* | Désignation des types

STÖBER

PHA 5 2 1 F 0050 MB 2 2

1 2 3 4 5 6 7 8 9

1 Getriebetyp
PHA - Planetengetriebe
PHVA - Planetengetriebe

2 Getriebegröße

3 Generationsziffer

4 Stufenzahl
1 - 1-stufig
2 - 2-stufig
3 - 3-stufig

5 Ausführung
F - Flanschwelle

6 Übersetzungskennzahl i x 10

7 **MB**- Motoradapter quadratisch mit Bremse für Motorwelle ohne Passfeder (Motormaßbild des Kunden erforderlich! Siehe Abb. Motorabtrieb und Maßbild ab Seite PHA9, bitte max. Abmessungen beachten)
8 Motoradaptergröße
9 Anbau an Planetengetriebe
2 - PHA 1-stufig
1 - PHA 2-stufig

Zusätzliche Bestellangaben für Motoradapter mit Bremse:
Bremsmoment ..... Nm
(entspr. Auswahltabelle ab Seite PHA5)
Klemmenkasten ☐ Stecker (Option) ☐
Lage des Klemmenkastens / Steckers
0° ☐ 90° ☐ 180° ☐ 270° ☐
el. Lüftüberwachung
(nur bei Ausführung mit Klemmenkasten) ☐
Handlüftung (Option) ☐
Spulenspannung UDC 24 V ☐ 104 V ☐
Details Planetengetriebe siehe ServoFit® Katalog ID 442257.

1 *Gear unit type*
PHA *- Planetary gear unit*
PHVA *- Planetary gear unit*

2 *Gear unit size*

3 *Generation number*

4 *Stages*
1 *- 1 stage*
2 *- 2 stage*
3 *- 3 stage*

5 *Design*
F *- flange shaft*

6 *Transmission ratio i x 10*

7 ***MB***- *Motor adapter square with brake for motor shaft without key (dimension drawing of customer motor necessary! Also see pic. motor output and dimension drawing from page PHA9, please observe the max. dimensions)*
8 *Motor adapter size*
9 *for mounting at planetary gear unit*
2 *- PHA1 stage*
1 *- PHA 2 stage*

Additional ordering information for Motor Adapter with Brake:
Braking torque ..... Nm
(corresp. selection table starting on page PHA5)
Terminal box ☐ Plug connector (option) ☐
Position of terminal box / plug connector
0° ☐ 90° ☐ 180° ☐ 270° ☐
Elec. air monitoring
(only for models with terminal box) ☐
Manual brake release (option) ☐
Coil voltage UDC 24 V ☐ 104 V ☐
Details planetary gear units see ServoFit® catalog ID 442257.

1 Type de réducteur
PHA - Réducteur planétaire
PHVA - Réducteur planétaire

2 Taille du réducteur

3 Nombre de génération

4 Trains de réduction
1 - 1-train
2 - 2-trains
3 - 3-trains

5 Type d'arbre
F - Arbre à bride

6 Rapport de réduction i x 10

7 **MB**- Lanterne pour moteur carré avec frein pour arbre de moteur sans clavette (plan coté du moteur requis neccesaire! Voir dessin sortie des moteurs et croquis cotés à partir de page PHA9, tenir compte des dimensions max.)
8 Taille lanterne pour moteur
9 pour assemplage du réduct. planétaire
2 - PHA 1-train
1 - PHA 2-train

Références additionnelles pour lanterne pour moteur avec frein:
Couple de freinage ..... Nm
(suivant la tableau de sélection
à partir de la page PHA5)
Boîte à bornes ☐ Connecteur (option) ☐
Position de la boîte à bornes / connecteur
0° ☐ 90° ☐ 180° ☐ 270° ☐
Contrôle de desserrage él.
(uniquem. pour version avec boîte à bornes) ☐
Desserrage manuel (option) ☐
Tension continue UDC 24 V ☐ 104 V ☐
Détails réducteurs planétaires voir catalogue ServoFit® ID 442257.

PHA521 F 0050 MB22

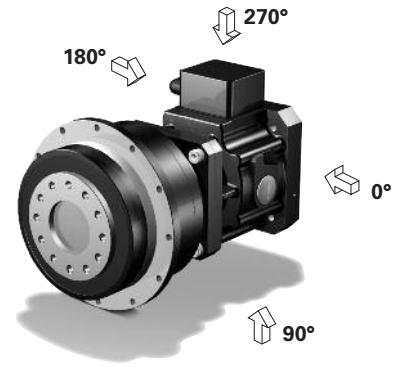

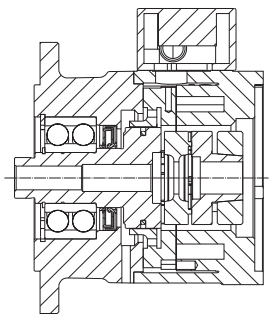

Motoradapter mit Bremse MB
Motor adapter with brake MB
Lanterne pour moteur avec frein MB

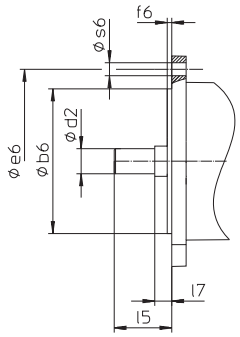

Abb. Motorabtrieb
Picture: Motor output
Figure: Sortie de moteur

Auswahltabelle
ServoFit® Planetengetriebe **PHA**
Motoradapter mit Bremse

Selection table
ServoFit® PHA
Planetary Gear Units
Motor Adapter with Brake

Tableau de sélection
Réduct. planétaires
ServoFit® PHA lanterne
pour moteur avec frein

STÖBER

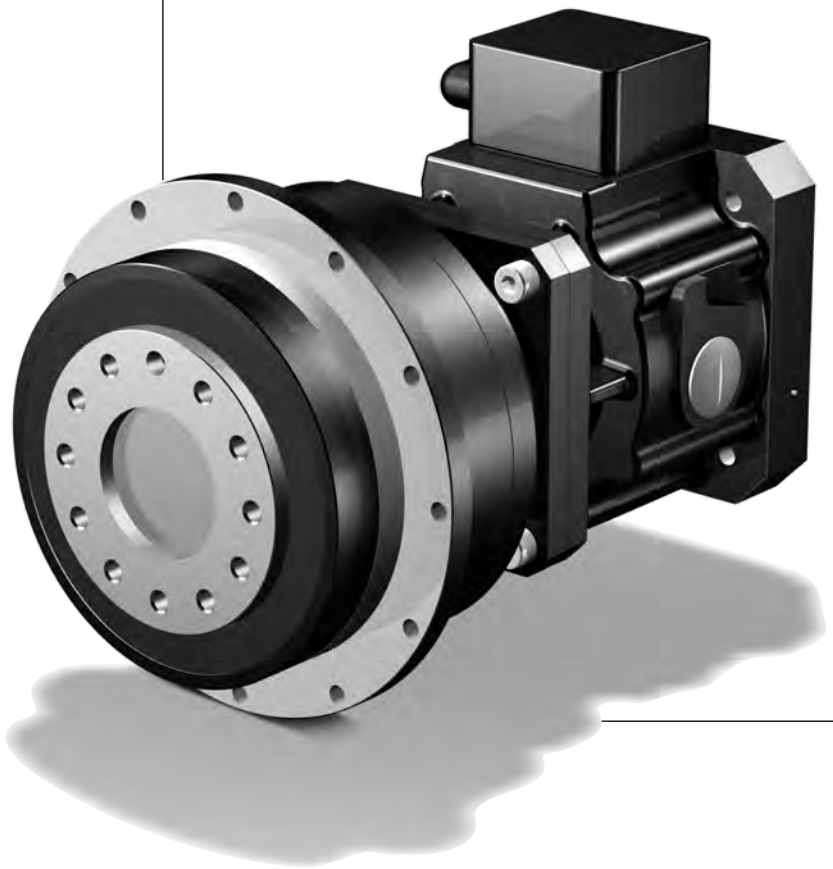

PHA

Auswahltabelle **ServoFit®** Planetengetriebe **PHA**

Motoradapter mit Bremse

Selection table ***ServoFit® PHA*** *Planetary Gear Units*

Motor Adapter with Brake

Tableau de sélection Réduct. planétaires **ServoFit® PHA** lanterne

pour moteur avec frein

STÖBER

Bezeichnungen:

i - Getriebeübersetzung
MB - Motoradapter mit Bremse
n_{1MAX} - max. Eintriebsdrehzahl
DB - Dauerbetrieb
ZB - Zyklusbetrieb
(bei Umgebungstemperatur 20°C, siehe auch Seite A10/A11, Katalog ID 442257)
J_1 - Massenträgheitsmoment (auf Eintrieb bezogen)
G - Gewicht
$\Lambda\varphi_2$ - Getriebedrehspiel (ohne Drehspiel Bremse, siehe Seite 5)
C_2 - Getriebesteifigkeit (auf Abtrieb bezogen bei M_{2N})
L_{PA} - max. Laufgeräusch (n_1 = 2000 min^{-1})
M_{1HN} - Nennbremsmoment (+40%, -20%) der Bremse im Motoradapter
M_{1MMAX}-max. zul. Motor-Bremsmoment für das Getriebe bei redundanten Bremssystemen (10^3 Bremsungen) einschließlich etwaiger Toleranzen des Bremsmoments (f_{eff} = 1)
M_{2N} - Nenndrehmoment [1)]
M_{2B} - max. zul. Beschleunigungsmoment
M_{2NOT} - NOT-AUS-Moment (10^3 Lastwechsel)

Bitte beachten Sie die Betriebsfaktoren auf Seite A10/A11**, Katalog ID 442257!**

[1)] Werte beziehen sich auf Eintriebsdrehzahlen n_1 = 1500 min^{-1}.

Das Produkt aus zul. Drehmoment M_{2N} und zul. Drehzahl n_{1MAXDB} berücksichtigt nicht die thermische Grenzleistung.

Symbols:

i *- Gear unit ratio*
MB *- Motor adapter with brake*
n_{1MAX} *- Max. input speed*
DB - Continuous operation
ZB - Cycle operation
(at ambient temperature 20°C, also see page A10/A11*, catalog ID 442257)*
J_1 *- Mass mom. of inertia (related to input)*
G *- Weight*
$\Lambda\varphi_2$ *- Gear unit backlash (without backlash brake, see page 5)*
C_2 *- Gear unit rigidity (related to output at M_{2N})*
L_{PA} *- Max. noise level (n_1 = 2000 rpm)*
M_{1HN} *- Nominal brake torque (+40%, -20%) of the motor adapter brake*
M_{1MMAX}-*Max. perm. motor brake torque for the gear unit in redundant brake systems (10^3 brakings) inclusive the tolerances of the brake torque (f_{eff} = 1)*
M_{2N} *- Rated torque [1)]*
M_{2B} *- Max. perm. acceleration torque*
M_{2NOT} *- Emergency-Off moment (10^3 load changes)*

Please take notice of the operating factors on page A10/A11***, catalog ID 442257 !***

[1)] Figures applied to input speed n_1 = 1500 rpm.

The product consisting of permissible torque M_{2N} and permissible speed n_{1MAXDB} does not consider the maximum thermal capacity.

Désignations:

i - Rapport de réducteur
MB - Lanterne pour moteur avec frein
n_{1MAX} - Vitesse d'entrée maxi
DB - régime continu
ZB - régime cyclique
(température ambiante 20°C, voir aussi page A10/A11, catalogue ID 442257)
J_1 - Moment d'inertie (par rapport à l'arbre d'entrée)
G - Poids
$\Lambda\varphi_2$ - Jeu de réducteur (sans jeu frein, voir page 5)
C_2 - Rigidité du réducteur (par rapport à l'arbre de sortie à M_{2N})
L_{PA} - Niveau de bruit max. (n_1 = 2000 min^{-1})
M_{1HN} - Couple de freinage nominal (+40%, -20%) du frein dans la lant. pour moteur
M_{1MMAX}-Couple de freinage moteur max. adm. pour le réducteur dans des systèmes de freinage redondants (10^3 freinages) y compris d'éventuelles tolérances du couple de freinage (f_{eff} = 1)
M_{2N} - Couple nominal [1)]
M_{2B} - Couple maxi adm.issible d'accélération
M_{2NOT} - Couple arrêt d'urgence (à des charges 10^3)

Veuillez s. v. p. prendre en considération les facteurs de service à la page A10/A11**, catalogue ID 442257!**

[1)] Ces valeurs se rapportent à des valeurs d'entrée de n_1 = 1500 min^{-1}.

Le produit de couple admissible M_{2N} et vitesse admissible n_{1MAXDB} ne tient pas compte de la puissance limite thermique.

Planetengetriebe **PHA** Motoradapter mit Bremse
*Planetary Gear Units **PHA** Motor Adapter with Brake*
Réducteurs planétaires **PHA** lanterne pour moteur avec frein

STÖBER

Bitte beachten Sie die Hinweise auf Seite PHA4! ***Please take notice of the indications on page PHA4!*** **Veuillez s. v. p. prendre en considération les observations à la page PHA4!**

i	Typ	n_{1MAX} DB [min-1]	n_{1MAX} ZB [min-1]	J_1 [10-4 kgm2]	G [kg]	$\Delta\varphi_2$ [arcmin]	C_2 [Nm/arcmin]	L_{PA} [dB(A)]	M_{1HN} [Nm]	M_{1MMAX} [Nm]	M_{2N} [Nm]	M_{2B} [Nm]	M_{2NOT} [Nm]
PHA521 (M_{2BMAX}=250 Nm)													
4,000	**PHA521F0040 MB22**	2200	4000	8,8	11,1	1	17	62	**8,0**	51	140	140	290
4,000	**PHA521F0040 MB22**	2200	4000	8,8	11,1	1	17	62	**12**	45	140	140	290
4,000	**PHA521F0040 MB22**	2200	4000	8,8	11,1	1	17	62	**16**	40	140	140	290
4,000	**PHA521F0040 MB22**	2200	4000	8,8	11,1	1	17	62	**24**	29	140	140	290
4,000	**PHA521F0040 MB22**	2200	4000	8,8	11,1	1	17	62	**30**	20	140	140	290
5,000	**PHA521F0050 MB22**	2500	4000	8,2	11,1	1	24	60	**8,0**	51	180	180	360
5,000	**PHA521F0050 MB22**	2500	4000	8,2	11,1	1	24	60	**12**	45	180	180	360
5,000	**PHA521F0050 MB22**	2500	4000	8,2	11,1	1	24	60	**16**	40	180	180	360
5,000	**PHA521F0050 MB22**	2500	4000	8,2	11,1	1	24	60	**24**	29	180	180	360
5,000	**PHA521F0050 MB22**	2500	4000	8,2	11,1	1	24	60	**30**	20	180	180	360
7,000	**PHA521F0070 MB22**	3000	4000	7,7	11,1	1	35	59	**8,0**	51	210	250	500
7,000	**PHA521F0070 MB22**	3000	4000	7,7	11,1	1	35	59	**12**	45	210	250	500
7,000	**PHA521F0070 MB22**	3000	4000	7,7	11,1	1	35	59	**16**	40	210	250	500
7,000	**PHA521F0070 MB22**	3000	4000	7,7	11,1	1	35	59	**24**	29	210	250	500
7,000	**PHA521F0070 MB22**	3000	4000	7,7	11,1	1	35	59	**30**	20	210	250	500
10,00	**PHA521F0100 MB22**	3300	4000	7,4	11,1	1	39	57	**8,0**	32	140	250	500
10,00	**PHA521F0100 MB22**	3300	4000	7,4	11,1	1	39	57	**12**	26	140	250	500
10,00	**PHA521F0100 MB22**	3300	4000	7,4	11,1	1	39	57	**16**	21	140	250	500
10,00	**PHA521F0100 MB22**	3300	4000	7,4	11,1	1	39	57	**24**	9,6	140	250	500
10,00	**PHA521F0100 MB22**	3300	4000	7,4	11,1	1	39	57	**30**	1,2	140	250	500
PHA721 (M_{2BMAX}=650 Nm)													
4,000	**PHA721F0040 MB32**	1900	4000	21	19,3	1	28	63	**16**	140	380	380	770
4,000	**PHA721F0040 MB32**	1900	4000	21	19,3	1	28	63	**24**	130	380	380	770
4,000	**PHA721F0040 MB32**	1900	4000	21	19,3	1	28	63	**32**	120	380	380	770
4,000	**PHA721F0040 MB32**	1900	4000	21	19,3	1	28	63	**45**	100	380	380	770
4,000	**PHA721F0040 MB32**	1900	4000	21	19,3	1	28	63	**90**	40	380	380	770
5,000	**PHA721F0050 MB32**	2200	4000	19	19,3	1	40	61	**16**	140	440	480	960
5,000	**PHA721F0050 MB32**	2200	4000	19	19,3	1	40	61	**24**	130	440	480	960
5,000	**PHA721F0050 MB32**	2200	4000	19	19,3	1	40	61	**32**	120	440	480	960
5,000	**PHA721F0050 MB32**	2200	4000	19	19,3	1	40	61	**45**	100	440	480	960
5,000	**PHA721F0050 MB32**	2200	4000	19	19,3	1	40	61	**90**	40	440	480	960
7,000	**PHA721F0070 MB32**	2500	4000	18	19,3	1	62	60	**16**	130	440	650	1240
7,000	**PHA721F0070 MB32**	2500	4000	18	19,3	1	62	60	**24**	120	440	650	1240
7,000	**PHA721F0070 MB32**	2500	4000	18	19,3	1	62	60	**32**	110	440	650	1240
7,000	**PHA721F0070 MB32**	2500	4000	18	19,3	1	62	60	**45**	90	440	650	1240
7,000	**PHA721F0070 MB32**	2500	4000	18	19,3	1	62	60	**90**	27	440	650	1240
10,00	**PHA721F0100 MB32**	3000	4000	17	19,3	1	74	58	**16**	64	300	500	1000
10,00	**PHA721F0100 MB32**	3000	4000	17	19,3	1	74	58	**24**	53	300	500	1000
10,00	**PHA721F0100 MB32**	3000	4000	17	19,3	1	74	58	**32**	42	300	500	1000
10,00	**PHA721F0100 MB32**	3000	4000	17	19,3	1	74	58	**45**	23	300	500	1000

Planetengetriebe **PHA** Motoradapter mit Bremse
*Planetary Gear Units **PHA** Motor Adapter with Brake*
Réducteurs planétaires **PHA** lanterne pour moteur avec frein

STÖBER

Bitte beachten Sie die Hinweise auf Seite PHA4! ***Please take notice of the indications on page PHA4!*** **Veuillez s. v. p. prendre en considération les observations à la page PHA4!**

i	Typ	n_{1MAX} DB [min^{-1}]	n_{1MAX} ZB [min^{-1}]	J_1 [10^{-4} kgm^2]	G [kg]	$\Delta\varphi_2$ [arcmin]	C_2 [Nm/arcmin]	L_{PA} [dB(A)]	M_{1HN} [Nm]	M_{1MMAX} [Nm]	M_{2N} [Nm]	M_{2B} [Nm]	M_{2NOT} [Nm]
PHA722 (M_{2BMAX}=700 Nm)													
16,00	**PHA722F0160 MB21**	3000	4000	8,4	19,2	1	97	62	**8,0**	47	440	560	1120
16,00	**PHA722F0160 MB21**	3000	4000	8,4	19,2	1	97	62	**12**	42	440	560	1120
16,00	**PHA722F0160 MB21**	3000	4000	8,4	19,2	1	97	62	**16**	36	440	560	1120
16,00	**PHA722F0160 MB21**	3000	4000	8,4	19,2	1	97	62	**24**	25	440	560	1120
16,00	**PHA722F0160 MB21**	3000	4000	8,4	19,2	1	97	62	**30**	16	440	560	1120
20,00	**PHA722F0200 MB21**	3000	4000	8,3	19,2	1	116	62	**8,0**	47	440	700	1400
20,00	**PHA722F0200 MB21**	3000	4000	8,3	19,2	1	116	62	**12**	42	440	700	1400
20,00	**PHA722F0200 MB21**	3000	4000	8,3	19,2	1	116	62	**16**	36	440	700	1400
20,00	**PHA722F0200 MB21**	3000	4000	8,3	19,2	1	116	62	**24**	25	440	700	1400
20,00	**PHA722F0200 MB21**	3000	4000	8,3	19,2	1	116	62	**30**	16	440	700	1400
25,00	**PHA722F0250 MB21**	3500	4000	7,9	19,2	1	126	60	**8,0**	36	440	700	1400
25,00	**PHA722F0250 MB21**	3500	4000	7,9	19,2	1	126	60	**12**	30	440	700	1400
25,00	**PHA722F0250 MB21**	3500	4000	7,9	19,2	1	126	60	**16**	24	440	700	1400
25,00	**PHA722F0250 MB21**	3500	4000	7,9	19,2	1	126	60	**24**	13	440	700	1400
25,00	**PHA722F0250 MB21**	3500	4000	7,9	19,2	1	126	60	**30**	4,9	440	700	1400
28,00	**PHA722F0280 MB21**	3700	4000	7,6	19,2	1	116	59	**8,0**	30	440	700	1370
28,00	**PHA722F0280 MB21**	3700	4000	7,6	19,2	1	116	59	**12**	24	440	700	1370
28,00	**PHA722F0280 MB21**	3700	4000	7,6	19,2	1	116	59	**16**	18	440	700	1370
28,00	**PHA722F0280 MB21**	3700	4000	7,6	19,2	1	116	59	**24**	7,3	440	700	1370
35,00	**PHA722F0350 MB21**	3700	4000	7,5	19,2	1	134	59	**8,0**	22	440	700	1400
35,00	**PHA722F0350 MB21**	3700	4000	7,5	19,2	1	134	59	**12**	17	440	700	1400
35,00	**PHA722F0350 MB21**	3700	4000	7,5	19,2	1	134	59	**16**	11	440	700	1400
40,00	**PHA722F0400 MB21**	3700	4000	7,4	19,2	1	119	57	**8,0**	17	440	700	1370
40,00	**PHA722F0400 MB21**	3700	4000	7,4	19,2	1	119	57	**12**	12	440	700	1370
40,00	**PHA722F0400 MB21**	3700	4000	7,4	19,2	1	119	57	**16**	6,2	440	700	1370
50,00	**PHA722F0500 MB21**	3700	4000	7,4	19,2	1	136	57	**8,0**	12	440	700	1400
50,00	**PHA722F0500 MB21**	3700	4000	7,4	19,2	1	136	57	**12**	6,6	440	700	1400
50,00	**PHA722F0500 MB21**	3700	4000	7,4	19,2	1	136	57	**16**	1,0	440	700	1400
70,00	**PHA722F0700 MB21**	3700	4000	7,4	19,2	1	138	57	**8,0**	3,6	440	650	1240
PHA821 (M_{2BMAX}=1600 Nm)													
4,000	**PHA821F0040 MB42**	1500	3000	90	49,5	1	39	64	**50**	430	880	1260	2310
4,000	**PHA821F0040 MB42**	1500	3000	90	49,5	1	39	64	**72**	400	880	1260	2310
4,000	**PHA821F0040 MB42**	1500	3000	90	49,5	1	39	64	**100**	360	880	1260	2310
4,000	**PHA821F0040 MB42**	1500	3000	90	49,5	1	39	64	**160**	270	880	1260	2310
5,000	**PHA821F0050 MB42**	1700	3000	81	49,5	1	59	62	**50**	430	1100	1570	2870
5,000	**PHA821F0050 MB42**	1700	3000	81	49,5	1	59	62	**72**	400	1100	1570	2870
5,000	**PHA821F0050 MB42**	1700	3000	81	49,5	1	59	62	**100**	360	1100	1570	2870
5,000	**PHA821F0050 MB42**	1700	3000	81	49,5	1	59	62	**160**	270	1100	1570	2870
7,000	**PHA821F0070 MB42**	2000	3000	74	49,5	1	101	61	**50**	270	1000	1600	2770
7,000	**PHA821F0070 MB42**	2000	3000	74	49,5	1	101	61	**72**	240	1000	1600	2770
7,000	**PHA821F0070 MB42**	2000	3000	74	49,5	1	101	61	**100**	200	1000	1600	2770
7,000	**PHA821F0070 MB42**	2000	3000	74	49,5	1	101	61	**160**	120	1000	1600	2770
10,00	**PHA821F0100 MB42**	2500	3000	70	49,5	1	143	59	**50**	140	800	1200	2400
10,00	**PHA821F0100 MB42**	2500	3000	70	49,5	1	143	59	**72**	110	800	1200	2400
10,00	**PHA821F0100 MB42**	2500	3000	70	49,5	1	143	59	**100**	67	800	1200	2400

Planetengetriebe **PHA** Motoradapter mit Bremse
Planetary Gear Units ***PHA*** *Motor Adapter with Brake*
Réducteurs planétaires **PHA** lanterne pour moteur avec frein

STÖBER

Bitte beachten Sie die Hinweise auf Seite PHA4! ***Please take notice of the indications on page PHA4!*** **Veuillez s. v. p. prendre en considération les observations à la page PHA4!**

i	Typ	n_{1MAX} DB [min-1]	n_{1MAX} ZB [min-1]	J_1 [10-4 kgm2]	G [kg]	$\Delta\varphi_2$ [arcmin]	C_2 [Nm/arcmin]	L_{PA} [dB(A)]	M_{1HN} [Nm]	M_{1MMAX} [Nm]	M_{2N} [Nm]	M_{2B} [Nm]	M_{2NOT} [Nm]
PHA822 (M_{2BMAX}=2000 Nm)													
16,00	**PHA822F0160 MB31**	2500	4000	21	46,9	1	242	63	**16**	130	1100	1490	2980
16,00	**PHA822F0160 MB31**	2500	4000	21	46,9	1	242	63	**24**	120	1100	1490	2980
16,00	**PHA822F0160 MB31**	2500	4000	21	46,9	1	242	63	**32**	110	1100	1490	2980
16,00	**PHA822F0160 MB31**	2500	4000	21	46,9	1	242	63	**45**	93	1100	1490	2980
16,00	**PHA822F0160 MB31**	2500	4000	21	46,9	1	242	63	**90**	30	1100	1490	2980
20,00	**PHA822F0200 MB31**	2500	4000	21	46,9	1	294	63	**16**	110	1250	1860	3200
20,00	**PHA822F0200 MB31**	2500	4000	21	46,9	1	294	63	**24**	100	1250	1860	3200
20,00	**PHA822F0200 MB31**	2500	4000	21	46,9	1	294	63	**32**	89	1250	1860	3200
20,00	**PHA822F0200 MB31**	2500	4000	21	46,9	1	294	63	**45**	71	1250	1860	3200
20,00	**PHA822F0200 MB31**	2500	4000	21	46,9	1	294	63	**90**	7,9	1250	1860	3200
25,00	**PHA822F0250 MB31**	3000	4000	19	46,9	1	351	61	**16**	85	1250	2000	3200
25,00	**PHA822F0250 MB31**	3000	4000	19	46,9	1	351	61	**24**	74	1250	2000	3200
25,00	**PHA822F0250 MB31**	3000	4000	19	46,9	1	351	61	**32**	62	1250	2000	3200
25,00	**PHA822F0250 MB31**	3000	4000	19	46,9	1	351	61	**45**	44	1250	2000	3200
28,00	**PHA822F0280 MB31**	3300	4000	18	46,9	1	342	60	**16**	72	1100	2000	3150
28,00	**PHA822F0280 MB31**	3300	4000	18	46,9	1	342	60	**24**	60	1100	2000	3150
28,00	**PHA822F0280 MB31**	3300	4000	18	46,9	1	342	60	**32**	49	1100	2000	3150
28,00	**PHA822F0280 MB31**	3300	4000	18	46,9	1	342	60	**45**	31	1100	2000	3150
35,00	**PHA822F0350 MB31**	3300	4000	18	46,9	1	380	60	**16**	54	1250	2000	3200
35,00	**PHA822F0350 MB31**	3300	4000	18	46,9	1	380	60	**24**	43	1250	2000	3200
35,00	**PHA822F0350 MB31**	3300	4000	18	46,9	1	380	60	**32**	32	1250	2000	3200
35,00	**PHA822F0350 MB31**	3300	4000	18	46,9	1	380	60	**45**	14	1250	2000	3200
40,00	**PHA822F0400 MB31**	3300	4000	17	46,9	1	370	58	**16**	43	1100	1920	3150
40,00	**PHA822F0400 MB31**	3300	4000	17	46,9	1	370	58	**24**	32	1100	1920	3150
40,00	**PHA822F0400 MB31**	3300	4000	17	46,9	1	370	58	**32**	21	1100	1920	3150
40,00	**PHA822F0400 MB31**	3300	4000	17	46,9	1	370	58	**45**	2,8	1100	1920	3150
50,00	**PHA822F0500 MB31**	3300	4000	17	46,9	1	402	58	**16**	31	1250	2000	3200
50,00	**PHA822F0500 MB31**	3300	4000	17	46,9	1	402	58	**24**	20	1250	2000	3200
50,00	**PHA822F0500 MB31**	3300	4000	17	46,9	1	402	58	**32**	8,8	1250	2000	3200
70,00	**PHA822F0700 MB31**	3300	4000	17	46,9	1	404	58	**16**	11	1000	1600	2770
PHA932 (M_{2BMAX}=5000 Nm)													
12,00	**PHA932F0120 MB41**	1800	3000	116	86,0	1	289	66	**50**	400	3000	3660	6740
12,00	**PHA932F0120 MB41**	1800	3000	116	86,0	1	289	66	**72**	370	3000	3660	6740
12,00	**PHA932F0120 MB41**	1800	3000	116	86,0	1	289	66	**100**	330	3000	3660	6740
12,00	**PHA932F0120 MB41**	1800	3000	116	86,0	1	289	66	**160**	250	3000	3660	6740
12,00	**PHA932F0120 MB51**	1800	3000	161	93,3	1	608	66	**200**	190	3000	3650	6740
12,00	**PHA932F0120 MB51**	1800	3000	161	93,3	1	608	66	**300**	50	3000	3650	6740
16,00	**PHA932F0160 MB41**	2200	3000	88	86,0	1	432	64	**50**	400	3000	4880	8960
16,00	**PHA932F0160 MB41**	2200	3000	88	86,0	1	432	64	**72**	370	3000	4880	8960
16,00	**PHA932F0160 MB41**	2200	3000	88	86,0	1	432	64	**100**	330	3000	4880	8960
16,00	**PHA932F0160 MB41**	2200	3000	88	86,0	1	432	64	**160**	240	3000	4880	8960
16,00	**PHA932F0160 MB51**	2200	3000	133	93,3	1	771	64	**200**	190	3000	4870	8960
16,00	**PHA932F0160 MB51**	2200	3000	133	93,3	1	771	64	**300**	49	3000	4870	8960
18,00	**PHA932F0180 MB41**	1800	3000	110	86,0	1	486	66	**50**	350	3000	4500	9000
18,00	**PHA932F0180 MB41**	1800	3000	110	86,0	1	486	66	**72**	320	3000	4500	9000
18,00	**PHA932F0180 MB41**	1800	3000	110	86,0	1	486	66	**100**	280	3000	4500	9000
18,00	**PHA932F0180 MB41**	1800	3000	110	86,0	1	486	66	**160**	190	3000	4500	9000
18,00	**PHA932F0180 MB51**	1800	3000	155	93,3	1	798	66	**200**	140	3000	4500	9000
20,00	**PHA932F0200 MB41**	2500	3000	79	86,0	1	557	62	**50**	350	3000	5000	10000
20,00	**PHA932F0200 MB41**	2500	3000	79	86,0	1	557	62	**72**	320	3000	5000	10000
20,00	**PHA932F0200 MB41**	2500	3000	79	86,0	1	557	62	**100**	280	3000	5000	10000
20,00	**PHA932F0200 MB41**	2500	3000	79	86,0	1	557	62	**160**	190	3000	5000	10000
20,00	**PHA932F0200 MB51**	2500	3000	124	93,3	1	874	62	**200**	140	3000	5000	10000
24,00	**PHA932F0240 MB41**	2200	3000	84	86,0	1	644	64	**50**	240	3000	4500	9000
24,00	**PHA932F0240 MB41**	2200	3000	84	86,0	1	644	64	**72**	210	3000	4500	9000
24,00	**PHA932F0240 MB41**	2200	3000	84	86,0	1	644	64	**100**	170	3000	4500	9000
24,00	**PHA932F0240 MB41**	2200	3000	84	86,0	1	644	64	**160**	90	3000	4500	9000
24,00	**PHA932F0240 MB51**	2200	3000	129	93,3	1	910	64	**200**	34	3000	4500	9000
28,00	**PHA932F0280 MB41**	2800	3000	73	86,0	1	736	61	**50**	230	3000	5000	10000

Planetengetriebe **PHA** Motoradapter mit Bremse
*Planetary Gear Units **PHA** Motor Adapter with Brake*
Réducteurs planétaires **PHA** lanterne pour moteur avec frein

STÖBER

Bitte beachten Sie die Hinweise auf Seite PHA4! ***Please take notice of the indications on page PHA4!*** **Veuillez s. v. p. prendre en considération les observations à la page PHA4!**

i	Typ	n_{1MAX} DB [min-1]	n_{1MAX} ZB [min-1]	J_1 [10-4 kgm2]	G [kg]	$\Delta\varphi_2$ [arcmin]	C_2 [Nm/arcmin]	L_{PA} [dB(A)]	M_{1HN} [Nm]	M_{1MMAX} [Nm]	M_{2N} [Nm]	M_{2B} [Nm]	M_{2NOT} [Nm]
PHA932 (M_{2BMAX}=5000 Nm)													
28,00	**PHA932F0280 MB41**	2800	3000	73	86,0	1	736	61	**72**	200	3000	5000	10000
28,00	**PHA932F0280 MB41**	2800	3000	73	86,0	1	736	61	**100**	160	3000	5000	10000
28,00	**PHA932F0280 MB41**	2800	3000	73	86,0	1	736	61	**160**	75	3000	5000	10000
30,00	**PHA932F0300 MB41**	2500	3000	77	86,0	1	757	62	**50**	180	3000	4500	9000
30,00	**PHA932F0300 MB41**	2500	3000	77	86,0	1	757	62	**72**	150	3000	4500	9000
30,00	**PHA932F0300 MB41**	2500	3000	77	86,0	1	757	62	**100**	110	3000	4500	9000
30,00	**PHA932F0300 MB41**	2500	3000	77	86,0	1	757	62	**160**	27	3000	4500	9000
32,00	**PHA932F0320 MB41**	2800	3000	71	86,0	1	786	60	**50**	170	3000	4610	9220
32,00	**PHA932F0320 MB41**	2800	3000	71	86,0	1	786	60	**72**	140	3000	4610	9220
32,00	**PHA932F0320 MB41**	2800	3000	71	86,0	1	786	60	**100**	100	3000	4610	9220
32,00	**PHA932F0320 MB41**	2800	3000	71	86,0	1	786	60	**160**	17	3000	4610	9220
40,00	**PHA932F0400 MB41**	2800	3000	69	86,0	1	844	59	**50**	120	2690	4610	9220
40,00	**PHA932F0400 MB41**	2800	3000	69	86,0	1	844	59	**72**	92	2690	4610	9220
40,00	**PHA932F0400 MB41**	2800	3000	69	86,0	1	844	59	**100**	53	2690	4610	9220
42,00	**PHA932F0420 MB41**	2800	3000	71	86,0	1	888	61	**50**	110	3000	4500	9000
42,00	**PHA932F0420 MB41**	2800	3000	71	86,0	1	888	61	**72**	79	3000	4500	9000
42,00	**PHA932F0420 MB41**	2800	3000	71	86,0	1	888	61	**100**	39	3000	4500	9000
48,00	**PHA932F0480 MB41**	2800	3000	70	86,0	1	919	60	**50**	87	3000	4500	9000
48,00	**PHA932F0480 MB41**	2800	3000	70	86,0	1	919	60	**72**	56	3000	4500	9000
48,00	**PHA932F0480 MB41**	2800	3000	70	86,0	1	919	60	**100**	17	3000	4500	9000
60,00	**PHA932F0600 MB41**	2800	3000	69	86,0	1	953	59	**50**	56	3000	4500	9000
60,00	**PHA932F0600 MB41**	2800	3000	69	86,0	1	953	59	**72**	25	3000	4500	9000
PHA1032 (M_{2BMAX}=7500 Nm)													
18,00	**PHA1032F0180 MB41**	1800	3000	113	101,4	1	575	66	**50**	400	4610	5490	10120
18,00	**PHA1032F0180 MB41**	1800	3000	113	101,4	1	575	66	**72**	370	4610	5490	10120
18,00	**PHA1032F0180 MB41**	1800	3000	113	101,4	1	575	66	**100**	330	4610	5490	10120
18,00	**PHA1032F0180 MB41**	1800	3000	113	101,4	1	575	66	**160**	250	4610	5490	10120
18,00	**PHA1032F0180 MB51**	1800	3000	158	108,7	1	1070	66	**200**	190	4610	5480	10120
18,00	**PHA1032F0180 MB51**	1800	3000	158	108,7	1	1070	66	**300**	50	4610	5480	10120
24,00	**PHA1032F0240 MB41**	2200	3000	86	101,4	1	811	64	**50**	400	4610	7320	13430
24,00	**PHA1032F0240 MB41**	2200	3000	86	101,4	1	811	64	**72**	370	4610	7320	13430
24,00	**PHA1032F0240 MB41**	2200	3000	86	101,4	1	811	64	**100**	330	4610	7320	13430
24,00	**PHA1032F0240 MB41**	2200	3000	86	101,4	1	811	64	**160**	240	4610	7320	13430
24,00	**PHA1032F0240 MB51**	2200	3000	131	108,7	1	1282	64	**200**	190	4610	7310	13430
24,00	**PHA1032F0240 MB51**	2200	3000	131	108,7	1	1282	64	**300**	49	4610	7310	13430
30,00	**PHA1032F0300 MB41**	2500	3000	78	101,4	1	998	62	**50**	350	5000	7500	15000
30,00	**PHA1032F0300 MB41**	2500	3000	78	101,4	1	998	62	**72**	320	5000	7500	15000
30,00	**PHA1032F0300 MB41**	2500	3000	78	101,4	1	998	62	**100**	280	5000	7500	15000
30,00	**PHA1032F0300 MB41**	2500	3000	78	101,4	1	998	62	**160**	190	5000	7500	15000
30,00	**PHA1032F0300 MB51**	2500	3000	123	108,7	1	1404	62	**200**	140	5000	7500	15000
42,00	**PHA1032F0420 MB41**	2800	3000	72	101,4	1	1238	61	**50**	230	5000	7500	15000
42,00	**PHA1032F0420 MB41**	2800	3000	72	101,4	1	1238	61	**72**	200	5000	7500	15000
42,00	**PHA1032F0420 MB41**	2800	3000	72	101,4	1	1238	61	**100**	160	5000	7500	15000
42,00	**PHA1032F0420 MB41**	2800	3000	72	101,4	1	1238	61	**160**	75	5000	7500	15000
48,00	**PHA1032F0480 MB41**	2800	3000	71	101,4	1	1300	60	**50**	170	4610	6910	13820
48,00	**PHA1032F0480 MB41**	2800	3000	71	101,4	1	1300	60	**72**	140	4610	6910	13820
48,00	**PHA1032F0480 MB41**	2800	3000	71	101,4	1	1300	60	**100**	100	4610	6910	13820
48,00	**PHA1032F0480 MB41**	2800	3000	71	101,4	1	1300	60	**160**	17	4610	6910	13820
60,00	**PHA1032F0600 MB41**	2800	3000	69	101,4	1	1369	59	**50**	120	4030	6910	13820
60,00	**PHA1032F0600 MB41**	2800	3000	69	101,4	1	1369	59	**72**	92	4030	6910	13820
60,00	**PHA1032F0600 MB41**	2800	3000	69	101,4	1	1369	59	**100**	53	4030	6910	13820

Planetengetriebe **PHVA** Motoradapter mit Bremse
*Planetary Gear Units **PHVA** Motor Adapter with Brake*
Réducteurs planétaires **PHVA** lanterne pour moteur avec frein

STÖBER

Bitte beachten Sie die Hinweise auf Seite PHA4!

Please take notice of the indications on page PHA4!

Veuillez s. v. p. prendre en considération les observations à la page PHA4!

i	Typ	n_{1MAX} DB [min^{-1}]	n_{1MAX} ZB [min^{-1}]	J_1 [10^{-4} kgm^2]	G [kg]	$\Delta\varphi_2$ [arcmin]	C_2 [Nm/arcmin]	L_{PA} [dB(A)]	M_{1HN} [Nm]	M_{1MMAX} [Nm]	M_{2N} [Nm]	M_{2B} [Nm]	M_{2NOT} [Nm]
PHVA933 (M_{2BMAX}=4250 Nm)													
61,00	**PHVA933F0610 MB32**	2500	4000	22	69,8	1	765	62	**16**	97	2500	4250	9000
61,00	**PHVA933F0610 MB32**	2500	4000	22	69,8	1	765	62	**24**	86	2500	4250	9000
61,00	**PHVA933F0610 MB32**	2500	4000	22	69,8	1	765	62	**32**	75	2500	4250	9000
61,00	**PHVA933F0610 MB32**	2500	4000	22	69,8	1	765	62	**45**	57	2500	4250	9000
91,00	**PHVA933F0910 MB32**	2500	4000	19	69,8	1	799	62	**16**	58	2500	4250	9000
91,00	**PHVA933F0910 MB32**	2500	4000	19	69,8	1	799	62	**24**	47	2500	4250	9000
91,00	**PHVA933F0910 MB32**	2500	4000	19	69,8	1	799	62	**32**	35	2500	4250	9000
91,00	**PHVA933F0910 MB32**	2500	4000	19	69,8	1	799	62	**45**	17	2500	4250	9000
121,0	**PHVA933F1210 MB32**	2500	4000	18	69,8	1	784	62	**16**	38	2500	4250	9000
121,0	**PHVA933F1210 MB32**	2500	4000	18	69,8	1	784	62	**24**	27	2500	4250	9000
121,0	**PHVA933F1210 MB32**	2500	4000	18	69,8	1	784	62	**32**	15	2500	4250	9000
PHVA1033 (M_{2BMAX}=7500 Nm)													
61,00	**PHVA1033F0610 MB42**	2500	3000	73	104,9	1	1201	63	**50**	130	4000	7500	15000
61,00	**PHVA1033F0610 MB42**	2500	3000	73	104,9	1	1201	63	**72**	98	4000	7500	15000
61,00	**PHVA1033F0610 MB42**	2500	3000	73	104,9	1	1201	63	**100**	59	4000	7500	15000
91,00	**PHVA1033F0910 MB42**	2500	3000	70	104,9	1	1264	63	**50**	64	4000	7500	15000
91,00	**PHVA1033F0910 MB42**	2500	3000	70	104,9	1	1264	63	**72**	33	4000	7500	15000

Maßbilder
ServoFit® Planetengetriebe **PHA**
Motoradapter mit Bremse

Dimension drawings
ServoFit® PHA
Planetary Gear Units
Motor Adapter with Brake

Croquis cotés
Réduct. planétaires
ServoFit® PHA lanterne
pour moteur avec frein

STÖBER

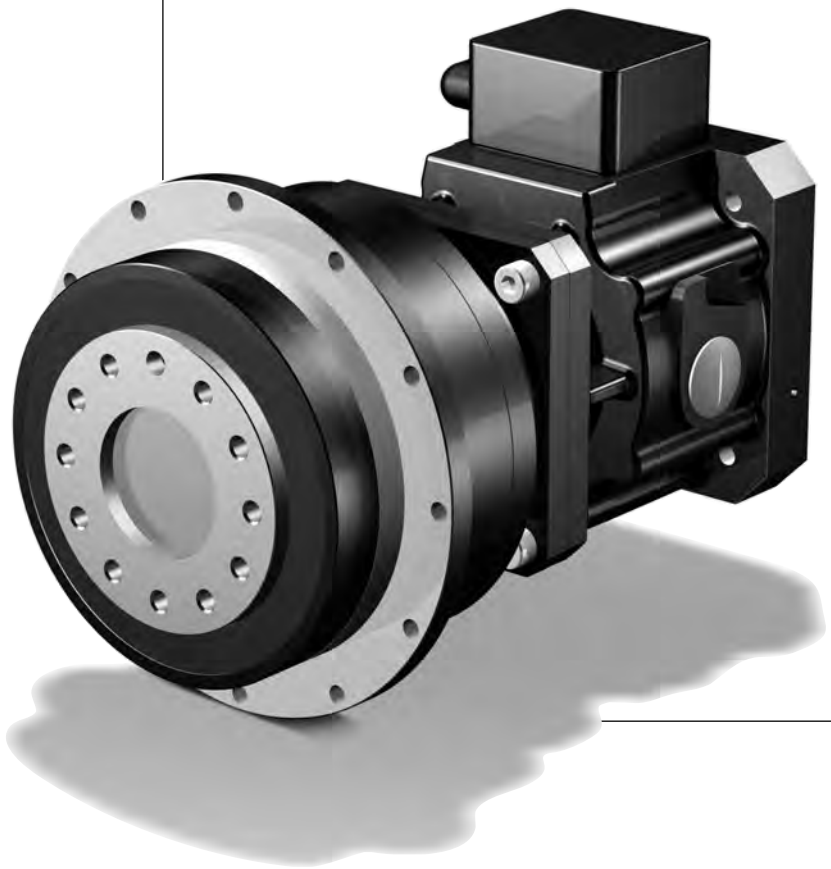

PHA

STÖBER

MB21 - MB51 / MB22 - MB42

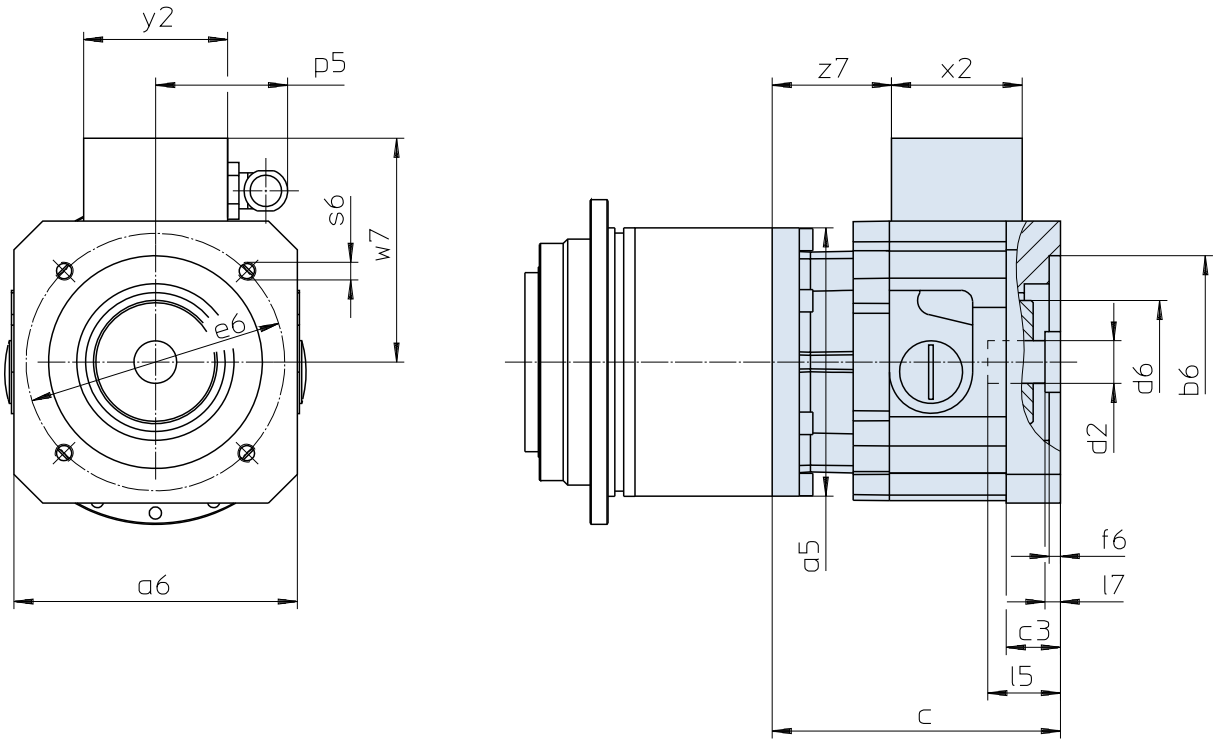

Maße Getriebe siehe Katalog ServoFit® Servogetriebe ID 442257.
Weitere Motoranschlussmaße auf Anfrage.

Gear unit dimensions see catalog ServoFit® servo gear units ID 442257. Further motor connection dimensions on request.

Dimensions réducteur voir catalogue réducteurs brushless ServoFit® ID 442257. D'autres cotes de connexion des motuers sur demande.

Typ	øb6	øe6	ød2min	ød2max	l5max	□a5	□a6	c	c3
MB21	95^{F8}	115	19	24	63,0	114	126	128,0	24,0
MB21	95^{F8}	130	19	24	63,0	114	126	128,0	24,0
MB21	110^{F8}	130	19	24	63,0	114	126	128,0	24,0
MB31	130^{F8}	165	24	32	66,5	145	155	141,0	25,0
MB31	110^{F8}	165	24	32	66,5	145	155	141,0	25,0
MB41	180^{F8}	215	32	38	83,0	190	194	171,5	35,5
MB41	130^{F8}	215	32	38	83,0	190	194	171,5	35,5
MB51	250^{F8}	300	42	48	114,0	190	264	232,0	68,0

Typ	ød6	f6	l7max	p5	s6	w7	x2	y2	z7
MB21	55	5	11,0	59	M8	100,0	58	64	53
MB21	55	5	11,0	59	M8	100,0	58	64	53
MB21	55	5	11,0	59	M8	100,0	58	64	53
MB31	65	5	6,5	59	M10	114,5	58	64	63
MB31	65	5	6,5	59	M10	114,5	58	64	63
MB41	80	6	4,0	59	M12	134,0	58	64	84
MB41	80	6	4,0	59	M12	134,0	58	64	84
MB51	105	10	22,0	66	M16	189,5	75	80	100

Typ	øb6	øe6	ød2min	ød2max	l5max	øa5	□a6	c	c3
MB22	95^{H7}	115	19	24	63,0	120	126	128	24,0
MB22	95^{H7}	130	19	24	63,0	120	126	128	24,0
MB22	110^{H7}	130	19	24	63,0	120	126	128	24,0
MB32	130^{H7}	165	24	32	66,5	152	155	141	25,0
MB32	110^{H7}	165	24	32	66,5	152	155	141	25,0
MB42	180^{H7}	215	32	38	83,0	212	194	170	35,5
MB42	130^{H7}	215	32	38	83,0	212	194	170	35,5

Typ	ød6	f6	l7max	p5	s6	w7	x2	y2	z7
MB22	55	5	11,0	59	M8	100,0	58	64	53,0
MB22	55	5	11,0	59	M8	100,0	58	64	53,0
MB22	55	5	11,0	59	M8	100,0	58	64	53,0
MB32	65	5	6,5	59	M10	114,5	58	64	63,0
MB32	65	5	6,5	59	M10	114,5	58	64	63,0
MB42	80	6	4,0	59	M12	134,0	58	64	82,5
MB42	80	6	4,0	59	M12	134,0	58	64	82,5

STÖBER

MB21 - MB41 / MB22 - MB42

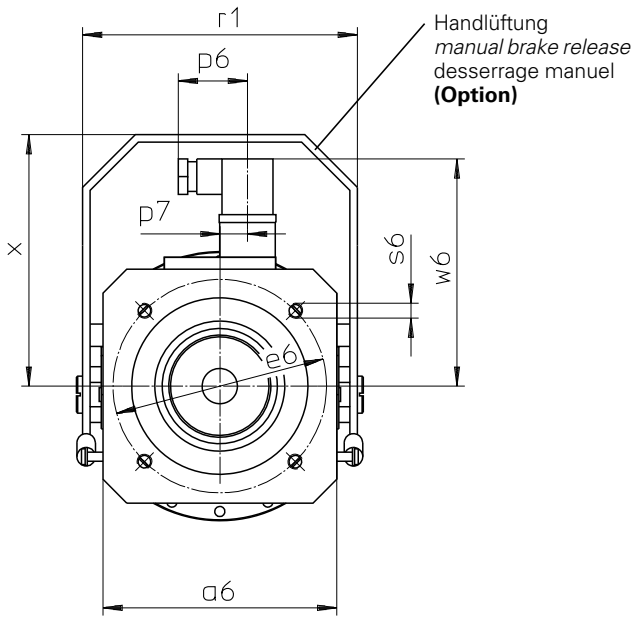

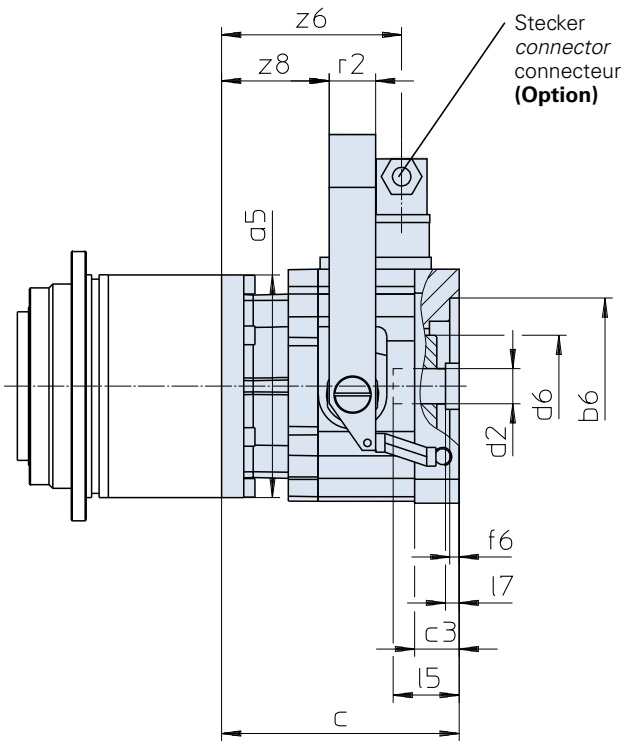

Maße Getriebe siehe Katalog ServoFit® Servogetriebe ID 442257.
Weitere Motoranschlussmaße auf Anfrage.

Gear unit dimensions see catalog ServoFit® servo gear units ID 442257. Further motor connection dimensions on request.

Dimensions réducteur voir catalogue réducteurs brushless ServoFit® ID 442257. D'autres cotes de connexion des motuers sur demande.

Typ	øb6	øe6	ød2min	ød2max	l5max	□a5	□a6	c	c3	ød6
MB21	95F8	115	19	24	63,0	114	126	128,0	24,0	55
MB21	95F8	130	19	24	63,0	114	126	128,0	24,0	55
MB21	110F8	130	19	24	63,0	114	126	128,0	24,0	55
MB31	130F8	165	24	32	66,5	145	155	141,0	25,0	65
MB31	110F8	165	24	32	66,5	145	155	141,0	25,0	65
MB41	180F8	215	32	38	83,0	190	194	171,5	35,5	80
MB41	130F8	215	32	38	83,0	190	194	171,5	35,5	80
MB51	250F8	300	42	48	114,0	190	264	232,0	68,0	105

Typ	f6	l7max	p6	p7	r1	r2	s6	w6	x	z6	z8
MB21	5	11,0	37,5	15	148	25	M8	122,4	135,5	97	58
MB21	5	11,0	37,5	15	148	25	M8	122,4	135,5	97	58
MB21	5	11,0	37,5	15	148	25	M8	122,4	135,5	97	58
MB31	5	6,5	37,5	15	178	25	M10	136,4	165,5	107	68
MB31	5	6,5	37,5	15	178	25	M10	136,4	165,5	107	68
MB41	6	4,0	37,5	15	222	30	M12	156,4	195,5	128	85
MB41	6	4,0	37,5	15	222	30	M12	156,4	195,5	128	85
MB51	10	22,0	37,5	15	294	30	M16	193,0	264,0	154	108

Typ	øb6	øe6	ød2min	ød2max	l5max	øa5	□a6	c	c3	ød6
MB22	95H7	115	19	24	63,0	120	126	128	24,0	55
MB22	95H7	130	19	24	63,0	120	126	128	24,0	55
MB22	110H7	130	19	24	63,0	120	126	128	24,0	55
MB32	130H7	165	24	32	66,5	152	155	141	25,0	65
MB32	110H7	165	24	32	66,5	152	155	141	25,0	65
MB42	180H7	215	32	38	83,0	212	194	170	35,5	80
MB42	130H7	215	32	38	83,0	212	194	170	35,5	80

Typ	f6	l7max	p6	p7	r1	r2	s6	w6	x	z6	z8
MB22	5	11,0	37,5	15	148	25	M8	122,4	135,5	97,0	58,0
MB22	5	11,0	37,5	15	148	25	M8	122,4	135,5	97,0	58,0
MB22	5	11,0	37,5	15	148	25	M8	122,4	135,5	97,0	58,0
MB32	5	6,5	37,5	15	178	25	M10	136,4	165,5	107,0	68,0
MB32	5	6,5	37,5	15	178	25	M10	136,4	165,5	107,0	68,0
MB42	6	4,0	37,5	15	222	30	M12	156,4	195,5	126,5	83,5
MB42	6	4,0	37,5	15	222	30	M12	156,4	195,5	126,5	83,5

Planetenwinkel-getriebe **PHK**

Motoradapter mit Bremse

PHK *Right-Angle Planetary Gear Units*

Motor Adapter with Brake

Réduct. planétaires à couple conique **PHK**

lanterne pour moteur avec frein

STÖBER

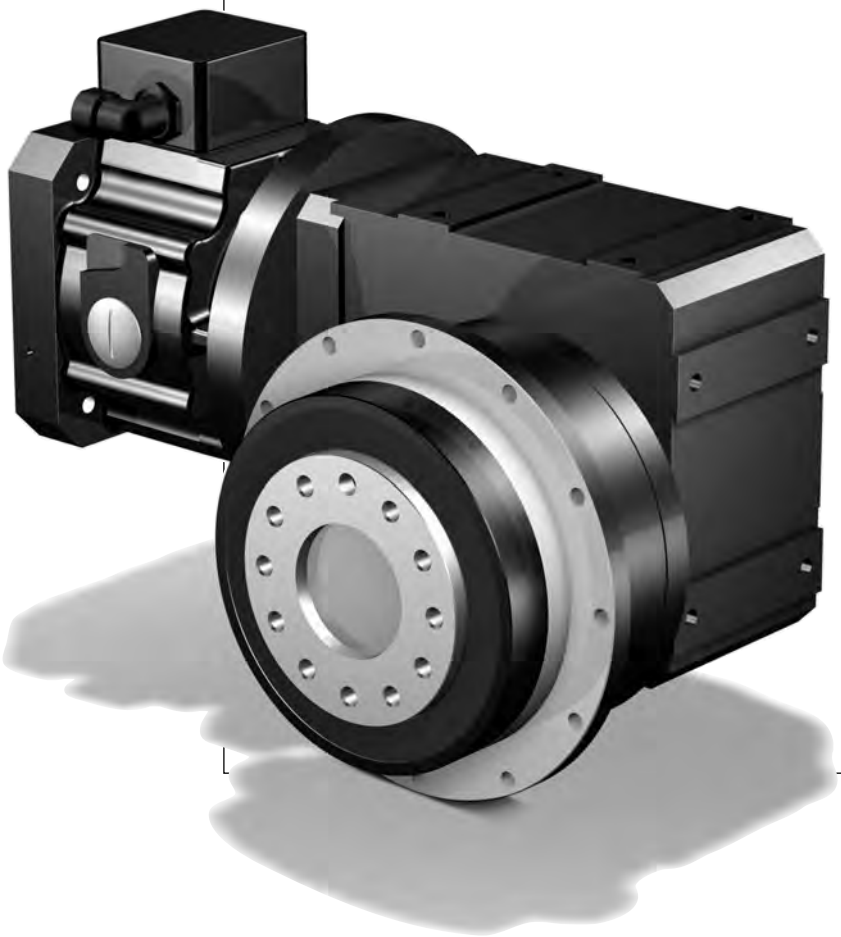

Inhaltsübersicht PHK

Typisierung PHK2
Auswahltabelle
Planetenwinkelgetriebe PHK PHK3
Maßbilder
Planetenwinkelgetriebe PHK PHK9

Contents PHK

Type designation PHK2
Selection table
PHK Right-Angle Planetary Gear Units PHK3
Dimension drawings
PHK Right-Angle Planetary Gear Units PHK9

Sommaire PHK

Désignation des types PHK2
Tableau de sélection
Réducteurs planétaires à couple conique PHK PHK3
Croquis cotés
Réducteurs planétaires à couple conique PHK PHK9

PHK

Typisierung *Type designation* Désignation des types

STÖBER

PH 8 2 1 F 0050 K302VF 0115 MB 2 0

1 2 3 4 5 6 7 8 9 10 11

1 Getriebetyp
PH - Planetengetriebe
2 Planetengetriebegröße
3 Generationsziffer
4 Stufenzahl PH-Getriebe
1 - 1-stufig
5 Ausführung PH-Getriebe
F - Flanschwelle
6 Übersetzungskennzahl PH-Getriebe i x 10
7 Winkeleintrieb
K - Kegelradgetriebe 2-stufig Anbauseite (3 bzw. 4) bei Bestellung angeben.
8 Übersetzungskennzahl K-Getriebe i x 10
9 **MB** - Motoradapter quadratisch mit Bremse für Motorwelle ohne Passfeder (Motormaßbild des Kunden erforderlich! Siehe Abb. Motorabtrieb und Maßbild ab Seite PHK11, bitte max. Abmessungen beachten)
10 Motoradaptergröße
11 Anbau an ServoFit®-Getriebe C, F, K, S

Einbaulage "EL" muss entsprechend Seite PHK19, Katalog ID 442257, angegeben werden.

Zusätzliche Bestellangaben für Motoradapter mit Bremse:
Bremsmoment ..... Nm
(entspr. Auswahltabelle ab Seite PHK5)
Klemmenkasten ☐ Stecker (Option) ☐
Lage des Klemmenkastens / Steckers
0° ☐ 90° ☐ 180° ☐ 270° ☐
el. Lüftüberwachung
(nur bei Ausführung mit Klemmenkasten) ☐
Handlüftung (Option) ☐
Spulenspannung UDC 24 V ☐ 104 V ☐

Details Planetenwinkelgetriebe siehe ServoFit® Katalog ID 442257.

1 *Gear unit type*
PH *- Planetary gear unit*
2 *Planetary gear unit size*
3 *Generation number*
4 *Stages PH gear unit*
1 *- 1 stage*
5 *Design PH gear unit*
F *- flange shaft*
6 *Transmission ratio PH gear unit i x 10*
7 *Angular gear input*
K *- helical bevel gear units 2-stage Please indicate mounting side (3 or 4) with your order.*
8 *Transmission ratio K gear unit i x 10*
9 ***MB*** *- Motor adapter square with brake for motor shaft without key (dimension drawing of customer motor necessary! Also see pic. motor output and dimension drawing from page PHK11, please observe the max. dimensions)*
10 *Motor adapter size*
11 *For mounting at ServoFit® gear units C, F, K, S*

Mounting position "EL" must be indicated according to page PHK19, catalog ID 442257.

Additional ordering information for motor adapter with brake:
Braking torque ..... Nm
(corresp. selection table starting on page PHK5)
Terminal box ☐ Plug connector (option) ☐
Position of terminal box / plug connector
0° ☐ 90° ☐ 180° ☐ 270° ☐
Elec. air monitoring
(only for models with terminal box) ☐
Manual brake release (option) ☐
Coil voltage UDC 24 V ☐ 104 V ☐

Details right-angle planetary gear units see ServoFit® catalog ID 442257.

1 Type de réducteur
PH - Réducteur planétaire
2 Taille du réducteur
3 Nombre de génération
4 Trains de réduction
1 - 1-train
5 Type d'arbre
F - Arbre à bride
6 Rapport de réduction réducteur PH i x 10
7 Couple conique
K - Réduct. à couple conique 2-trains Indiquer le côté du montage (3 ou 4) lors de la commande.
8 Rapport de réduction réducteur K i x 10
9 **MB** - Lanterne pour moteur carré avec frein pour arbre de moteur sans clavette (plan coté du moteur requis neccesaire! Voir dessin sortie des moteurs et croquis cotés à partir de page PHK11, tenir compte des dimensions max.)
10 Taille lanterne pour moteur
11 Pour assemplage du réducteurs ServoFit® C, F, K, S

La position de montage "EL" doit être donnée conformément à la page PHK19, catalogue ID 442257.

Références additionnelles pour lanterne pour moteur avec frein:
Couple de freinage ..... Nm
(suivant la tableau de sélection
à partir de la page PHK5)
Boîte à bornes ☐ Connecteur (option) ☐
Position de la boîte à bornes / connecteur
0° ☐ 90° ☐ 180° ☐ 270° ☐
Contrôle de desserrage él.
(uniquem. pour version avec boîte à bornes) ☐
Desserrage manuel (option) ☐
Tension continue UDC 24 V ☐ 104 V ☐

Détails réducteurs planétaires à couple conique voir catalogue ServoFit® ID 442257.

PH821F 0050 K302VF 0115 MB20

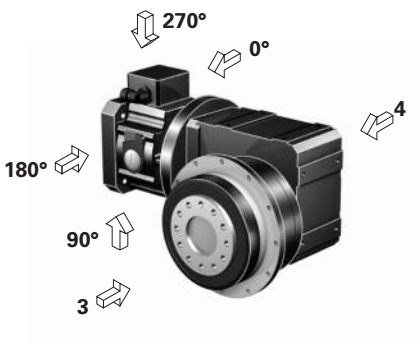

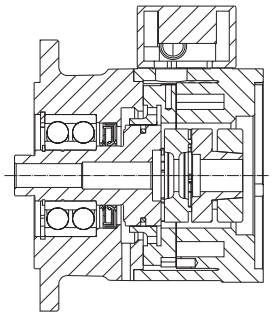

Motoradapter mit Bremse MB
Motor adapter with brake MB
Lanterne pour moteur avec frein MB

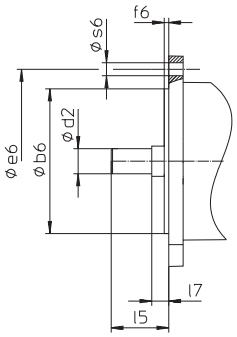

Abb. Motorabtrieb
Picture: Motor output
Figure: Sortie de moteur

Auswahltabelle
Planetenwinkel-
getriebe **PHK**
Motoradapter mit Bremse

Selection table
***PHK** Right-Angle*
Planetary Gear Units
Motor Adapter with Brake

Tableau de sélection
Réduct. planétaires à
couple conique **PHK**
lant. pour moteur avec frein

STÖBER

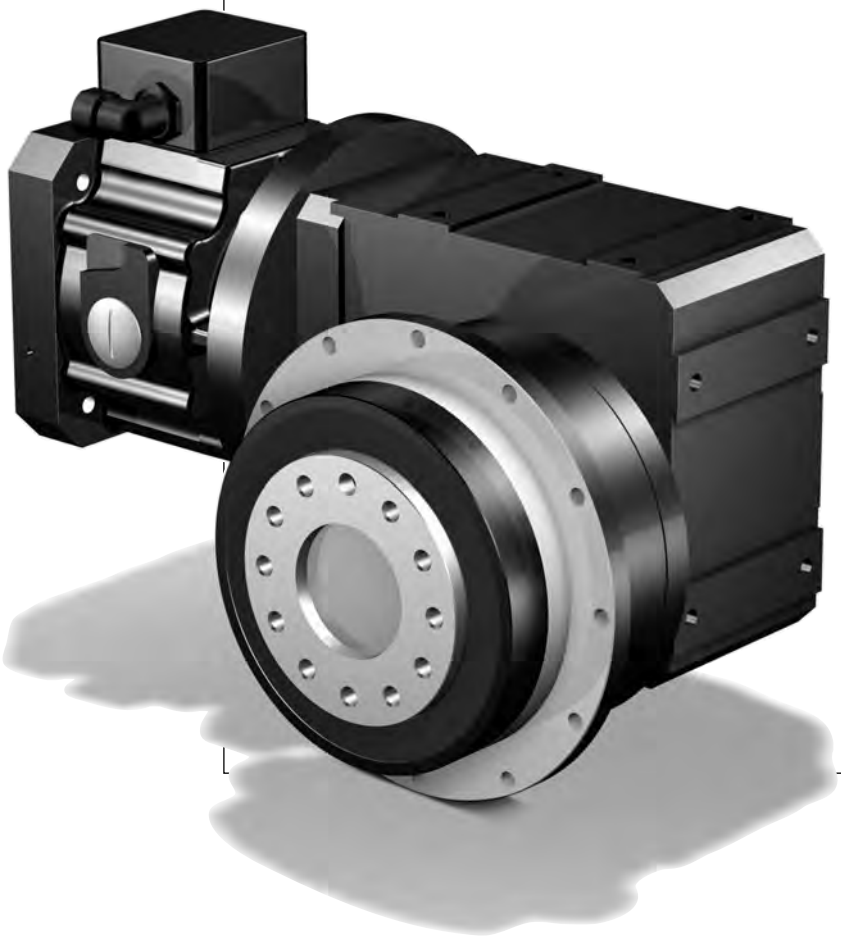

PHK

Auswahltabelle Planetenwinkelgetriebe **PHK**

Motoradapter mit Bremse

*Selection table **PHK** Right-Angle Planetary Gear Units*

Motor Adapter with Brake

Tableau de sélection Réduct. planétaires à couple conique **PHK**

lant. pour moteur avec frein

STÖBER

Bezeichnungen:

- **i** - Getriebeübersetzung
- **i_{exakt}** - math. genaue Übersetzung
- **MB** - Motoradapter mit Bremse
- **n_{1MAX}** - max. Eintriebsdrehzahl
  - DBH - Dauerbetrieb - Getriebe und Motoranschluss horizontal (EL1, EL2)
  - DBV - Dauerbetrieb - Getriebe oder Motoranschluss vertikal (EL3, EL4, EL5, EL6)
  - ZB - Zyklusbetrieb (bei Umgebungstemperatur 20°C, siehe auch Seite A10/A11, Katalog ID 442257)
- **J_1** - Massenträgheitsmoment (auf Eintrieb bezogen)
- **G** - Gewicht
- **$\Lambda\varphi_2$** - Getriebedrehspiel (ohne Drehspiel Bremse, siehe Seite 5)
- **C_2** - Getriebesteifigkeit (auf Abtrieb bezogen bei M_{2N})
- **L_{PA}** - max. Laufgeräusch (n_1 = 2000 min^{-1})
- **M_{1HN}** - Nennbremsmoment (+40%, -20%) der Bremse im Motoradapter
- **M_{1MMAX}**-max. zul. Motor-Bremsmoment für das Getriebe bei redundanten Bremssystemen (10^3 Bremsungen) einschließlich etwaiger Toleranzen des Bremsmoments **(f_{eff} = 1)**
- **M_{2N}** - Nenndrehmoment [1)]
- **M_{2B}** - max. zul. Beschleunigungsmoment
- **M_{2NOT}** - NOT-AUS-Moment (10^3 Lastwechsel)

Bitte beachten Sie die Betriebsfaktoren auf Seite A10/A11, Katalog ID 442257!

[1)] Werte beziehen sich auf Eintriebsdrehzahlen n_1 = 1500 min^{-1}.

Das Produkt aus zul. Drehmoment M_{2N} und zul. Drehzahl n_{1MAXDB} berücksichtigt nicht die thermische Grenzleistung.

Symbols:

- ***i*** *- Gear unit ratio*
- ***i_{exakt}*** *- Exact math. ratio*
- ***MB*** *- Motor adapter with brake*
- ***n_{1MAX}*** *- Max. input speed*
  - *DBH - Continuous operation - gear unit and motor connection horizontal (EL1, EL2)*
  - *DBV - Continuous operation - gear unit or motor connection vertical (EL3, EL4, EL5, EL6)*
  - *ZB - Cycle operation (at ambient temperature 20°C, also see page A10/A11, catalog ID 442257)*
- ***J_1*** *- Mass moment of inertia (related to input)*
- ***G*** *- Weight*
- ***$\Lambda\varphi_2$*** *- Gear unit backlash (without backlash brake, see page 5)*
- ***C_2*** *- Gear unit rigidity (related to output at M_{2N})*
- ***L_{PA}*** *- Max. noise level (n_1 = 2000 rpm)*
- ***M_{1HN}*** *- Nominal brake torque (+40%, -20%) of the motor adapter brake*
- ***M_{1MMAX}***-*Max. perm. motor brake torque for the gear unit in redundant brake systems (10^3 brakings) inclusive the tolerances of the brake torque **(f_{eff} = 1)***
- ***M_{2N}*** *- Rated torque [1)]*
- ***M_{2B}*** *- Max. perm. acceleration torque*
- ***M_{2NOT}*** *- Emergency-Off moment (10^3 load changes)*

Please take notice of the operating factors on page A10/A11, catalog ID 442257 !

[1)] Figures applied to input speed n_1 = 1500 rpm.

The product consisting of permissible torque M_{2N} and permissible speed n_{1MAXDB} does not consider the maximum thermal capacity.

Désignations:

- **i** - Rapport de réducteur
- **i_{exakt}** - Rapport math. exact
- **MB** - Lanterne pour moteur avec frein
- **n_{1MAX}** - Vitesse d'entrée maxi
  - DBH - régime continu - réducteur et connexion des moteurs horizont. (EL1, EL2)
  - DBV - régime continu - réducteur ou connexion des moteurs verticale (EL3, EL4, EL5, EL6)
  - ZB - régime cyclique (température ambiante 20°C, voir aussi page A10/A11, catalogue ID 442257)
- **J_1** - Moment d'inertie (par rapport à l'arbre d'entrée)
- **G** - Poids
- **$\Lambda\varphi_2$** - Jeu de réducteur (sans jeu frein, voir page 5)
- **C_2** - Rigidité du réducteur (par rapport à l'arbre de sortie à M_{2N})
- **L_{PA}** - Niveau de bruit max. (n_1 = 2000 min^{-1})
- **M_{1HN}** - Couple de freinage nominal (+40%, -20%) du frein dans la lant. pour moteur
- **M_{1MMAX}**-Couple de freinage moteur max. adm. pour le réducteur dans des systèmes de freinage redondants (10^3 freinages) y compris d'éventuelles tolérances du couple de freinage **(f_{eff} = 1)**
- **M_{2N}** - Couple nominal [1)]
- **M_{2B}** - Couple maxi admissible d'accélération
- **M_{2NOT}** - Couple arrêt d'urgence (à des charges 10^3)

Veuillez s. v. p. prendre en considération les facteurs de service à la page A10/A11, catalogue ID 442257!

[1)] Ces valeurs se rapportent à des valeurs d'entrée de n_1 = 1500 min^{-1}.

Le produit de couple admissible M_{2N} et vitesse admissible n_{1MAXDB} ne tient pas compte de la puissance limite thermique.

Planetenwinkelgetriebe **PHK** Motoradapter mit Bremse
*Right-Angle Planetary Gear Units **PHK** Motor Adapter with Brake*
Réd. planét. à couple conique **PHK** lanterne pour moteur avec frein

STÖBER

Bitte beachten Sie die Hinweise auf Seite PHK4! ***Please take notice of the indications on page PHK4!*** **Veuillez s. v. p. prendre en considération les observations à la page PHK4!**

i	iexakt	Typ	n_{1MAX} DBH [min⁻¹]	n_{1MAX} DBV [min⁻¹]	n_{1MAX} ZB [min⁻¹]	J_1 [10⁻⁴ kgm²]	G [kg]	$\Delta\varphi_2$ [arcmin]	C_2 [Nm/arcmin]	L_{PA} [dB(A)]	M_{1HN} [Nm]	M_{1MMAX} [Nm]	M_{2N} [Nm]	M_{2B} [Nm]	M_{2NOT} [Nm]
PH5K1 (M_{2BMAX}=320 Nm)															
16,00	16/1	**PH521F0040 K102VF0040 MB20**	3300	2800	4000	8,5	22,9	4,5	45	60	**8,0**	20	210	320	600
16,00	16/1	**PH521F0040 K102VF0040 MB20**	3300	2800	4000	8,5	22,9	4,5	45	60	**12**	15	210	320	600
16,00	16/1	**PH521F0040 K102VF0040 MB20**	3300	2800	4000	8,5	22,9	4,5	45	60	**16**	9,0	210	320	600
20,00	20/1	**PH521F0050 K102VF0040 MB20**	3300	2800	4000	8,5	22,9	4	54	60	**8,0**	14	220	320	600
20,00	20/1	**PH521F0050 K102VF0040 MB20**	3300	2800	4000	8,5	22,9	4	54	60	**12**	8,3	220	320	600
20,00	20/1	**PH521F0050 K102VF0040 MB20**	3300	2800	4000	8,5	22,9	4	54	60	**16**	2,7	220	320	600
27,84	7600/273	**PH521F0050 K102VF0056 MB20**	3300	2800	4000	8,3	22,9	4	57	60	**8,0**	6,9	220	320	600
27,84	7600/273	**PH521F0050 K102VF0056 MB20**	3300	2800	4000	8,3	22,9	4	57	60	**12**	1,3	220	320	600
30,00	30/1	**PH521F0050 K102VF0060 MB20**	3300	2800	4000	8,1	22,9	4	57	60	**8,0**	5,6	220	320	600
33,22	299/9	**PH521F0050 K102VF0066 MB20**	3500	3300	4000	8,0	22,9	4	58	58	**8,0**	3,9	220	320	600
41,55	1911/46	**PH521F0050 K102VF0083 MB20**	3500	3300	4000	7,9	22,9	4	59	58	**8,0**	0,9	220	320	600
PH7K1 (M_{2BMAX}=650 Nm)															
28,00	28/1	**PH721F0070 K102VF0040 MB20**	3300	2800	4000	8,5	27,2	4	98	60	**8,0**	26	440	650	1240
28,00	28/1	**PH721F0070 K102VF0040 MB20**	3300	2800	4000	8,5	27,2	4	98	60	**12**	20	440	650	1240
28,00	28/1	**PH721F0070 K102VF0040 MB20**	3300	2800	4000	8,5	27,2	4	98	60	**16**	15	440	650	1240
28,00	28/1	**PH721F0070 K102VF0040 MB20**	3300	2800	4000	8,5	27,2	4	98	60	**24**	3,5	440	650	1240
38,98	1520/39	**PH721F0070 K102VF0056 MB20**	3300	2800	4000	8,3	27,2	4	102	60	**8,0**	15	440	650	1240
38,98	1520/39	**PH721F0070 K102VF0056 MB20**	3300	2800	4000	8,3	27,2	4	102	60	**12**	9,8	440	650	1240
38,98	1520/39	**PH721F0070 K102VF0056 MB20**	3300	2800	4000	8,3	27,2	4	102	60	**16**	4,2	440	650	1240
40,00	40/1	**PH721F0100 K102VF0040 MB20**	3300	2800	4000	8,5	27,2	3,5	95	60	**8,0**	9,8	300	500	1000
40,00	40/1	**PH721F0100 K102VF0040 MB20**	3300	2800	4000	8,5	27,2	3,5	95	60	**12**	4,2	300	500	1000
42,00	42/1	**PH721F0070 K102VF0060 MB20**	3300	2800	4000	8,1	27,2	4	103	60	**8,0**	14	440	650	1240
42,00	42/1	**PH721F0070 K102VF0060 MB20**	3300	2800	4000	8,1	27,2	4	103	60	**12**	7,9	440	650	1240
42,00	42/1	**PH721F0070 K102VF0060 MB20**	3300	2800	4000	8,1	27,2	4	103	60	**16**	2,3	440	650	1240
46,51	2093/45	**PH721F0070 K102VF0066 MB20**	3500	3300	4000	8,0	27,2	4	104	58	**8,0**	11	440	650	1240
46,51	2093/45	**PH721F0070 K102VF0066 MB20**	3500	3300	4000	8,0	27,2	4	104	58	**12**	5,5	440	650	1240
55,68	15200/273	**PH721F0100 K102VF0056 MB20**	3300	2800	4000	8,3	27,2	3,5	97	60	**8,0**	3,9	300	500	1000
58,16	13377/230	**PH721F0070 K102VF0083 MB20**	3500	3300	4000	7,9	27,2	4	105	58	**8,0**	6,6	440	650	1240
58,16	13377/230	**PH721F0070 K102VF0083 MB20**	3500	3300	4000	7,9	27,2	4	105	58	**12**	1,0	440	650	1240
60,00	60/1	**PH721F0100 K102VF0060 MB20**	3300	2800	4000	8,1	27,2	3,5	98	60	**8,0**	2,8	300	500	1000
64,74	1748/27	**PH721F0070 K102VF0092 MB20**	3500	3300	4000	7,9	27,2	4	106	58	**8,0**	4,8	440	650	1240
66,44	598/9	**PH721F0100 K102VF0066 MB20**	3500	3300	4000	8,0	27,2	3,5	98	58	**8,0**	1,4	300	500	1000
70,98	3549/50	**PH721F0070 K102VF0100 MB20**	3500	3500	4000	7,8	27,2	4	106	56	**8,0**	3,4	440	650	1240
80,96	1862/23	**PH721F0070 K102VF0115 MB20**	3500	3300	4000	7,8	27,2	4	107	58	**8,0**	1,6	440	650	1240
88,33	3003/34	**PH721F0070 K102VF0125 MB20**	3500	3500	4000	7,7	27,2	4	107	56	**8,0**	0,6	440	650	1240
PH7K2 (M_{2BMAX}=700 Nm)															
16,00	16/1	**PH721F0040 K202VF0040 MB20**	3000	2600	4000	10	34,7	4,5	70	63	**8,0**	47	440	560	1120
16,00	16/1	**PH721F0040 K202VF0040 MB20**	3000	2600	4000	10	34,7	4,5	70	63	**12**	42	440	560	1120
16,00	16/1	**PH721F0040 K202VF0040 MB20**	3000	2600	4000	10	34,7	4,5	70	63	**16**	36	440	560	1120
16,00	16/1	**PH721F0040 K202VF0040 MB20**	3000	2600	4000	10	34,7	4,5	70	63	**24**	25	440	560	1120
16,00	16/1	**PH721F0040 K202VF0040 MB20**	3000	2600	4000	10	34,7	4,5	70	63	**30**	17	440	560	1120
16,00	16/1	**PH721F0040 K202VF0040 MB30**	3000	2600	4000	20	40,1	4,5	76	63	**16**	49	440	670	1370
16,00	16/1	**PH721F0040 K202VF0040 MB30**	3000	2600	4000	20	40,1	4,5	76	63	**24**	38	440	670	1370
16,00	16/1	**PH721F0040 K202VF0040 MB30**	3000	2600	4000	20	40,1	4,5	76	63	**32**	27	440	670	1370
16,00	16/1	**PH721F0040 K202VF0040 MB30**	3000	2600	4000	20	40,1	4,5	76	63	**45**	8,6	440	670	1370
20,00	20/1	**PH721F0050 K202VF0040 MB20**	3000	2600	4000	10	34,7	4	90	63	**8,0**	47	440	700	1400
20,00	20/1	**PH721F0050 K202VF0040 MB20**	3000	2600	4000	10	34,7	4	90	63	**12**	42	440	700	1400
20,00	20/1	**PH721F0050 K202VF0040 MB20**	3000	2600	4000	10	34,7	4	90	63	**16**	36	440	700	1400
20,00	20/1	**PH721F0050 K202VF0040 MB20**	3000	2600	4000	10	34,7	4	90	63	**24**	25	440	700	1400
20,00	20/1	**PH721F0050 K202VF0040 MB20**	3000	2600	4000	10	34,7	4	90	63	**30**	17	440	700	1400
20,00	20/1	**PH721F0050 K202VF0040 MB30**	3000	2600	4000	19	40,1	4	96	63	**16**	36	440	700	1400
20,00	20/1	**PH721F0050 K202VF0040 MB30**	3000	2600	4000	19	40,1	4	96	63	**24**	25	440	700	1400
20,00	20/1	**PH721F0050 K202VF0040 MB30**	3000	2600	4000	19	40,1	4	96	63	**32**	14	440	700	1400
25,89	10535/407	**PH721F0050 K202VF0052 MB20**	3000	2600	4000	9,3	34,7	4	97	63	**8,0**	34	440	700	1400
25,89	10535/407	**PH721F0050 K202VF0052 MB20**	3000	2600	4000	9,3	34,7	4	97	63	**12**	29	440	700	1400
25,89	10535/407	**PH721F0050 K202VF0052 MB20**	3000	2600	4000	9,3	34,7	4	97	63	**16**	23	440	700	1400

Planetenwinkelgetriebe **PHK** Motoradapter mit Bremse
*Right-Angle Planetary Gear Units **PHK** Motor Adapter with Brake*
Réd. planét. à couple conique **PHK** lanterne pour moteur avec frein

STÖBER

Bitte beachten Sie die Hinweise auf Seite PHK4! ***Please take notice of the indications on page PHK4!*** **Veuillez s. v. p. prendre en considération les observations à la page PHK4!**

i	iexakt	Typ	n_{1MAX} DBH [min-1]	n_{1MAX} DBV [min-1]	n_{1MAX} ZB [min-1]	J_1 [10-4 kgm2]	G [kg]	$\Delta\varphi_2$ [arcmin]	C_2 [Nm/arcmin]	L_{PA} [dB(A)]	M_{1HN} [Nm]	M_{1MMAX} [Nm]	M_{2N} [Nm]	M_{2B} [Nm]	M_{2NOT} [Nm]
PH7K2 (M_{2BMAX}=700 Nm)															
25,89	10535/407	**PH721F0050 K202VF0052 MB20**	3000	2600	4000	9,3	34,7	4	97	63	**24**	12	440	700	1400
25,89	10535/407	**PH721F0050 K202VF0052 MB20**	3000	2600	4000	9,3	34,7	4	97	63	**30**	3,3	440	700	1400
25,89	10535/407	**PH721F0050 K202VF0052 MB30**	3000	2600	4000	19	40,1	4	101	63	**16**	23	440	700	1400
25,89	10535/407	**PH721F0050 K202VF0052 MB30**	3000	2600	4000	19	40,1	4	101	63	**24**	12	440	700	1400
25,89	10535/407	**PH721F0050 K202VF0052 MB30**	3000	2600	4000	19	40,1	4	101	63	**32**	0,5	440	700	1400
30,00	30/1	**PH721F0050 K202VF0060 MB20**	3000	2600	4000	9,3	34,7	4	100	63	**8,0**	28	440	700	1400
30,00	30/1	**PH721F0050 K202VF0060 MB20**	3000	2600	4000	9,3	34,7	4	100	63	**12**	22	440	700	1400
30,00	30/1	**PH721F0050 K202VF0060 MB20**	3000	2600	4000	9,3	34,7	4	100	63	**16**	17	440	700	1400
30,00	30/1	**PH721F0050 K202VF0060 MB20**	3000	2600	4000	9,3	34,7	4	100	63	**24**	5,5	440	700	1400
30,00	30/1	**PH721F0050 K202VF0060 MB30**	3000	2600	4000	19	40,1	4	103	63	**16**	17	440	700	1400
30,00	30/1	**PH721F0050 K202VF0060 MB30**	3000	2600	4000	19	40,1	4	103	63	**24**	5,5	440	700	1400
33,42	11395/341	**PH721F0050 K202VF0067 MB20**	3500	3100	4000	8,7	34,7	4	101	61	**8,0**	24	440	700	1400
33,42	11395/341	**PH721F0050 K202VF0067 MB20**	3500	3100	4000	8,7	34,7	4	101	61	**12**	18	440	700	1400
33,42	11395/341	**PH721F0050 K202VF0067 MB20**	3500	3100	4000	8,7	34,7	4	101	61	**16**	13	440	700	1400
33,42	11395/341	**PH721F0050 K202VF0067 MB20**	3500	3100	4000	8,7	34,7	4	101	61	**24**	1,5	440	700	1400
33,42	11395/341	**PH721F0050 K202VF0067 MB30**	3500	3100	4000	18	40,1	4	104	61	**16**	13	440	700	1400
33,42	11395/341	**PH721F0050 K202VF0067 MB30**	3500	3100	4000	18	40,1	4	104	61	**24**	1,5	440	700	1400
41,99	12470/297	**PH721F0050 K202VF0084 MB20**	3500	3100	4000	8,4	34,7	4	104	61	**8,0**	17	440	700	1400
41,99	12470/297	**PH721F0050 K202VF0084 MB20**	3500	3100	4000	8,4	34,7	4	104	61	**12**	11	440	700	1400
41,99	12470/297	**PH721F0050 K202VF0084 MB20**	3500	3100	4000	8,4	34,7	4	104	61	**16**	5,5	440	700	1400
41,99	12470/297	**PH721F0050 K202VF0084 MB30**	3500	3100	4000	18	40,1	4	106	61	**16**	5,5	440	700	1400
45,95	11395/248	**PH721F0050 K202VF0092 MB20**	3500	3100	4000	8,5	34,7	4	105	61	**8,0**	14	440	700	1400
45,95	11395/248	**PH721F0050 K202VF0092 MB20**	3500	3100	4000	8,5	34,7	4	105	61	**12**	8,7	440	700	1400
45,95	11395/248	**PH721F0050 K202VF0092 MB20**	3500	3100	4000	8,5	34,7	4	105	61	**16**	3,1	440	700	1400
45,95	11395/248	**PH721F0050 K202VF0092 MB30**	3500	3100	4000	18	40,1	4	106	61	**16**	3,1	440	700	1400
57,73	6235/108	**PH721F0050 K202VF0115 MB20**	3500	3100	4000	8,3	34,7	4	106	61	**8,0**	9,1	440	700	1400
57,73	6235/108	**PH721F0050 K202VF0115 MB20**	3500	3100	4000	8,3	34,7	4	106	61	**12**	3,5	440	700	1400
69,26	14405/208	**PH721F0050 K202VF0140 MB20**	3500	3500	4000	8,1	34,7	4	107	59	**8,0**	5,7	440	700	1400
69,26	14405/208	**PH721F0050 K202VF0140 MB20**	3500	3500	4000	8,1	34,7	4	107	59	**12**	0,1	440	700	1400
87,35	2795/32	**PH721F0050 K202VF0175 MB20**	3500	3500	4000	7,9	34,7	4	108	59	**8,0**	2,2	440	700	1400
PH8K2 (M_{2BMAX}=1480 Nm)															
28,00	28/1	**PH821F0070 K202VF0040 MB20**	3000	2600	4000	10	56,0	3,5	200	63	**8,0**	47	780	980	1960
28,00	28/1	**PH821F0070 K202VF0040 MB20**	3000	2600	4000	10	56,0	3,5	200	63	**12**	42	780	980	1960
28,00	28/1	**PH821F0070 K202VF0040 MB20**	3000	2600	4000	10	56,0	3,5	200	63	**16**	36	780	980	1960
28,00	28/1	**PH821F0070 K202VF0040 MB20**	3000	2600	4000	10	56,0	3,5	200	63	**24**	25	780	980	1960
28,00	28/1	**PH821F0070 K202VF0040 MB20**	3000	2600	4000	10	56,0	3,5	200	63	**30**	17	780	980	1960
28,00	28/1	**PH821F0070 K202VF0040 MB30**	3000	2600	4000	20	61,4	3,5	215	63	**16**	61	780	1170	2770
28,00	28/1	**PH821F0070 K202VF0040 MB30**	3000	2600	4000	20	61,4	3,5	215	63	**24**	49	780	1170	2770
28,00	28/1	**PH821F0070 K202VF0040 MB30**	3000	2600	4000	20	61,4	3,5	215	63	**32**	38	780	1170	2770
28,00	28/1	**PH821F0070 K202VF0040 MB30**	3000	2600	4000	20	61,4	3,5	215	63	**45**	20	780	1170	2770
30,55	336/11	**PH821F0070 K202VF0044 MB20**	3000	2600	4000	10	56,0	3,5	206	63	**8,0**	47	800	1070	2130
30,55	336/11	**PH821F0070 K202VF0044 MB20**	3000	2600	4000	10	56,0	3,5	206	63	**12**	42	800	1070	2130
30,55	336/11	**PH821F0070 K202VF0044 MB20**	3000	2600	4000	10	56,0	3,5	206	63	**16**	36	800	1070	2130
30,55	336/11	**PH821F0070 K202VF0044 MB20**	3000	2600	4000	10	56,0	3,5	206	63	**24**	25	800	1070	2130
30,55	336/11	**PH821F0070 K202VF0044 MB20**	3000	2600	4000	10	56,0	3,5	206	63	**30**	17	800	1070	2130
30,55	336/11	**PH821F0070 K202VF0044 MB30**	3000	2600	4000	19	61,4	3,5	220	63	**16**	54	800	1210	2770
30,55	336/11	**PH821F0070 K202VF0044 MB30**	3000	2600	4000	19	61,4	3,5	220	63	**24**	42	800	1210	2770
30,55	336/11	**PH821F0070 K202VF0044 MB30**	3000	2600	4000	19	61,4	3,5	220	63	**32**	31	800	1210	2770
30,55	336/11	**PH821F0070 K202VF0044 MB30**	3000	2600	4000	19	61,4	3,5	220	63	**45**	13	800	1210	2770
36,24	14749/407	**PH821F0070 K202VF0052 MB20**	3000	2600	4000	9,5	56,0	3,5	217	63	**8,0**	47	850	1270	2530
36,24	14749/407	**PH821F0070 K202VF0052 MB20**	3000	2600	4000	9,5	56,0	3,5	217	63	**12**	42	850	1270	2530
36,24	14749/407	**PH821F0070 K202VF0052 MB20**	3000	2600	4000	9,5	56,0	3,5	217	63	**16**	36	850	1270	2530
36,24	14749/407	**PH821F0070 K202VF0052 MB20**	3000	2600	4000	9,5	56,0	3,5	217	63	**24**	25	850	1270	2530
36,24	14749/407	**PH821F0070 K202VF0052 MB20**	3000	2600	4000	9,5	56,0	3,5	217	63	**30**	17	850	1270	2530
36,24	14749/407	**PH821F0070 K202VF0052 MB30**	3000	2600	4000	19	61,4	3,5	227	63	**16**	42	850	1280	2770
36,24	14749/407	**PH821F0070 K202VF0052 MB30**	3000	2600	4000	19	61,4	3,5	227	63	**24**	30	850	1280	2770
36,24	14749/407	**PH821F0070 K202VF0052 MB30**	3000	2600	4000	19	61,4	3,5	227	63	**32**	19	850	1280	2770
36,24	14749/407	**PH821F0070 K202VF0052 MB30**	3000	2600	4000	19	61,4	3,5	227	63	**45**	1,1	850	1280	2770
40,00	40/1	**PH821F0100 K202VF0040 MB20**	3000	2600	4000	10	56,0	3,5	219	63	**8,0**	39	800	1200	2400

Planetenwinkelgetriebe **PHK** Motoradapter mit Bremse
*Right-Angle Planetary Gear Units **PHK** Motor Adapter with Brake*
Réd. planét. à couple conique **PHK** lanterne pour moteur avec frein

STÖBER

Bitte beachten Sie die Hinweise auf Seite PHK4! ***Please take notice of the indications on page PHK4!*** **Veuillez s. v. p. prendre en considération les observations à la page PHK4!**

i	iexakt	Typ	n_{1MAX} DBH [min⁻¹]	n_{1MAX} DBV [min⁻¹]	n_{1MAX} ZB [min⁻¹]	J_1 [10⁻⁴ kgm²]	G [kg]	$\Delta\varphi_2$ [arcmin]	C_2 [Nm/arcmin]	L_{PA} [dB(A)]	M_{1HN} [Nm]	M_{1MMAX} [Nm]	M_{2N} [Nm]	M_{2B} [Nm]	M_{2NOT} [Nm]
PH8K2 (M_{2BMAX}=1480 Nm)															
40,00	40/1	**PH821F0100 K202VF0040 MB20**	3000	2600	4000	10	56,0	3,5	219	63	**12**	33	800	1200	2400
40,00	40/1	**PH821F0100 K202VF0040 MB20**	3000	2600	4000	10	56,0	3,5	219	63	**16**	28	800	1200	2400
40,00	40/1	**PH821F0100 K202VF0040 MB20**	3000	2600	4000	10	56,0	3,5	219	63	**24**	17	800	1200	2400
40,00	40/1	**PH821F0100 K202VF0040 MB20**	3000	2600	4000	10	56,0	3,5	219	63	**30**	8,3	800	1200	2400
40,00	40/1	**PH821F0100 K202VF0040 MB30**	3000	2600	4000	20	61,4	3,5	227	63	**16**	28	800	1200	2400
40,00	40/1	**PH821F0100 K202VF0040 MB30**	3000	2600	4000	20	61,4	3,5	227	63	**24**	17	800	1200	2400
40,00	40/1	**PH821F0100 K202VF0040 MB30**	3000	2600	4000	20	61,4	3,5	227	63	**32**	5,5	800	1200	2400
42,00	42/1	**PH821F0070 K202VF0060 MB20**	3000	2600	4000	9,5	56,0	3,5	224	63	**8,0**	44	890	1340	2770
42,00	42/1	**PH821F0070 K202VF0060 MB20**	3000	2600	4000	9,5	56,0	3,5	224	63	**12**	38	890	1340	2770
42,00	42/1	**PH821F0070 K202VF0060 MB20**	3000	2600	4000	9,5	56,0	3,5	224	63	**16**	33	890	1340	2770
42,00	42/1	**PH821F0070 K202VF0060 MB20**	3000	2600	4000	9,5	56,0	3,5	224	63	**24**	22	890	1340	2770
42,00	42/1	**PH821F0070 K202VF0060 MB20**	3000	2600	4000	9,5	56,0	3,5	224	63	**30**	13	890	1340	2770
42,00	42/1	**PH821F0070 K202VF0060 MB30**	3000	2600	4000	19	61,4	3,5	232	63	**16**	33	890	1340	2770
42,00	42/1	**PH821F0070 K202VF0060 MB30**	3000	2600	4000	19	61,4	3,5	232	63	**24**	22	890	1340	2770
42,00	42/1	**PH821F0070 K202VF0060 MB30**	3000	2600	4000	19	61,4	3,5	232	63	**32**	10	890	1340	2770
46,78	15953/341	**PH821F0070 K202VF0067 MB20**	3500	3100	4000	8,8	56,0	3,5	228	61	**8,0**	38	930	1390	2770
46,78	15953/341	**PH821F0070 K202VF0067 MB20**	3500	3100	4000	8,8	56,0	3,5	228	61	**12**	33	930	1390	2770
46,78	15953/341	**PH821F0070 K202VF0067 MB20**	3500	3100	4000	8,8	56,0	3,5	228	61	**16**	27	930	1390	2770
46,78	15953/341	**PH821F0070 K202VF0067 MB20**	3500	3100	4000	8,8	56,0	3,5	228	61	**24**	16	930	1390	2770
46,78	15953/341	**PH821F0070 K202VF0067 MB20**	3500	3100	4000	8,8	56,0	3,5	228	61	**30**	7,6	930	1390	2770
46,78	15953/341	**PH821F0070 K202VF0067 MB30**	3500	3100	4000	18	61,4	3,5	235	61	**16**	27	930	1390	2770
46,78	15953/341	**PH821F0070 K202VF0067 MB30**	3500	3100	4000	18	61,4	3,5	235	61	**24**	16	930	1390	2770
46,78	15953/341	**PH821F0070 K202VF0067 MB30**	3500	3100	4000	18	61,4	3,5	235	61	**32**	4,8	930	1390	2770
49,83	14749/296	**PH821F0070 K202VF0071 MB20**	3000	2600	4000	9,1	56,0	3,5	231	63	**8,0**	35	950	1420	2770
49,83	14749/296	**PH821F0070 K202VF0071 MB20**	3000	2600	4000	9,1	56,0	3,5	231	63	**12**	30	950	1420	2770
49,83	14749/296	**PH821F0070 K202VF0071 MB20**	3000	2600	4000	9,1	56,0	3,5	231	63	**16**	24	950	1420	2770
49,83	14749/296	**PH821F0070 K202VF0071 MB20**	3000	2600	4000	9,1	56,0	3,5	231	63	**24**	13	950	1420	2770
49,83	14749/296	**PH821F0070 K202VF0071 MB20**	3000	2600	4000	9,1	56,0	3,5	231	63	**30**	4,6	950	1420	2770
49,83	14749/296	**PH821F0070 K202VF0071 MB30**	3000	2600	4000	18	61,4	3,5	237	63	**16**	24	950	1420	2770
49,83	14749/296	**PH821F0070 K202VF0071 MB30**	3000	2600	4000	18	61,4	3,5	237	63	**24**	13	950	1420	2770
49,83	14749/296	**PH821F0070 K202VF0071 MB30**	3000	2600	4000	18	61,4	3,5	237	63	**32**	1,8	950	1420	2770
51,77	21070/407	**PH821F0100 K202VF0052 MB20**	3000	2600	4000	9,3	56,0	3,5	228	63	**8,0**	28	800	1200	2400
51,77	21070/407	**PH821F0100 K202VF0052 MB20**	3000	2600	4000	9,3	56,0	3,5	228	63	**12**	22	800	1200	2400
51,77	21070/407	**PH821F0100 K202VF0052 MB20**	3000	2600	4000	9,3	56,0	3,5	228	63	**16**	16	800	1200	2400
51,77	21070/407	**PH821F0100 K202VF0052 MB20**	3000	2600	4000	9,3	56,0	3,5	228	63	**24**	5,3	800	1200	2400
51,77	21070/407	**PH821F0100 K202VF0052 MB30**	3000	2600	4000	19	61,4	3,5	234	63	**16**	16	800	1200	2400
51,77	21070/407	**PH821F0100 K202VF0052 MB30**	3000	2600	4000	19	61,4	3,5	234	63	**24**	5,3	800	1200	2400
58,78	17458/297	**PH821F0070 K202VF0084 MB20**	3500	3100	4000	8,5	56,0	3,5	235	61	**8,0**	28	1000	1480	2770
58,78	17458/297	**PH821F0070 K202VF0084 MB20**	3500	3100	4000	8,5	56,0	3,5	235	61	**12**	23	1000	1480	2770
58,78	17458/297	**PH821F0070 K202VF0084 MB20**	3500	3100	4000	8,5	56,0	3,5	235	61	**16**	17	1000	1480	2770
58,78	17458/297	**PH821F0070 K202VF0084 MB20**	3500	3100	4000	8,5	56,0	3,5	235	61	**24**	5,9	1000	1480	2770
58,78	17458/297	**PH821F0070 K202VF0084 MB30**	3500	3100	4000	18	61,4	3,5	240	61	**16**	17	1000	1480	2770
58,78	17458/297	**PH821F0070 K202VF0084 MB30**	3500	3100	4000	18	61,4	3,5	240	61	**24**	5,9	1000	1480	2770
60,00	60/1	**PH821F0100 K202VF0060 MB20**	3000	2600	4000	9,4	56,0	3,5	232	63	**8,0**	22	800	1200	2400
60,00	60/1	**PH821F0100 K202VF0060 MB20**	3000	2600	4000	9,4	56,0	3,5	232	63	**12**	17	800	1200	2400
60,00	60/1	**PH821F0100 K202VF0060 MB20**	3000	2600	4000	9,4	56,0	3,5	232	63	**16**	11	800	1200	2400
60,00	60/1	**PH821F0100 K202VF0060 MB30**	3000	2600	4000	19	61,4	3,5	236	63	**16**	11	800	1200	2400
64,33	15953/248	**PH821F0070 K202VF0092 MB20**	3500	3100	4000	8,6	56,0	3,5	237	61	**8,0**	25	1000	1480	2770
64,33	15953/248	**PH821F0070 K202VF0092 MB20**	3500	3100	4000	8,6	56,0	3,5	237	61	**12**	19	1000	1480	2770
64,33	15953/248	**PH821F0070 K202VF0092 MB20**	3500	3100	4000	8,6	56,0	3,5	237	61	**16**	14	1000	1480	2770
64,33	15953/248	**PH821F0070 K202VF0092 MB20**	3500	3100	4000	8,6	56,0	3,5	237	61	**24**	2,5	1000	1480	2770
64,33	15953/248	**PH821F0070 K202VF0092 MB30**	3500	3100	4000	18	61,4	3,5	241	61	**16**	14	1000	1480	2770
64,33	15953/248	**PH821F0070 K202VF0092 MB30**	3500	3100	4000	18	61,4	3,5	241	61	**24**	2,5	1000	1480	2770
66,83	22790/341	**PH821F0100 K202VF0067 MB20**	3500	3100	4000	8,8	56,0	3,5	234	61	**8,0**	19	800	1200	2400
66,83	22790/341	**PH821F0100 K202VF0067 MB20**	3500	3100	4000	8,8	56,0	3,5	234	61	**12**	13	800	1200	2400
66,83	22790/341	**PH821F0100 K202VF0067 MB20**	3500	3100	4000	8,8	56,0	3,5	234	61	**16**	7,7	800	1200	2400
66,83	22790/341	**PH821F0100 K202VF0067 MB30**	3500	3100	4000	18	61,4	3,5	238	61	**16**	7,7	800	1200	2400
70,51	20167/286	**PH821F0070 K202VF0100 MB20**	3500	3500	4000	8,2	56,0	3,5	239	59	**8,0**	22	1000	1480	2770
70,51	20167/286	**PH821F0070 K202VF0100 MB20**	3500	3500	4000	8,2	56,0	3,5	239	59	**12**	16	1000	1480	2770
70,51	20167/286	**PH821F0070 K202VF0100 MB20**	3500	3500	4000	8,2	56,0	3,5	239	59	**16**	11	1000	1480	2770
70,51	20167/286	**PH821F0070 K202VF0100 MB30**	3500	3500	4000	18	61,4	3,5	242	59	**16**	11	1000	1480	2770
80,82	8729/108	**PH821F0070 K202VF0115 MB20**	3500	3100	4000	8,3	56,0	3,5	241	61	**8,0**	18	1000	1480	2770

Planetenwinkelgetriebe **PHK** Motoradapter mit Bremse
*Right-Angle Planetary Gear Units **PHK** Motor Adapter with Brake*
Réd. planét. à couple conique **PHK** lanterne pour moteur avec frein

STÖBER

Bitte beachten Sie die Hinweise auf Seite PHK4! ***Please take notice of the indications on page PHK4!*** **Veuillez s. v. p. prendre en considération les observations à la page PHK4!**

i	iexakt	Typ	n_{1MAX} DBH [min-1]	n_{1MAX} DBV [min-1]	n_{1MAX} ZB [min-1]	J_1 [10-4 kgm2]	G [kg]	$\Delta\varphi_2$ [arcmin]	C_2 [Nm/arcmin]	L_{PA} [dB(A)]	M_{1HN} [Nm]	M_{1MMAX} [Nm]	M_{2N} [Nm]	M_{2B} [Nm]	M_{2NOT} [Nm]
PH8K2 (M_{2BMAX}=1480 Nm)															
80,82	8729/108	**PH821F0070 K202VF0115 MB20**	3500	3100	4000	8,3	56,0	3,5	241	61	**12**	12	1000	1480	2770
80,82	8729/108	**PH821F0070 K202VF0115 MB20**	3500	3100	4000	8,3	56,0	3,5	241	61	**16**	6,3	1000	1480	2770
80,82	8729/108	**PH821F0070 K202VF0115 MB30**	3500	3100	4000	18	61,4	3,5	244	61	**16**	6,3	1000	1480	2770
83,97	24940/297	**PH821F0100 K202VF0084 MB20**	3500	3100	4000	8,4	56,0	3,5	238	61	**8,0**	13	800	1200	2400
83,97	24940/297	**PH821F0100 K202VF0084 MB20**	3500	3100	4000	8,4	56,0	3,5	238	61	**12**	7,2	800	1200	2400
83,97	24940/297	**PH821F0100 K202VF0084 MB20**	3500	3100	4000	8,4	56,0	3,5	238	61	**16**	1,6	800	1200	2400
83,97	24940/297	**PH821F0100 K202VF0084 MB30**	3500	3100	4000	18	61,4	3,5	240	61	**16**	1,6	800	1200	2400
88,94	3913/44	**PH821F0070 K202VF0125 MB20**	3500	3500	4000	8,0	56,0	3,5	242	59	**8,0**	15	1000	1480	2770
88,94	3913/44	**PH821F0070 K202VF0125 MB20**	3500	3500	4000	8,0	56,0	3,5	242	59	**12**	9,3	1000	1480	2770
88,94	3913/44	**PH821F0070 K202VF0125 MB20**	3500	3500	4000	8,0	56,0	3,5	242	59	**16**	3,7	1000	1480	2770
88,94	3913/44	**PH821F0070 K202VF0125 MB30**	3500	3500	4000	17	61,4	3,5	245	59	**16**	3,7	1000	1480	2770
91,90	11395/124	**PH821F0100 K202VF0092 MB20**	3500	3100	4000	8,5	56,0	3,5	239	61	**8,0**	11	800	1200	2400
91,90	11395/124	**PH821F0100 K202VF0092 MB20**	3500	3100	4000	8,5	56,0	3,5	239	61	**12**	5,1	800	1200	2400
96,96	20167/208	**PH821F0070 K202VF0140 MB20**	3500	3500	4000	8,1	56,0	3,5	243	59	**8,0**	13	1000	1480	2770
96,96	20167/208	**PH821F0070 K202VF0140 MB20**	3500	3500	4000	8,1	56,0	3,5	243	59	**12**	7,1	1000	1480	2770
96,96	20167/208	**PH821F0070 K202VF0140 MB20**	3500	3500	4000	8,1	56,0	3,5	243	59	**16**	1,5	1000	1480	2770
96,96	20167/208	**PH821F0070 K202VF0140 MB30**	3500	3500	4000	17	61,4	3,5	245	59	**16**	1,5	1000	1480	2770
115,5	6235/54	**PH821F0100 K202VF0115 MB20**	3500	3100	4000	8,3	56,0	3,5	241	61	**8,0**	6,2	800	1200	2400
115,5	6235/54	**PH821F0100 K202VF0115 MB20**	3500	3100	4000	8,3	56,0	3,5	241	61	**12**	0,6	800	1200	2400
118,0	20769/176	**PH821F0070 K202VF0170 MB20**	3500	3500	4000	7,9	56,0	3,5	245	57	**8,0**	8,5	1000	1480	2770
118,0	20769/176	**PH821F0070 K202VF0170 MB20**	3500	3500	4000	7,9	56,0	3,5	245	57	**12**	2,9	1000	1480	2770
122,3	3913/32	**PH821F0070 K202VF0175 MB20**	3500	3500	4000	8,0	56,0	3,5	245	59	**8,0**	7,8	1000	1480	2770
122,3	3913/32	**PH821F0070 K202VF0175 MB20**	3500	3500	4000	8,0	56,0	3,5	245	59	**12**	2,2	1000	1480	2770
138,5	14405/104	**PH821F0100 K202VF0140 MB20**	3500	3500	4000	8,1	56,0	3,5	242	59	**8,0**	3,3	800	1200	2400
142,3	7826/55	**PH821F0070 K202VF0200 MB20**	3500	3500	4000	7,8	56,0	3,5	246	57	**8,0**	5,1	1000	1480	2770
162,3	20769/128	**PH821F0070 K202VF0230 MB20**	3500	3500	4000	7,8	56,0	3,5	247	57	**8,0**	3,1	1000	1480	2770
174,7	2795/16	**PH821F0100 K202VF0175 MB20**	3500	3500	4000	7,9	56,0	3,5	243	59	**8,0**	0,3	800	1200	2400
175,9	1935/11	**PH821F0070 K202VF0250 MB20**	3500	3500	4000	7,7	56,0	3,5	247	57	**8,0**	2,0	1000	1480	2770
195,7	3913/20	**PH821F0070 K202VF0280 MB20**	3500	3500	4000	7,8	56,0	3,5	247	57	**8,0**	0,7	1000	1480	2770
PH8K3 (M_{2BMAX}=1850 Nm)															
16,00	16/1	**PH821F0040 K302VF0040 MB20**	2700	2300	3800	14	61,0	4	120	66	**8,0**	47	560	560	1120
16,00	16/1	**PH821F0040 K302VF0040 MB20**	2700	2300	3800	14	61,0	4	120	66	**12**	42	560	560	1120
16,00	16/1	**PH821F0040 K302VF0040 MB20**	2700	2300	3800	14	61,0	4	120	66	**16**	36	560	560	1120
16,00	16/1	**PH821F0040 K302VF0040 MB20**	2700	2300	3800	14	61,0	4	120	66	**24**	25	560	560	1120
16,00	16/1	**PH821F0040 K302VF0040 MB20**	2700	2300	3800	14	61,0	4	120	66	**30**	17	560	560	1120
16,00	16/1	**PH821F0040 K302VF0040 MB30**	2700	2300	3800	25	66,4	4	137	66	**16**	130	780	1170	2920
16,00	16/1	**PH821F0040 K302VF0040 MB30**	2700	2300	3800	25	66,4	4	137	66	**24**	87	780	1170	2310
16,00	16/1	**PH821F0040 K302VF0040 MB30**	2700	2300	3800	25	66,4	4	137	66	**32**	110	780	1170	2920
16,00	16/1	**PH821F0040 K302VF0040 MB30**	2700	2300	3800	25	66,4	4	137	66	**45**	90	780	1170	2920
16,00	16/1	**PH821F0040 K302VF0040 MB30**	2700	2300	3800	25	66,4	4	137	66	**90**	27	780	1170	2920
20,00	20/1	**PH821F0050 K302VF0040 MB20**	2700	2300	3800	13	61,0	4	164	66	**8,0**	47	700	700	1400
20,00	20/1	**PH821F0050 K302VF0040 MB20**	2700	2300	3800	13	61,0	4	164	66	**12**	42	700	700	1400
20,00	20/1	**PH821F0050 K302VF0040 MB20**	2700	2300	3800	13	61,0	4	164	66	**16**	36	700	700	1400
20,00	20/1	**PH821F0050 K302VF0040 MB20**	2700	2300	3800	13	61,0	4	164	66	**24**	25	700	700	1400
20,00	20/1	**PH821F0050 K302VF0040 MB20**	2700	2300	3800	13	61,0	4	164	66	**30**	17	700	700	1400
20,00	20/1	**PH821F0050 K302VF0040 MB30**	2700	2300	3800	24	66,4	4	185	66	**16**	98	980	1470	2870
20,00	20/1	**PH821F0050 K302VF0040 MB30**	2700	2300	3800	24	66,4	4	185	66	**24**	100	980	1470	3200
20,00	20/1	**PH821F0050 K302VF0040 MB30**	2700	2300	3800	24	66,4	4	185	66	**32**	89	980	1470	3200
20,00	20/1	**PH821F0050 K302VF0040 MB30**	2700	2300	3800	24	66,4	4	185	66	**45**	71	980	1470	3200
20,00	20/1	**PH821F0050 K302VF0040 MB30**	2700	2300	3800	24	66,4	4	185	66	**90**	8,1	980	1470	3200
26,88	215/8	**PH821F0050 K302VF0054 MB20**	2700	2300	3800	11	61,0	4	190	66	**8,0**	47	940	940	1880
26,88	215/8	**PH821F0050 K302VF0054 MB20**	2700	2300	3800	11	61,0	4	190	66	**12**	42	940	940	1880
26,88	215/8	**PH821F0050 K302VF0054 MB20**	2700	2300	3800	11	61,0	4	190	66	**16**	36	940	940	1880
26,88	215/8	**PH821F0050 K302VF0054 MB20**	2700	2300	3800	11	61,0	4	190	66	**24**	25	940	940	1880
26,88	215/8	**PH821F0050 K302VF0054 MB20**	2700	2300	3800	11	61,0	4	190	66	**30**	17	940	940	1880
26,88	215/8	**PH821F0050 K302VF0054 MB30**	2700	2300	3800	21	66,4	4	205	66	**16**	76	1080	1620	3140
26,88	215/8	**PH821F0050 K302VF0054 MB30**	2700	2300	3800	21	66,4	4	205	66	**24**	64	1080	1620	3140
26,88	215/8	**PH821F0050 K302VF0054 MB30**	2700	2300	3800	21	66,4	4	205	66	**32**	45	1080	1620	2870
26,88	215/8	**PH821F0050 K302VF0054 MB30**	2700	2300	3800	21	66,4	4	205	66	**45**	26	1080	1620	2870

Planetenwinkelgetriebe **PHK** Motoradapter mit Bremse
*Right-Angle Planetary Gear Units **PHK** Motor Adapter with Brake*
Réd. planét. à couple conique **PHK** lanterne pour moteur avec frein

STÖBER

Bitte beachten Sie die Hinweise auf Seite PHK4! ***Please take notice of the indications on page PHK4!*** **Veuillez s. v. p. prendre en considération les observations à la page PHK4!**

i	i_{exakt}	Typ	n_{1MAX} DBH [min^{-1}]	n_{1MAX} DBV [min^{-1}]	n_{1MAX} ZB [min^{-1}]	J_1 [10^{-4} kgm^2]	G [kg]	$\Delta\varphi_2$ [arcmin]	C_2 [Nm/arcmin]	L_{PA} [dB(A)]	M_{1HN} [Nm]	M_{1MMAX} [Nm]	M_{2N} [Nm]	M_{2B} [Nm]	M_{2NOT} [Nm]
PH8K3 (M_{2BMAX}=1850 Nm)															
30,00	30/1	**PH821F0050 K302VF0060 MB20**	2700	2300	3800	11	61,0	4	198	66	**8,0**	47	1050	1050	2100
30,00	30/1	**PH821F0050 K302VF0060 MB20**	2700	2300	3800	11	61,0	4	198	66	**12**	42	1050	1050	2100
30,00	30/1	**PH821F0050 K302VF0060 MB20**	2700	2300	3800	11	61,0	4	198	66	**16**	36	1050	1050	2100
30,00	30/1	**PH821F0050 K302VF0060 MB20**	2700	2300	3800	11	61,0	4	198	66	**24**	25	1050	1050	2100
30,00	30/1	**PH821F0050 K302VF0060 MB20**	2700	2300	3800	11	61,0	4	198	66	**30**	17	1050	1050	2100
30,00	30/1	**PH821F0050 K302VF0060 MB30**	2700	2300	3800	22	66,4	4	211	66	**16**	58	1100	1680	2870
30,00	30/1	**PH821F0050 K302VF0060 MB30**	2700	2300	3800	22	66,4	4	211	66	**24**	47	1100	1680	2870
30,00	30/1	**PH821F0050 K302VF0060 MB30**	2700	2300	3800	22	66,4	4	211	66	**32**	35	1100	1680	2870
30,00	30/1	**PH821F0050 K302VF0060 MB30**	2700	2300	3800	22	66,4	4	211	66	**45**	26	1100	1680	3200
36,96	2365/64	**PH821F0050 K302VF0074 MB20**	2700	2300	3800	10	61,0	4	210	66	**8,0**	47	1100	1290	2580
36,96	2365/64	**PH821F0050 K302VF0074 MB20**	2700	2300	3800	10	61,0	4	210	66	**12**	42	1100	1290	2580
36,96	2365/64	**PH821F0050 K302VF0074 MB20**	2700	2300	3800	10	61,0	4	210	66	**16**	36	1100	1290	2580
36,96	2365/64	**PH821F0050 K302VF0074 MB20**	2700	2300	3800	10	61,0	4	210	66	**24**	25	1100	1290	2580
36,96	2365/64	**PH821F0050 K302VF0074 MB20**	2700	2300	3800	10	61,0	4	210	66	**30**	17	1100	1290	2580
36,96	2365/64	**PH821F0050 K302VF0074 MB30**	2700	2300	3800	20	66,4	4	220	66	**16**	43	1100	1800	2870
36,96	2365/64	**PH821F0050 K302VF0074 MB30**	2700	2300	3800	20	66,4	4	220	66	**24**	31	1100	1800	2870
36,96	2365/64	**PH821F0050 K302VF0074 MB30**	2700	2300	3800	20	66,4	4	220	66	**32**	28	1100	1800	3200
36,96	2365/64	**PH821F0050 K302VF0074 MB30**	2700	2300	3800	20	66,4	4	220	66	**45**	2,1	1100	1800	2870
46,34	5375/116	**PH821F0050 K302VF0093 MB20**	3200	2800	4000	9,7	61,0	4	220	64	**8,0**	41	1100	1620	2870
46,34	5375/116	**PH821F0050 K302VF0093 MB20**	3200	2800	4000	9,7	61,0	4	220	64	**12**	41	1100	1620	3200
46,34	5375/116	**PH821F0050 K302VF0093 MB20**	3200	2800	4000	9,7	61,0	4	220	64	**16**	30	1100	1620	2870
46,34	5375/116	**PH821F0050 K302VF0093 MB20**	3200	2800	4000	9,7	61,0	4	220	64	**24**	24	1100	1620	3200
46,34	5375/116	**PH821F0050 K302VF0093 MB20**	3200	2800	4000	9,7	61,0	4	220	64	**30**	16	1100	1620	3200
46,34	5375/116	**PH821F0050 K302VF0093 MB30**	3200	2800	4000	19	66,4	4	226	64	**16**	30	1100	1850	2870
46,34	5375/116	**PH821F0050 K302VF0093 MB30**	3200	2800	4000	19	66,4	4	226	64	**24**	24	1100	1850	3200
46,34	5375/116	**PH821F0050 K302VF0093 MB30**	3200	2800	4000	19	66,4	4	226	64	**32**	13	1100	1850	3200
58,05	1161/20	**PH821F0050 K302VF0115 MB20**	3200	2800	4000	9,1	61,0	4	226	64	**8,0**	35	1100	1850	3200
58,05	1161/20	**PH821F0050 K302VF0115 MB20**	3200	2800	4000	9,1	61,0	4	226	64	**12**	29	1100	1850	3200
58,05	1161/20	**PH821F0050 K302VF0115 MB20**	3200	2800	4000	9,1	61,0	4	226	64	**16**	24	1100	1850	3200
58,05	1161/20	**PH821F0050 K302VF0115 MB20**	3200	2800	4000	9,1	61,0	4	226	64	**24**	13	1100	1850	3200
58,05	1161/20	**PH821F0050 K302VF0115 MB20**	3200	2800	4000	9,1	61,0	4	226	64	**30**	4,2	1100	1850	3200
58,05	1161/20	**PH821F0050 K302VF0115 MB30**	3200	2800	4000	18	66,4	4	231	64	**16**	19	1100	1850	2870
58,05	1161/20	**PH821F0050 K302VF0115 MB30**	3200	2800	4000	18	66,4	4	231	64	**24**	7,8	1100	1850	2870
58,05	1161/20	**PH821F0050 K302VF0115 MB30**	3200	2800	4000	18	66,4	4	231	64	**32**	1,4	1100	1850	3200
69,68	7525/108	**PH821F0050 K302VF0140 MB20**	3500	3100	4000	8,7	61,0	4	230	62	**8,0**	23	1100	1850	2870
69,68	7525/108	**PH821F0050 K302VF0140 MB20**	3500	3100	4000	8,7	61,0	4	230	62	**12**	18	1100	1850	2870
69,68	7525/108	**PH821F0050 K302VF0140 MB20**	3500	3100	4000	8,7	61,0	4	230	62	**16**	12	1100	1850	2870
69,68	7525/108	**PH821F0050 K302VF0140 MB20**	3500	3100	4000	8,7	61,0	4	230	62	**24**	4,9	1100	1850	3200
69,68	7525/108	**PH821F0050 K302VF0140 MB30**	3500	3100	4000	18	66,4	4	233	62	**16**	12	1100	1850	2870
69,68	7525/108	**PH821F0050 K302VF0140 MB30**	3500	3100	4000	18	66,4	4	233	62	**24**	4,9	1100	1850	3200
86,47	7955/92	**PH821F0050 K302VF0175 MB20**	3500	3100	4000	8,4	61,0	4	233	62	**8,0**	20	1100	1850	3200
86,47	7955/92	**PH821F0050 K302VF0175 MB20**	3500	3100	4000	8,4	61,0	4	233	62	**12**	11	1100	1850	2870
86,47	7955/92	**PH821F0050 K302VF0175 MB20**	3500	3100	4000	8,4	61,0	4	233	62	**16**	5,4	1100	1850	2870
86,47	7955/92	**PH821F0050 K302VF0175 MB30**	3500	3100	4000	18	66,4	4	235	62	**16**	5,4	1100	1850	2870
116,5	2795/24	**PH821F0050 K302VF0230 MB20**	3500	3500	4000	8,1	61,0	4	235	60	**8,0**	9,5	1100	1850	2870
116,5	2795/24	**PH821F0050 K302VF0230 MB20**	3500	3500	4000	8,1	61,0	4	235	60	**12**	3,9	1100	1850	2870
116,5	2795/24	**PH821F0050 K302VF0230 MB20**	3500	3500	4000	8,1	61,0	4	235	60	**16**	0,6	1100	1850	3200
116,5	2795/24	**PH821F0050 K302VF0230 MB30**	3500	3500	4000	17	66,4	4	236	60	**16**	0,6	1100	1850	3200
139,4	17845/128	**PH821F0050 K302VF0280 MB20**	3500	3500	4000	8,0	61,0	4	236	60	**8,0**	6,1	1100	1850	2870
139,4	17845/128	**PH821F0050 K302VF0280 MB20**	3500	3500	4000	8,0	61,0	4	236	60	**12**	0,5	1100	1850	2870
173,7	4515/26	**PH821F0050 K302VF0350 MB20**	3500	3500	4000	7,8	61,0	4	237	60	**8,0**	4,2	1100	1850	3200
231,1	1849/8	**PH821F0050 K302VF0460 MB20**	3500	3500	4000	7,7	61,0	4	238	60	**8,0**	0,4	1100	1850	3200

Planetenwinkelgetriebe **PHK** Motoradapter mit Bremse
*Right-Angle Planetary Gear Units **PHK** Motor Adapter with Brake*
Réd. planét. à couple conique **PHK** lanterne pour moteur avec frein

STÖBER

Bitte beachten Sie die Hinweise auf Seite PHK4! ***Please take notice of the indications on page PHK4!*** **Veuillez s. v. p. prendre en considération les observations à la page PHK4!**

i	iexakt	Typ	n_{1MAX} DBH [min-1]	n_{1MAX} DBV [min-1]	n_{1MAX} ZB [min-1]	J_1 [10-4 kgm2]	G [kg]	$\Delta\varphi_2$ [arcmin]	C_2 [Nm/arcmin]	L_{PA} [dB(A)]	M_{1HN} [Nm]	M_{1MMAX} [Nm]	M_{2N} [Nm]	M_{2B} [Nm]	M_{2NOT} [Nm]
PH9K5 (M_{2BMAX}=4500 Nm)															
32,54	17081/525	**PH931F0040 K513VF0081 MB30**	1900	1800	3000	34	99,2	4,5	422	72	**16**	130	2760	2990	5970
32,54	17081/525	**PH931F0040 K513VF0081 MB30**	1900	1800	3000	34	99,2	4,5	422	72	**24**	120	2760	2990	5970
32,54	17081/525	**PH931F0040 K513VF0081 MB30**	1900	1800	3000	34	99,2	4,5	422	72	**32**	110	2760	2990	5970
32,54	17081/525	**PH931F0040 K513VF0081 MB30**	1900	1800	3000	34	99,2	4,5	422	72	**45**	89	2760	2990	5970
32,54	17081/525	**PH931F0040 K513VF0081 MB30**	1900	1800	3000	34	99,2	4,5	422	72	**90**	26	2760	2990	5970
32,54	17081/525	**PH931F0040 K513VF0081 MB40**	1900	1800	3000	83	110,9	4,5	441	72	**50**	120	2760	3840	7500
32,54	17081/525	**PH931F0040 K513VF0081 MB40**	1900	1800	3000	83	110,9	4,5	441	72	**72**	90	2760	3840	7500
32,54	17081/525	**PH931F0040 K513VF0081 MB40**	1900	1800	3000	83	110,9	4,5	441	72	**100**	50	2760	3840	7500
40,60	203/5	**PH931F0040 K513VF0100 MB30**	1900	1800	3000	29	99,2	4,5	454	72	**16**	130	2880	3730	7450
40,60	203/5	**PH931F0040 K513VF0100 MB30**	1900	1800	3000	29	99,2	4,5	454	72	**24**	120	2880	3730	7450
40,60	203/5	**PH931F0040 K513VF0100 MB30**	1900	1800	3000	29	99,2	4,5	454	72	**32**	110	2880	3730	7450
40,60	203/5	**PH931F0040 K513VF0100 MB30**	1900	1800	3000	29	99,2	4,5	454	72	**45**	89	2880	3730	7450
40,60	203/5	**PH931F0040 K513VF0100 MB30**	1900	1800	3000	29	99,2	4,5	454	72	**90**	26	2880	3730	7450
40,60	203/5	**PH931F0040 K513VF0100 MB40**	1900	1800	3000	79	110,9	4,5	468	72	**50**	83	2880	3840	7500
40,60	203/5	**PH931F0040 K513VF0100 MB40**	1900	1800	3000	79	110,9	4,5	468	72	**72**	52	2880	3840	7500
40,60	203/5	**PH931F0040 K513VF0100 MB40**	1900	1800	3000	79	110,9	4,5	468	72	**100**	13	2880	3840	7500
48,80	17081/350	**PH931F0060 K513VF0081 MB30**	1900	1800	3000	33	99,2	4	635	72	**16**	130	3000	4480	8960
48,80	17081/350	**PH931F0060 K513VF0081 MB30**	1900	1800	3000	33	99,2	4	635	72	**24**	120	3000	4480	8960
48,80	17081/350	**PH931F0060 K513VF0081 MB30**	1900	1800	3000	33	99,2	4	635	72	**32**	110	3000	4480	8960
48,80	17081/350	**PH931F0060 K513VF0081 MB30**	1900	1800	3000	33	99,2	4	635	72	**45**	89	3000	4480	8960
48,80	17081/350	**PH931F0060 K513VF0081 MB30**	1900	1800	3000	33	99,2	4	635	72	**90**	26	3000	4480	8960
48,80	17081/350	**PH931F0060 K513VF0081 MB40**	1900	1800	3000	82	110,9	4	653	72	**50**	82	3000	4500	9000
48,80	17081/350	**PH931F0060 K513VF0081 MB40**	1900	1800	3000	82	110,9	4	653	72	**72**	52	3000	4500	9000
48,80	17081/350	**PH931F0060 K513VF0081 MB40**	1900	1800	3000	82	110,9	4	653	72	**100**	12	3000	4500	9000
60,90	609/10	**PH931F0060 K513VF0100 MB30**	1900	1800	3000	29	99,2	4	666	72	**16**	100	3000	4500	9000
60,90	609/10	**PH931F0060 K513VF0100 MB30**	1900	1800	3000	29	99,2	4	666	72	**24**	88	3000	4500	9000
60,90	609/10	**PH931F0060 K513VF0100 MB30**	1900	1800	3000	29	99,2	4	666	72	**32**	77	3000	4500	9000
60,90	609/10	**PH931F0060 K513VF0100 MB30**	1900	1800	3000	29	99,2	4	666	72	**45**	59	3000	4500	9000
60,90	609/10	**PH931F0060 K513VF0100 MB40**	1900	1800	3000	78	110,9	4	679	72	**50**	52	3000	4500	9000
60,90	609/10	**PH931F0060 K513VF0100 MB40**	1900	1800	3000	78	110,9	4	679	72	**72**	21	3000	4500	9000
76,85	1537/20	**PH931F0060 K513VF0130 MB30**	2300	2200	3600	26	99,2	4	688	70	**16**	74	3000	4500	9000
76,85	1537/20	**PH931F0060 K513VF0130 MB30**	2300	2200	3600	26	99,2	4	688	70	**24**	63	3000	4500	9000
76,85	1537/20	**PH931F0060 K513VF0130 MB30**	2300	2200	3600	26	99,2	4	688	70	**32**	52	3000	4500	9000
76,85	1537/20	**PH931F0060 K513VF0130 MB30**	2300	2200	3600	26	99,2	4	688	70	**45**	34	3000	4500	9000
76,85	1537/20	**PH931F0060 K513VF0130 MB40**	2300	2200	3000	75	110,9	4	697	70	**50**	27	3000	4500	9000
96,56	26071/270	**PH931F0060 K513VF0160 MB20**	2300	2200	3600	13	93,8	4	689	70	**8,0**	46	3000	3320	6650
96,56	26071/270	**PH931F0060 K513VF0160 MB20**	2300	2200	3600	13	93,8	4	689	70	**12**	40	3000	3320	6650
96,56	26071/270	**PH931F0060 K513VF0160 MB20**	2300	2200	3600	13	93,8	4	689	70	**16**	34	3000	3320	6650
96,56	26071/270	**PH931F0060 K513VF0160 MB20**	2300	2200	3600	13	93,8	4	689	70	**24**	23	3000	3320	6650
96,56	26071/270	**PH931F0060 K513VF0160 MB20**	2300	2200	3600	13	93,8	4	689	70	**30**	15	3000	3320	6650
96,56	26071/270	**PH931F0060 K513VF0160 MB30**	2300	2200	3600	24	99,2	4	703	70	**16**	55	3000	4500	9000
96,56	26071/270	**PH931F0060 K513VF0160 MB30**	2300	2200	3600	24	99,2	4	703	70	**24**	43	3000	4500	9000
96,56	26071/270	**PH931F0060 K513VF0160 MB30**	2300	2200	3600	24	99,2	4	703	70	**32**	32	3000	4500	9000
96,56	26071/270	**PH931F0060 K513VF0160 MB30**	2300	2200	3600	24	99,2	4	703	70	**45**	14	3000	4500	9000
96,56	26071/270	**PH931F0060 K513VF0160 MB40**	2300	2200	3000	73	110,9	4	709	70	**50**	7,0	3000	4500	9000
116,1	27869/240	**PH931F0060 K513VF0195 MB20**	2800	2500	4000	12	93,8	4	701	68	**8,0**	46	3000	4000	7990
116,1	27869/240	**PH931F0060 K513VF0195 MB20**	2800	2500	4000	12	93,8	4	701	68	**12**	40	3000	4000	7990
116,1	27869/240	**PH931F0060 K513VF0195 MB20**	2800	2500	4000	12	93,8	4	701	68	**16**	34	3000	4000	7990
116,1	27869/240	**PH931F0060 K513VF0195 MB20**	2800	2500	4000	12	93,8	4	701	68	**24**	23	3000	4000	7990
116,1	27869/240	**PH931F0060 K513VF0195 MB20**	2800	2500	4000	12	93,8	4	701	68	**30**	15	3000	4000	7990
116,1	27869/240	**PH931F0060 K513VF0195 MB30**	2800	2500	4000	22	99,2	4	711	68	**16**	42	3000	4500	9000
116,1	27869/240	**PH931F0060 K513VF0195 MB30**	2800	2500	4000	22	99,2	4	711	68	**24**	30	3000	4500	9000
116,1	27869/240	**PH931F0060 K513VF0195 MB30**	2800	2500	4000	22	99,2	4	711	68	**32**	19	3000	4500	9000
116,1	27869/240	**PH931F0060 K513VF0195 MB30**	2800	2500	4000	22	99,2	4	711	68	**45**	1,0	3000	4500	9000
146,1	11687/80	**PH931F0060 K513VF0240 MB20**	2800	2500	4000	11	93,8	4	711	68	**8,0**	40	3000	4500	9000
146,1	11687/80	**PH931F0060 K513VF0240 MB20**	2800	2500	4000	11	93,8	4	711	68	**12**	34	3000	4500	9000
146,1	11687/80	**PH931F0060 K513VF0240 MB20**	2800	2500	4000	11	93,8	4	711	68	**16**	28	3000	4500	9000
146,1	11687/80	**PH931F0060 K513VF0240 MB20**	2800	2500	4000	11	93,8	4	711	68	**24**	17	3000	4500	9000
146,1	11687/80	**PH931F0060 K513VF0240 MB20**	2800	2500	4000	11	93,8	4	711	68	**30**	8,9	3000	4500	9000
146,1	11687/80	**PH931F0060 K513VF0240 MB30**	2800	2500	4000	21	99,2	4	718	68	**16**	28	3000	4500	9000
146,1	11687/80	**PH931F0060 K513VF0240 MB30**	2800	2500	4000	21	99,2	4	718	68	**24**	17	3000	4500	9000
146,1	11687/80	**PH931F0060 K513VF0240 MB30**	2800	2500	4000	21	99,2	4	718	68	**32**	6,1	3000	4500	9000

Planetenwinkelgetriebe **PHK** Motoradapter mit Bremse
*Right-Angle Planetary Gear Units **PHK** Motor Adapter with Brake*
Réd. planét. à couple conique **PHK** lanterne pour moteur avec frein

STÖBER

Bitte beachten Sie die Hinweise auf Seite PHK4! ***Please take notice of the indications on page PHK4!*** **Veuillez s. v. p. prendre en considération les observations à la page PHK4!**

i	iexakt	Typ	n_{1MAX} DBH [min⁻¹]	n_{1MAX} DBV [min⁻¹]	n_{1MAX} ZB [min⁻¹]	J_1 [10⁻⁴ kgm²]	G [kg]	$\Delta\varphi_2$ [arcmin]	C_2 [Nm/arcmin]	L_{PA} [dB(A)]	M_{1HN} [Nm]	M_{1MMAX} [Nm]	M_{2N} [Nm]	M_{2B} [Nm]	M_{2NOT} [Nm]
PH9K5 (M_{2BMAX}=4500 Nm)															
193,8	62031/320	**PH931F0060 K513VF0320 MB20**	3400	3000	4000	9,5	93,8	4	719	66	**8,0**	27	3000	4500	9000
193,8	62031/320	**PH931F0060 K513VF0320 MB20**	3400	3000	4000	9,5	93,8	4	719	66	**12**	22	3000	4500	9000
193,8	62031/320	**PH931F0060 K513VF0320 MB20**	3400	3000	4000	9,5	93,8	4	719	66	**16**	16	3000	4500	9000
193,8	62031/320	**PH931F0060 K513VF0320 MB20**	3400	3000	4000	9,5	93,8	4	719	66	**24**	4,7	3000	4500	9000
193,8	62031/320	**PH931F0060 K513VF0320 MB30**	3400	3000	4000	20	99,2	4	723	66	**16**	16	3000	4500	9000
193,8	62031/320	**PH931F0060 K513VF0320 MB30**	3400	3000	4000	20	99,2	4	723	66	**24**	4,7	3000	4500	9000
231,2	8091/35	**PH931F0060 K513VF0390 MB20**	3400	3000	4000	9,0	93,8	4	722	66	**8,0**	21	3000	4500	9000
231,2	8091/35	**PH931F0060 K513VF0390 MB20**	3400	3000	4000	9,0	93,8	4	722	66	**12**	15	3000	4500	9000
231,2	8091/35	**PH931F0060 K513VF0390 MB20**	3400	3000	4000	9,0	93,8	4	722	66	**16**	9,8	3000	4500	9000
231,2	8091/35	**PH931F0060 K513VF0390 MB30**	3400	3000	4000	18	99,2	4	725	66	**16**	9,8	3000	4500	9000
289,0	8091/28	**PH931F0060 K513VF0480 MB20**	3400	3000	4000	8,6	93,8	4	725	66	**8,0**	15	3000	4500	9000
289,0	8091/28	**PH931F0060 K513VF0480 MB20**	3400	3000	4000	8,6	93,8	4	725	66	**12**	8,9	3000	4500	9000
289,0	8091/28	**PH931F0060 K513VF0480 MB20**	3400	3000	4000	8,6	93,8	4	725	66	**16**	3,3	3000	4500	9000
289,0	8091/28	**PH931F0060 K513VF0480 MB30**	3400	3000	4000	18	99,2	4	727	66	**16**	3,3	3000	4500	9000
387,3	25172/65	**PH931F0060 K513VF0650 MB20**	3400	3000	4000	8,2	93,8	4	727	66	**8,0**	8,0	3000	4500	9000
387,3	25172/65	**PH931F0060 K513VF0650 MB20**	3400	3000	4000	8,2	93,8	4	727	66	**12**	2,4	3000	4500	9000
465,6	26071/56	**PH931F0060 K513VF0780 MB20**	3400	3000	4000	8,0	93,8	4	728	66	**8,0**	4,8	3000	4500	9000
PH10K6 (M_{2BMAX}=7500 Nm)															
48,64	255285/5248	**PH1031F0060 K613VF0081 MB30**	1800	1700	2900	46	143,6	4	967	75	**16**	130	4460	4460	8930
48,64	255285/5248	**PH1031F0060 K613VF0081 MB30**	1800	1700	2900	46	143,6	4	967	75	**24**	120	4460	4460	8930
48,64	255285/5248	**PH1031F0060 K613VF0081 MB30**	1800	1700	2900	46	143,6	4	967	75	**32**	110	4460	4460	8930
48,64	255285/5248	**PH1031F0060 K613VF0081 MB30**	1800	1700	2900	46	143,6	4	967	75	**45**	89	4460	4460	8930
48,64	255285/5248	**PH1031F0060 K613VF0081 MB30**	1800	1700	2900	46	143,6	4	967	75	**90**	26	4460	4460	8930
48,64	255285/5248	**PH1031F0060 K613VF0081 MB40**	1800	1700	2900	101	155,3	4	1012	75	**50**	180	5000	7500	15000
48,64	255285/5248	**PH1031F0060 K613VF0081 MB40**	1800	1700	2900	101	155,3	4	1012	75	**72**	150	5000	7500	15000
48,64	255285/5248	**PH1031F0060 K613VF0081 MB40**	1800	1700	2900	101	155,3	4	1012	75	**100**	110	5000	7500	15000
48,64	255285/5248	**PH1031F0060 K613VF0081 MB40**	1800	1700	2900	101	155,3	4	1012	75	**160**	31	5000	7500	15000
60,32	92659/1536	**PH1031F0060 K613VF0100 MB30**	1800	1700	2900	38	143,6	4	1040	75	**16**	130	5000	5540	11070
60,32	92659/1536	**PH1031F0060 K613VF0100 MB30**	1800	1700	2900	38	143,6	4	1040	75	**24**	120	5000	5540	11070
60,32	92659/1536	**PH1031F0060 K613VF0100 MB30**	1800	1700	2900	38	143,6	4	1040	75	**32**	110	5000	5540	11070
60,32	92659/1536	**PH1031F0060 K613VF0100 MB30**	1800	1700	2900	38	143,6	4	1040	75	**45**	89	5000	5540	11070
60,32	92659/1536	**PH1031F0060 K613VF0100 MB30**	1800	1700	2900	38	143,6	4	1040	75	**90**	26	5000	5540	11070
60,32	92659/1536	**PH1031F0060 K613VF0100 MB40**	1800	1700	2900	93	155,3	4	1074	75	**50**	140	5000	7500	15000
60,32	92659/1536	**PH1031F0060 K613VF0100 MB40**	1800	1700	2900	93	155,3	4	1074	75	**72**	100	5000	7500	15000
60,32	92659/1536	**PH1031F0060 K613VF0100 MB40**	1800	1700	2900	93	155,3	4	1074	75	**100**	65	5000	7500	15000
75,77	9699/128	**PH1031F0060 K613VF0125 MB30**	2200	2000	3200	33	143,6	4	1097	73	**16**	130	5000	6950	13910
75,77	9699/128	**PH1031F0060 K613VF0125 MB30**	2200	2000	3200	33	143,6	4	1097	73	**24**	120	5000	6950	13910
75,77	9699/128	**PH1031F0060 K613VF0125 MB30**	2200	2000	3200	33	143,6	4	1097	73	**32**	110	5000	6950	13910
75,77	9699/128	**PH1031F0060 K613VF0125 MB30**	2200	2000	3200	33	143,6	4	1097	73	**45**	89	5000	6950	13910
75,77	9699/128	**PH1031F0060 K613VF0125 MB30**	2200	2000	3200	33	143,6	4	1097	73	**90**	26	5000	6950	13910
75,77	9699/128	**PH1031F0060 K613VF0125 MB40**	2200	2000	3000	82	155,3	4	1120	73	**50**	94	5000	7500	15000
75,77	9699/128	**PH1031F0060 K613VF0125 MB40**	2200	2000	3000	82	155,3	4	1120	73	**72**	63	5000	7500	15000
75,77	9699/128	**PH1031F0060 K613VF0125 MB40**	2200	2000	3000	82	155,3	4	1120	73	**100**	24	5000	7500	15000
95,21	54839/576	**PH1031F0060 K613VF0160 MB30**	2200	2000	3200	29	143,6	4	1136	73	**16**	110	5000	7500	15000
95,21	54839/576	**PH1031F0060 K613VF0160 MB30**	2200	2000	3200	29	143,6	4	1136	73	**24**	97	5000	7500	15000
95,21	54839/576	**PH1031F0060 K613VF0160 MB30**	2200	2000	3200	29	143,6	4	1136	73	**32**	85	5000	7500	15000
95,21	54839/576	**PH1031F0060 K613VF0160 MB30**	2200	2000	3200	29	143,6	4	1136	73	**45**	67	5000	7500	15000
95,21	54839/576	**PH1031F0060 K613VF0160 MB30**	2200	2000	3200	29	143,6	4	1136	73	**90**	4,1	5000	7500	15000
95,21	54839/576	**PH1031F0060 K613VF0160 MB40**	2200	2000	3000	78	155,3	4	1151	73	**50**	60	5000	7500	15000
95,21	54839/576	**PH1031F0060 K613VF0160 MB40**	2200	2000	3000	78	155,3	4	1151	73	**72**	29	5000	7500	15000
114,0	51057/448	**PH1031F0060 K613VF0190 MB20**	2600	2300	3600	15	138,2	4	1129	71	**8,0**	46	3920	3920	7840
114,0	51057/448	**PH1031F0060 K613VF0190 MB20**	2600	2300	3600	15	138,2	4	1129	71	**12**	40	3920	3920	7840
114,0	51057/448	**PH1031F0060 K613VF0190 MB20**	2600	2300	3600	15	138,2	4	1129	71	**16**	34	3920	3920	7840
114,0	51057/448	**PH1031F0060 K613VF0190 MB20**	2600	2300	3600	15	138,2	4	1129	71	**24**	23	3920	3920	7840
114,0	51057/448	**PH1031F0060 K613VF0190 MB20**	2600	2300	3600	15	138,2	4	1129	71	**30**	15	3920	3920	7840
114,0	51057/448	**PH1031F0060 K613VF0190 MB30**	2600	2300	3600	26	143,6	4	1157	71	**16**	86	5000	7500	15000
114,0	51057/448	**PH1031F0060 K613VF0190 MB30**	2600	2300	3600	26	143,6	4	1157	71	**24**	75	5000	7500	15000
114,0	51057/448	**PH1031F0060 K613VF0190 MB30**	2600	2300	3600	26	143,6	4	1157	71	**32**	64	5000	7500	15000
114,0	51057/448	**PH1031F0060 K613VF0190 MB30**	2600	2300	3600	26	143,6	4	1157	71	**45**	46	5000	7500	15000

STÖBER

Bitte beachten Sie die Hinweise auf Seite PHK4! ***Please take notice of the indications on page PHK4!*** **Veuillez s. v. p. prendre en considération les observations à la page PHK4!**

i	iexakt	Typ	n_{1MAX} DBH [min-1]	n_{1MAX} DBV [min-1]	n_{1MAX} ZB [min-1]	J_1 [10-4 kgm2]	G [kg]	$\Delta\varphi_2$ [arcmin]	C_2 [Nm/arcmin]	L_{PA} [dB(A)]	M_{1HN} [Nm]	M_{1MMAX} [Nm]	M_{2N} [Nm]	M_{2B} [Nm]	M_{2NOT} [Nm]
PH10K6 (M_{2BMAX}=7500 Nm)															
114,0	51057/448	**PH1031F0060 K613VF0190 MB40**	2600	2300	3000	75	155,3	4	1168	71	**50**	39	5000	7500	15000
114,0	51057/448	**PH1031F0060 K613VF0190 MB40**	2600	2300	3000	75	155,3	4	1168	71	**72**	7,9	5000	7500	15000
144,0	73749/512	**PH1031F0060 K613VF0240 MB20**	2600	2300	3600	13	138,2	4	1158	71	**8,0**	46	4960	4960	9910
144,0	73749/512	**PH1031F0060 K613VF0240 MB20**	2600	2300	3600	13	138,2	4	1158	71	**12**	40	4960	4960	9910
144,0	73749/512	**PH1031F0060 K613VF0240 MB20**	2600	2300	3600	13	138,2	4	1158	71	**16**	34	4960	4960	9910
144,0	73749/512	**PH1031F0060 K613VF0240 MB20**	2600	2300	3600	13	138,2	4	1158	71	**24**	23	4960	4960	9910
144,0	73749/512	**PH1031F0060 K613VF0240 MB20**	2600	2300	3600	13	138,2	4	1158	71	**30**	15	4960	4960	9910
144,0	73749/512	**PH1031F0060 K613VF0240 MB30**	2600	2300	3600	24	143,6	4	1176	71	**16**	64	5000	7500	15000
144,0	73749/512	**PH1031F0060 K613VF0240 MB30**	2600	2300	3600	24	143,6	4	1176	71	**24**	52	5000	7500	15000
144,0	73749/512	**PH1031F0060 K613VF0240 MB30**	2600	2300	3600	24	143,6	4	1176	71	**32**	41	5000	7500	15000
144,0	73749/512	**PH1031F0060 K613VF0240 MB30**	2600	2300	3600	24	143,6	4	1176	71	**45**	23	5000	7500	15000
144,0	73749/512	**PH1031F0060 K613VF0240 MB40**	2600	2300	3000	73	155,3	4	1183	71	**50**	16	5000	7500	15000
191,1	391437/2048	**PH1031F0060 K613VF0320 MB20**	3100	2800	4000	11	138,2	4	1180	69	**8,0**	46	5000	6580	13160
191,1	391437/2048	**PH1031F0060 K613VF0320 MB20**	3100	2800	4000	11	138,2	4	1180	69	**12**	40	5000	6580	13160
191,1	391437/2048	**PH1031F0060 K613VF0320 MB20**	3100	2800	4000	11	138,2	4	1180	69	**16**	34	5000	6580	13160
191,1	391437/2048	**PH1031F0060 K613VF0320 MB20**	3100	2800	4000	11	138,2	4	1180	69	**24**	23	5000	6580	13160
191,1	391437/2048	**PH1031F0060 K613VF0320 MB20**	3100	2800	4000	11	138,2	4	1180	69	**30**	15	5000	6580	13160
191,1	391437/2048	**PH1031F0060 K613VF0320 MB30**	3100	2800	4000	22	143,6	4	1190	69	**16**	42	5000	7500	15000
191,1	391437/2048	**PH1031F0060 K613VF0320 MB30**	3100	2800	4000	22	143,6	4	1190	69	**24**	31	5000	7500	15000
191,1	391437/2048	**PH1031F0060 K613VF0320 MB30**	3100	2800	4000	22	143,6	4	1190	69	**32**	20	5000	7500	15000
191,1	391437/2048	**PH1031F0060 K613VF0320 MB30**	3100	2800	4000	22	143,6	4	1190	69	**45**	1,8	5000	7500	15000
229,9	470859/2048	**PH1031F0060 K613VF0380 MB20**	3100	2800	4000	10	138,2	4	1189	69	**8,0**	43	5000	7500	15000
229,9	470859/2048	**PH1031F0060 K613VF0380 MB20**	3100	2800	4000	10	138,2	4	1189	69	**12**	37	5000	7500	15000
229,9	470859/2048	**PH1031F0060 K613VF0380 MB20**	3100	2800	4000	10	138,2	4	1189	69	**16**	31	5000	7500	15000
229,9	470859/2048	**PH1031F0060 K613VF0380 MB20**	3100	2800	4000	10	138,2	4	1189	69	**24**	20	5000	7500	15000
229,9	470859/2048	**PH1031F0060 K613VF0380 MB20**	3100	2800	4000	10	138,2	4	1189	69	**30**	12	5000	7500	15000
229,9	470859/2048	**PH1031F0060 K613VF0380 MB30**	3100	2800	4000	21	143,6	4	1196	69	**16**	31	5000	7500	15000
229,9	470859/2048	**PH1031F0060 K613VF0380 MB30**	3100	2800	4000	21	143,6	4	1196	69	**24**	20	5000	7500	15000
229,9	470859/2048	**PH1031F0060 K613VF0380 MB30**	3100	2800	4000	21	143,6	4	1196	69	**32**	9,1	5000	7500	15000
286,4	119133/416	**PH1031F0060 K613VF0480 MB20**	3100	2800	4000	9,5	138,2	4	1196	69	**8,0**	32	5000	7500	15000
286,4	119133/416	**PH1031F0060 K613VF0480 MB20**	3100	2800	4000	9,5	138,2	4	1196	69	**12**	26	5000	7500	15000
286,4	119133/416	**PH1031F0060 K613VF0480 MB20**	3100	2800	4000	9,5	138,2	4	1196	69	**16**	21	5000	7500	15000
286,4	119133/416	**PH1031F0060 K613VF0480 MB20**	3100	2800	4000	9,5	138,2	4	1196	69	**24**	9,7	5000	7500	15000
286,4	119133/416	**PH1031F0060 K613VF0480 MB20**	3100	2800	4000	9,5	138,2	4	1196	69	**30**	1,3	5000	7500	15000
286,4	119133/416	**PH1031F0060 K613VF0480 MB30**	3100	2800	4000	19	143,6	4	1201	69	**16**	21	5000	7500	15000
286,4	119133/416	**PH1031F0060 K613VF0480 MB30**	3100	2800	4000	19	143,6	4	1201	69	**24**	9,7	5000	7500	15000
382,3	391437/1024	**PH1031F0060 K613VF0640 MB20**	3100	2800	4000	8,7	138,2	4	1202	69	**8,0**	21	5000	7500	15000
382,3	391437/1024	**PH1031F0060 K613VF0640 MB20**	3100	2800	4000	8,7	138,2	4	1202	69	**12**	16	5000	7500	15000
382,3	391437/1024	**PH1031F0060 K613VF0640 MB20**	3100	2800	4000	8,7	138,2	4	1202	69	**16**	10	5000	7500	15000
382,3	391437/1024	**PH1031F0060 K613VF0640 MB30**	3100	2800	4000	18	143,6	4	1205	69	**16**	10	5000	7500	15000
456,8	380091/832	**PH1031F0060 K613VF0760 MB20**	3100	2800	4000	8,4	138,2	4	1204	69	**8,0**	16	5000	7500	15000
456,8	380091/832	**PH1031F0060 K613VF0760 MB20**	3100	2800	4000	8,4	138,2	4	1204	69	**12**	10	5000	7500	15000
456,8	380091/832	**PH1031F0060 K613VF0760 MB20**	3100	2800	4000	8,4	138,2	4	1204	69	**16**	4,7	5000	7500	15000
456,8	380091/832	**PH1031F0060 K613VF0760 MB30**	3100	2800	4000	18	143,6	4	1206	69	**16**	4,7	5000	7500	15000

Maßbilder
Planetenwinkel-
getriebe **PHK**
Motoradapter mit Bremse

Dimension drawings
***PHK** Right-Angle*
Planetary Gear Units
Motor Adapter with Brake

Croquis cotés
Réduct. planétaires à
couple conique **PHK**
lant. pour moteur avec frein

STÖBER

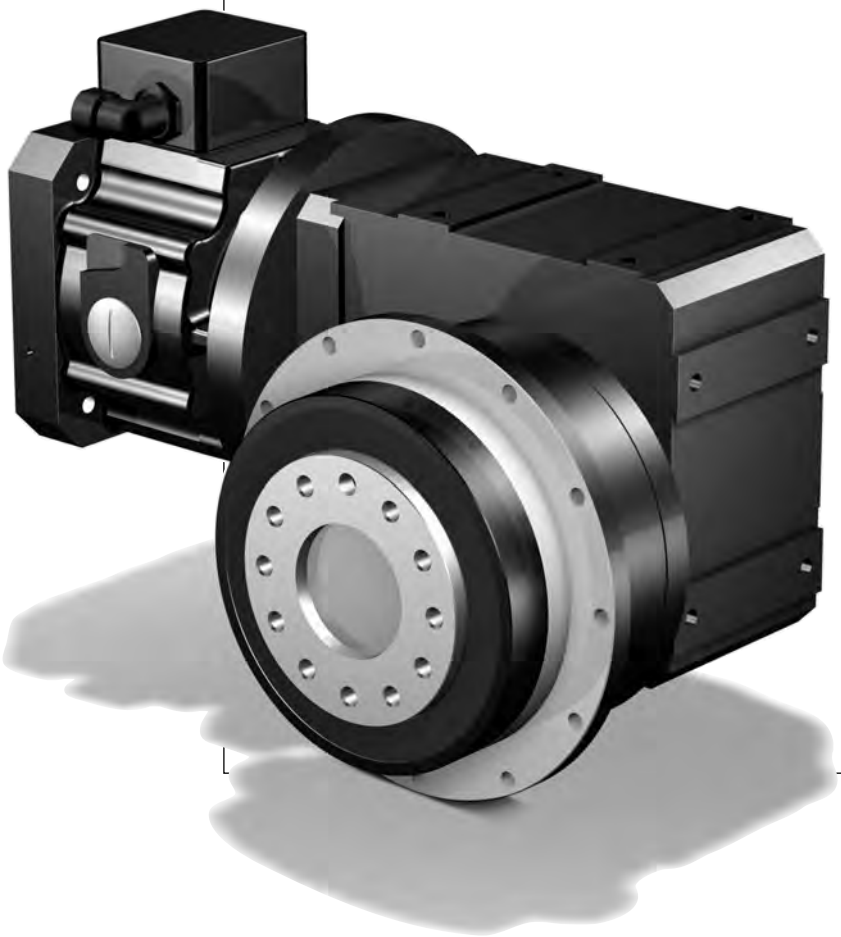

PHK

STÖBER

MB20 - MB40

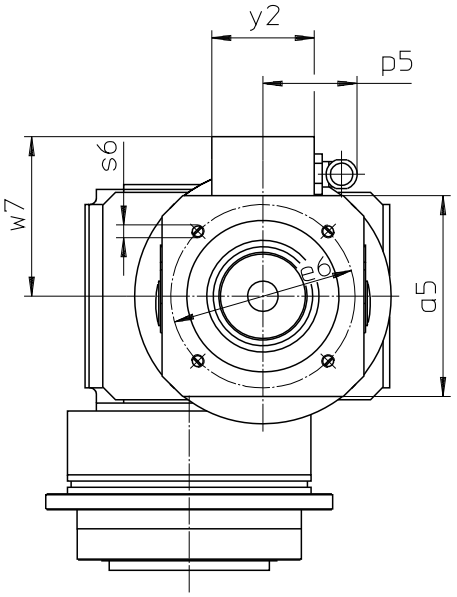

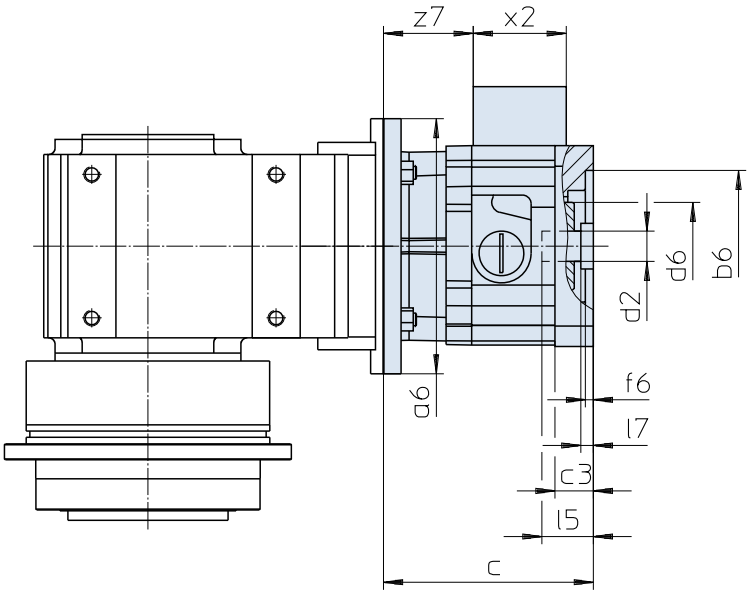

Maße Getriebe siehe Katalog ServoFit® Servogetriebe ID 442257.
Weitere Motoranschlussmaße auf Anfrage.

Gear unit dimensions see catalog ServoFit® servo gear units ID 442257. Further motor connection dimensions on request.

Dimensions réducteur voir catalogue réducteurs brushless ServoFit® ID 442257. D'autres cotes de connexion des motuers sur demande.

Typ	øb6	øe6	ød2min	ød2max	l5max	□a5	øa6	c	c3
MB20	95H7	115	19	24	63,0	126	160	131	24,0
MB20	95H7	130	19	24	63,0	126	160	131	24,0
MB20	110H7	130	19	24	63,0	126	160	131	24,0
MB30	110H7	165	24	32	66,5	155	200	146	25,0
MB30	130H7	165	24	32	66,5	155	200	146	25,0
MB40	130H7	215	32	38	83,0	194	250	182	35,5
MB40	180H7	215	32	38	83,0	194	250	182	35,5

Typ	ød6	f6	l7max	p5	s6	w7	x2	y2	z7
MB20	55	5	11,0	59	M8	100,0	58	64	56,0
MB20	55	5	11,0	59	M8	100,0	58	64	56,0
MB20	55	5	11,0	59	M8	100,0	58	64	56,0
MB30	65	5	6,5	59	M10	114,5	58	64	68,0
MB30	65	5	6,5	59	M10	114,5	58	64	68,0
MB40	80	6	4,0	59	M12	134,0	58	64	94,5
MB40	80	6	4,0	59	M12	134,0	58	64	94,5

STÖBER

MB20 - MB40

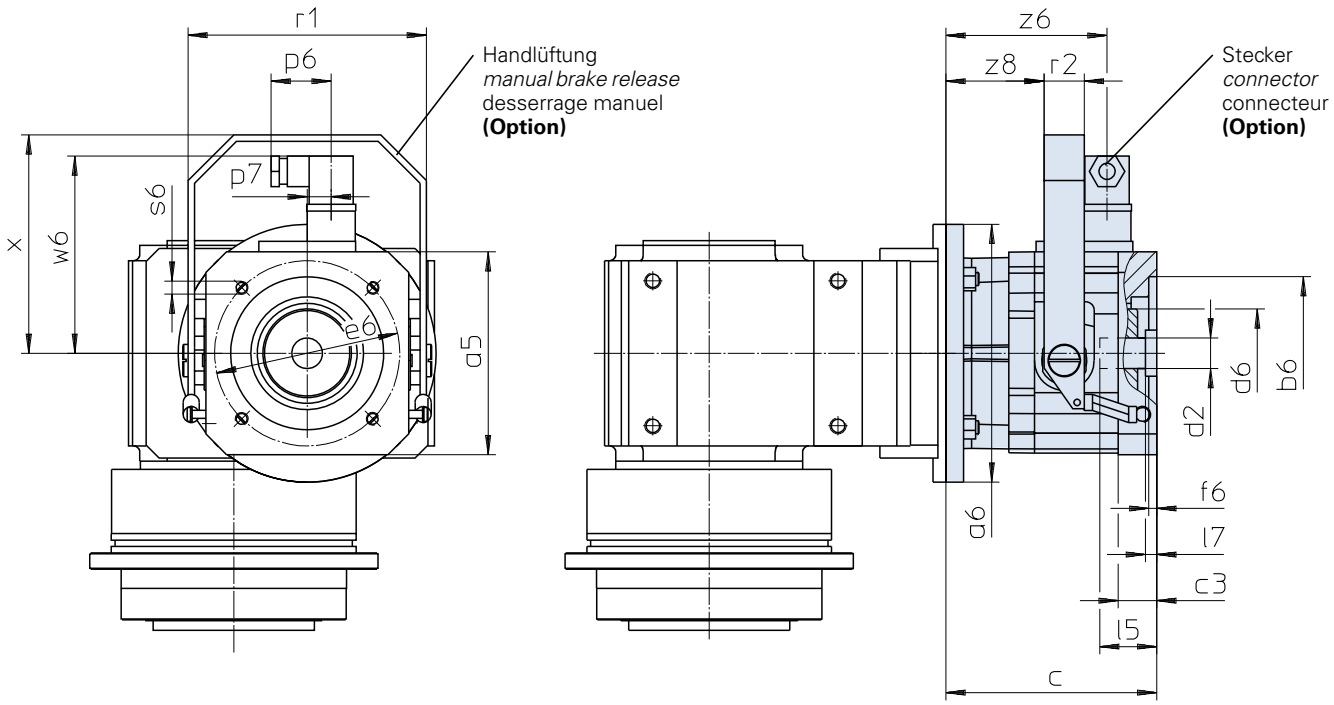

Maße Getriebe siehe Katalog ServoFit® Servogetriebe ID 442257.
Weitere Motoranschlussmaße auf Anfrage.

Gear unit dimensions see catalog ServoFit® servo gear units ID 442257. Further motor connection dimensions on request.

Dimensions réducteur voir catalogue réducteurs brushless ServoFit® ID 442257. D'autres cotes de connexion des motuers sur demande.

Typ	øb6	øe6	ød2min	ød2max	l5max	□a5	øa6	c	c3	ød6
MB20	95H7	115	19	24	63,0	126	160	131	24,0	55
MB20	95H7	130	19	24	63,0	126	160	131	24,0	55
MB20	110H7	130	19	24	63,0	126	160	131	24,0	55
MB30	110H7	165	24	32	66,5	155	200	146	25,0	65
MB30	130H7	165	24	32	66,5	155	200	146	25,0	65
MB40	130H7	215	32	38	83,0	194	250	182	35,5	80
MB40	180H7	215	32	38	83,0	194	250	182	35,5	80

PHK

Typ	f6	l7max	p6	p7	r1	r2	s6	w6	x	z6	z8
MB20	5	11,0	37,5	15	148	25	M8	122,4	135,5	100,0	61,0
MB20	5	11,0	37,5	15	148	25	M8	122,4	135,5	100,0	61,0
MB20	5	11,0	37,5	15	148	25	M8	122,4	135,5	100,0	61,0
MB30	5	6,5	37,5	15	178	25	M10	136,4	165,5	112,0	73,0
MB30	5	6,5	37,5	15	178	25	M10	136,4	165,5	112,0	73,0
MB40	6	4,0	37,5	15	222	30	M12	156,4	195,5	138,5	95,5
MB40	6	4,0	37,5	15	222	30	M12	156,4	195,5	138,5	95,5

ServoFit® Planetengetriebe **PHQ**

Motoradapter mit Bremse

ServoFit® PHQ

Planetary Gear Units

Motor Adapter with Brake

Réduct. planétaires **ServoFit® PHQ** lanterne pour moteur avec frein

STÖBER

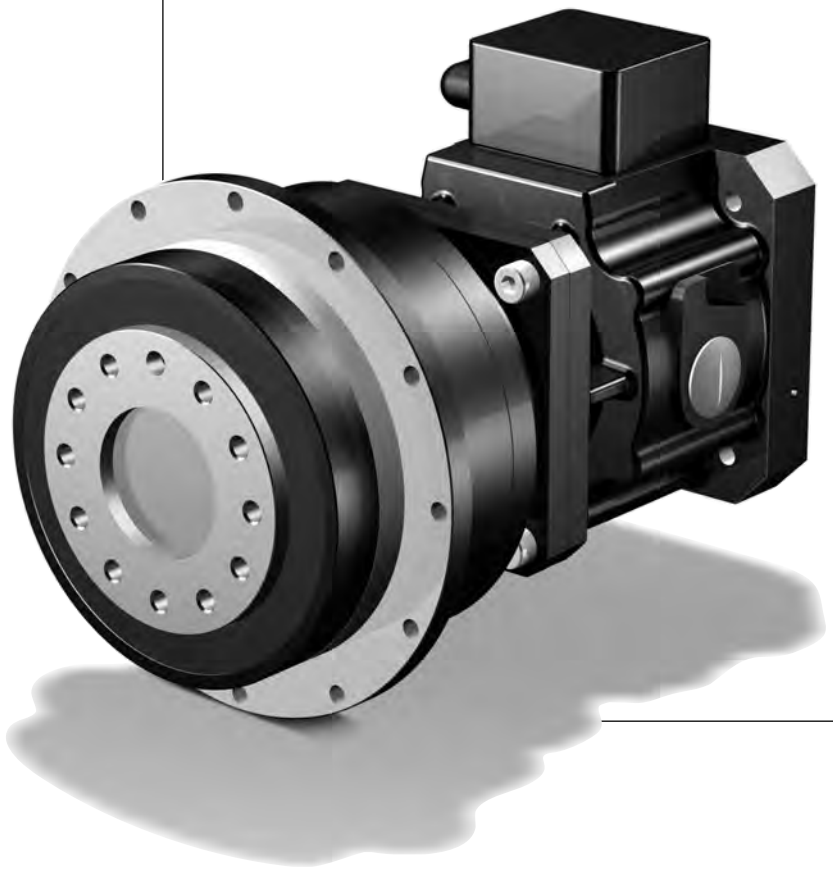

Inhaltsübersicht PHQ

Typisierung	PHQ2
Auswahltabelle	
ServoFit® Planetengetriebe PHQ	PHQ3
Maßbilder:	
ServoFit® Planetengetriebe PHQ	PHQ9

Contents PHQ

Type designation	*PHQ2*
Selection table	
ServoFit® PHQ Planetary Gear Units	*PHQ3*
Dimension drawings	
ServoFit® PHQ Planetary Gear Units	*PHQ9*

Sommaire PHQ

Désignation des types	PHQ2
Tableau de sélection	
Réducteurs planétaires ServoFit® PHQ	PHQ3
Croquis cotés	
Réducteurs planétaires ServoFit® PHQ	PHQ9

PHQ

Typisierung *Type designation* Désignation des types

STÖBER

PHQ 7 2 2 F 0220 MB 2 1

1 2 3 4 5 6 7 8 9

1 Getriebetyp
PHQ - Planetengetriebe

2 Getriebegröße

3 Generationsziffer

4 Stufenzahl
2 - 2-stufig
3 - 3-stufig

5 Ausführung
F - Flanschwelle

6 Übersetzungskennzahl i x 10

7 **MB** - Motoradapter quadratisch mit Bremse für Motorwelle ohne Passfeder (Motormaßbild des Kunden erforderlich! Siehe Abb. Motorabtrieb und Maßbild ab Seite PHQ9, bitte max. Abmessungen beachten)
8 Motoradaptergröße
9 Anbau an Planetengetriebe P

Zusätzliche Bestellangaben für Motoradapter mit Bremse:
Bremsmoment ..... Nm
(entspr. Auswahltabelle ab Seite PHQ5)
Klemmenkasten ☐ Stecker (Option) ☐
Lage des Klemmenkastens / Steckers
0° ☐ 90° ☐ 180° ☐ 270° ☐
el. Lüftüberwachung
(nur bei Ausführung mit Klemmenkasten) ☐
Handlüftung (Option) ☐
Spulenspannung UDC 24 V ☐ 104 V ☐

Details Planetengetriebe siehe Katalog ServoFit® ID 442257.

1 *Gear unit type*
PHQ *- Planetary gear unit*

2 *Gear unit size*

3 *Generation number*

4 *Stages*
2 *- 2 stage*
3 *- 3 stage*

5 *Design*
F *- flange shaft*

6 *Transmission ratio i x 10*

7 ***MB*** *- Motor adapter square with brake for motor shaft without key (dimension drawing of customer motor necessary! Also see pic. motor output and dimension drawing from page PHQ9, please observe the max. dimensions)*
8 *Motor adapter size*
9 *for mounting at planetary gear unit P*

Additional ordering information for Motor Adapter with Brake:
Braking torque ..... Nm
(corresp. selection table starting on page PHQ5)
Terminal box ☐ Plug connector (option) ☐
Position of terminal box / plug connector
0° ☐ 90° ☐ 180° ☐ 270° ☐
Elec. air monitoring
(only for models with terminal box) ☐
Manual brake release (option) ☐
Coil voltage UDC 24 V ☐ 104 V ☐

Details planetary gear units see catalog ServoFit® ID 442257.

1 Type de réducteur
PHQ - Réducteur planétaire

2 Taille du réducteur

3 Nombre de génération

4 Trains de réduction
2 - 2-trains
3 - 3-trains

5 Type d'arbre
F - Arbre à bride

6 Rapport de réduction i x 10

7 **MB** - Lanterne pour moteur carré avec frein pour arbre de moteur sans clavette (plan coté du moteur requis neccesaire! Voir dessin sortie des moteurs et croquis cotés à partir de page PHQ9, tenir compte des dimensions max.)
8 Taille lanterne pour moteur
9 pour assemplage du réduct. planétaire P

Références additionnelles pour lanterne pour moteur avec frein:
Couple de freinage ..... Nm
(suivant la tableau de sélection à partir de la page PHQ5)
Boîte à bornes ☐ Connecteur (option) ☐
Position de la boîte à bornes / connecteur
0° ☐ 90° ☐ 180° ☐ 270° ☐
Contrôle de desserrage él.
(uniquem. pour version avec boîte à bornes) ☐
Desserrage manuel (option) ☐
Tension continue UDC 24 V ☐ 104 V ☐

Détails réducteurs planétaires voir catalogue ServoFit® ID 442257.

PHQ722 F 0050 MB21

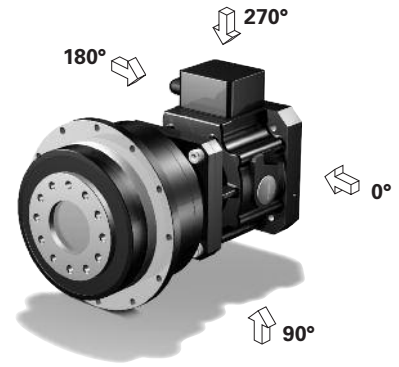

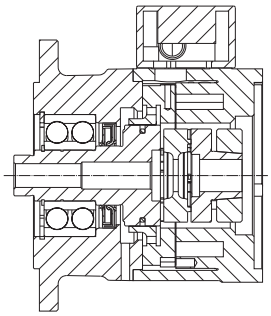

Motoradapter mit Bremse MB
Motor adapter with brake MB
Lanterne pour moteur avec frein MB

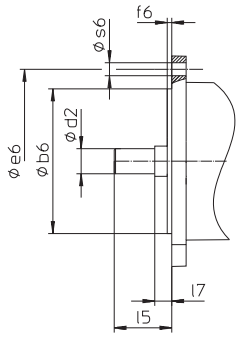

Abb. Motorabtrieb
Picture: Motor output
Figure: Sortie de moteur

Auswahltabelle
ServoFit® Planetengetriebe **PHQ**
Motoradapter mit Bremse

Selection table
ServoFit® PHQ
Planetary Gear Units
Motor Adapter with Brake

Tableau de sèlection
Réduct. planétaires
ServoFit® PHQ lanterne pour moteur avec frein

STÖBER

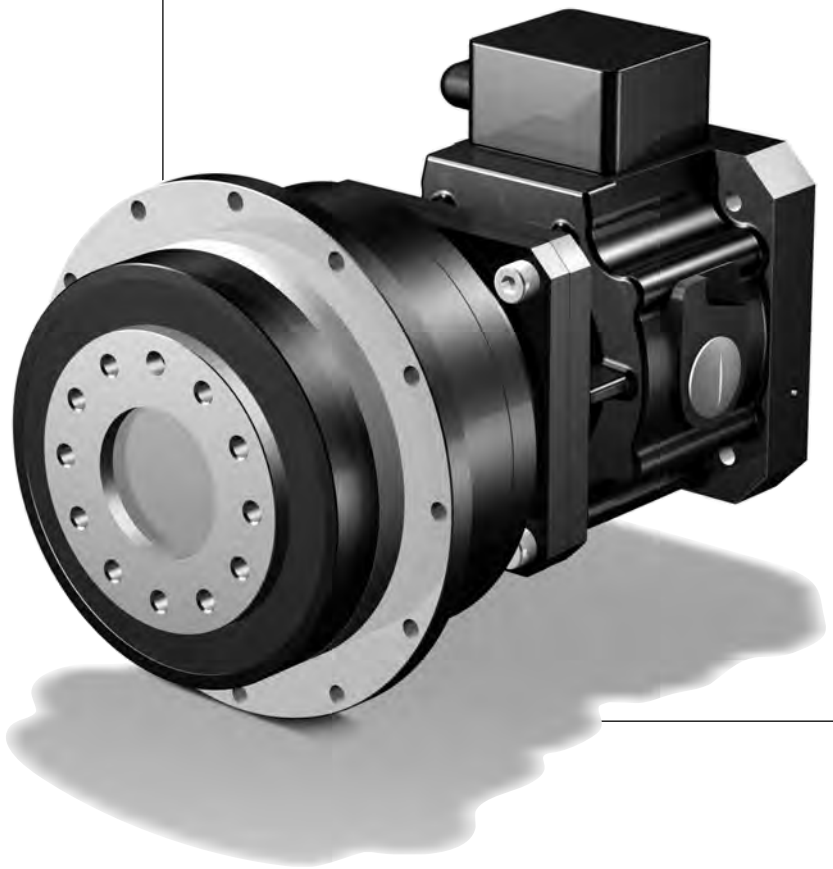

PHQ

Auswahltabelle **ServoFit®** Planetengetriebe **PHQ**

Motoradapter mit Bremse

Selection table ***ServoFit® PHQ*** *Planetary Gear Units*

Motor Adapter with Brake

Tableau de sèlection Réduct. planétaires **ServoFit® PHQ** lanterne pour moteur avec frein

STÖBER

Bezeichnungen:

i - Getriebeübersetzung
MB - Motoradapter mit Bremse
n_{1MAX} - max. Eintriebsdrehzahl
DB - Dauerbetrieb
ZB - Zyklusbetrieb
(bei Umgebungstemperatur 20°C, siehe auch Seite A10/A11, Katalog ID 442257)
J_1 - Massenträgheitsmoment (auf Eintrieb bezogen)
G - Gewicht
$\Lambda\varphi_2$ - Getriebedrehspiel (ohne Drehspiel Bremse, siehe Seite 5)
C_2 - Getriebesteifigkeit (auf Abtrieb bezogen bei M_{2N})
L_{PA} - max. Laufgeräusch (n_1 = 2000 min^{-1})
M_{1HN} - Nennbremsmoment (+40%, -20%) der Bremse im Motoradapter
M_{1MMAX}-max. zul. Motor-Bremsmoment für das Getriebe bei redundanten Bremssystemen (10^3 Bremsungen) einschließlich etwaiger Toleranzen des Bremsmoments (f_{eff} = 1)
M_{2N} - Nenndrehmoment [1)]
M_{2B} - max. zul. Beschleunigungsmoment
M_{2NOT} - NOT-AUS-Moment (10^3 Lastwechsel)

Bitte beachten Sie die Betriebsfaktoren auf Seite A10/A11, Katalog ID 442257!

[1)] Werte beziehen sich auf Eintriebsdrehzahlen n_1 = 1500 min^{-1}.

Das Produkt aus zul. Drehmoment M_{2N} und zul. Drehzahl n_{1MAXDB} berücksichtigt nicht die thermische Grenzleistung.

Symbols:

i *- Gear unit ratio*
MB *- Motor adapter with brake*
n_{1MAX} *- Max. input speed*
DB - Continuous operation
ZB - Cycle operation
(at ambient temperature 20°C, also see page A10/A11, catalog ID 442257)
J_1 *- Mass mom. of inertia (related to input)*
G *- Weight*
$\Lambda\varphi_2$ *- Gear unit backlash (without backlash brake, see page 5)*
C_2 *- Gear unit rigidity (related to output at M_{2N})*
L_{PA} *- Max. noise level (n_1 = 2000 rpm)*
M_{1HN} *- Nominal brake torque (+40%, -20%) of the motor adapter brake*
M_{1MMAX}-*Max. perm. motor brake torque for the gear unit in redundant brake systems (10^3 brakings) inclusive the tolerances of the brake torque (f_{eff} = 1)*
M_{2N} *- Rated torque [1)]*
M_{2B} *- Max. perm. acceleration torque*
M_{2NOT} *- Emergency-Off moment (10^3 load changes)*

Please take notice of the operating factors on page A10/A11, catalog ID 442257 !

[1)] Figures applied to input speed n_1 = 1500 rpm.

The product consisting of permissible torque M_{2N} and permissible speed n_{1MAXDB} does not consider the maximum thermal capacity.

Désignations:

i - Rapport de réducteur
MB - Lanterne pour moteur avec frein
n_{1MAX} - Vitesse d'entrée maxi
DB - régime continu
ZB - régime cyclique
(température ambiante 20°C, voir aussi page A10/A11, catalogue ID 442257)
J_1 - Moment d'inertie (par rapport à l'arbre d'entrée)
G - Poids
$\Lambda\varphi_2$ - Jeu de réducteur (sans jeu frein, voir page 5)
C_2 - Rigidité du réducteur (par rapport à l'arbre de sortie à M_{2N})
L_{PA} - Niveau de bruit max. (n_1 = 2000 min^{-1})
M_{1HN} - Couple de freinage nominal (+40%, -20%) du frein dans la lant. pour moteur
M_{1MMAX}-Couple de freinage moteur max. adm. pour le réducteur dans des systèmes de freinage redondants (10^3 freinages) y compris d'éventuelles tolérances du couple de freinage (f_{eff} = 1)
M_{2N} - Couple nominal [1)]
M_{2B} - Couple maxi adm.issible d'accélération
M_{2NOT} - Couple arrêt d'urgence (à des charges 10^3)

Veuillez s. v. p. prendre en considération les facteurs de service à la page A10/A11, catalogue ID 442257!

[1)] Ces valeurs se rapportent à des valeurs d'entrée de n_1 = 1500 min^{-1}.

Le produit de couple admissible M_{2N} et vitesse admissible n_{1MAXDB} ne tient pas compte de la puissance limite thermique.

Planetengetriebe **PHQ** Motoradapter mit Bremse
*Planetary Gear Units **PHQ** Motor Adapter with Brake*
Réducteurs planétaires **PHQ** lanterne pour moteur avec frein

STÖBER

Bitte beachten Sie die Hinweise auf Seite PHQ4! ***Please take notice of the indications on page PHQ4!*** **Veuillez s. v. p. prendre en considération les observations à la page PHQ4!**

i	Typ	n_{1MAX} DB [min-1]	n_{1MAX} ZB [min-1]	J_1 [10-4 kgm2]	G [kg]	$\Delta\varphi_2$ [arcmin]	C_2 [Nm/arcmin]	L_{PA} [dB(A)]	M_{1HN} [Nm]	M_{1MMAX} [Nm]	M_{2N} [Nm]	M_{2B} [Nm]	M_{2NOT} [Nm]
PHQ722 (M_{2BMAX}=950 Nm)													
22,00	**PHQ722F0220 MB21**	3000	4000	8,4	19,2	3	156	62	**8,0**	47	650	770	1530
22,00	**PHQ722F0220 MB21**	3000	4000	8,4	19,2	3	156	62	**12**	42	650	770	1530
22,00	**PHQ722F0220 MB21**	3000	4000	8,4	19,2	3	156	62	**16**	36	650	770	1530
22,00	**PHQ722F0220 MB21**	3000	4000	8,4	19,2	3	156	62	**24**	25	650	770	1530
22,00	**PHQ722F0220 MB21**	3000	4000	8,4	19,2	3	156	62	**30**	16	650	770	1530
27,50	**PHQ722F0280 MB21**	3500	4000	7,9	19,2	3	170	60	**8,0**	41	650	950	1700
27,50	**PHQ722F0280 MB21**	3500	4000	7,9	19,2	3	170	60	**12**	35	650	950	1700
27,50	**PHQ722F0280 MB21**	3500	4000	7,9	19,2	3	170	60	**16**	29	650	950	1700
27,50	**PHQ722F0280 MB21**	3500	4000	7,9	19,2	3	170	60	**24**	18	650	950	1700
27,50	**PHQ722F0280 MB21**	3500	4000	7,9	19,2	3	170	60	**30**	9,7	650	950	1700
38,50	**PHQ722F0390 MB21**	3700	4000	7,6	19,2	3	184	59	**8,0**	26	650	950	1700
38,50	**PHQ722F0390 MB21**	3700	4000	7,6	19,2	3	184	59	**12**	20	650	950	1700
38,50	**PHQ722F0390 MB21**	3700	4000	7,6	19,2	3	184	59	**16**	15	650	950	1700
38,50	**PHQ722F0390 MB21**	3700	4000	7,6	19,2	3	184	59	**24**	3,4	650	950	1700
55,00	**PHQ722F0550 MB21**	3700	4000	7,4	19,2	3	186	57	**8,0**	15	650	950	1700
55,00	**PHQ722F0550 MB21**	3700	4000	7,4	19,2	3	186	57	**12**	9,1	650	950	1700
55,00	**PHQ722F0550 MB21**	3700	4000	7,4	19,2	3	186	57	**16**	3,5	650	950	1700
PHQ822 (M_{2BMAX}=2600 Nm)													
22,00	**PHQ822F0220 MB31**	2500	4000	21	46,9	3	396	63	**16**	130	1700	2050	4000
22,00	**PHQ822F0220 MB31**	2500	4000	21	46,9	3	396	63	**24**	120	1700	2050	4000
22,00	**PHQ822F0220 MB31**	2500	4000	21	46,9	3	396	63	**32**	110	1700	2050	4000
22,00	**PHQ822F0220 MB31**	2500	4000	21	46,9	3	396	63	**45**	89	1700	2050	4000
22,00	**PHQ822F0220 MB31**	2500	4000	21	46,9	3	396	63	**90**	26	1700	2050	4000
27,50	**PHQ822F0280 MB31**	3000	4000	19	46,9	3	460	61	**16**	99	1700	2560	4000
27,50	**PHQ822F0280 MB31**	3000	4000	19	46,9	3	460	61	**24**	88	1700	2560	4000
27,50	**PHQ822F0280 MB31**	3000	4000	19	46,9	3	460	61	**32**	77	1700	2560	4000
27,50	**PHQ822F0280 MB31**	3000	4000	19	46,9	3	460	61	**45**	59	1700	2560	4000
38,50	**PHQ822F0390 MB31**	3300	4000	18	46,9	3	530	60	**16**	65	1700	2600	4000
38,50	**PHQ822F0390 MB31**	3300	4000	18	46,9	3	530	60	**24**	53	1700	2600	4000
38,50	**PHQ822F0390 MB31**	3300	4000	18	46,9	3	530	60	**32**	42	1700	2600	4000
38,50	**PHQ822F0390 MB31**	3300	4000	18	46,9	3	530	60	**45**	24	1700	2600	4000
55,00	**PHQ822F0550 MB31**	3300	4000	17	46,9	3	559	58	**16**	38	1580	2600	4000
55,00	**PHQ822F0550 MB31**	3300	4000	17	46,9	3	559	58	**24**	27	1580	2600	4000
55,00	**PHQ822F0550 MB31**	3300	4000	17	46,9	3	559	58	**32**	16	1580	2600	4000
PHQ823 (M_{2BMAX}=2600 Nm)													
88,00	**PHQ823F0880 MB21**	3000	4000	8,5	47,2	3	608	62	**8,0**	26	1700	2600	4000
88,00	**PHQ823F0880 MB21**	3000	4000	8,5	47,2	3	608	62	**12**	20	1700	2600	4000
88,00	**PHQ823F0880 MB21**	3000	4000	8,5	47,2	3	608	62	**16**	14	1700	2600	4000
88,00	**PHQ823F0880 MB21**	3000	4000	8,5	47,2	3	608	62	**24**	3,2	1700	2600	4000
110,0	**PHQ823F1100 MB21**	3000	4000	8,4	47,2	3	622	62	**8,0**	18	1700	2600	4000
110,0	**PHQ823F1100 MB21**	3000	4000	8,4	47,2	3	622	62	**12**	13	1700	2600	4000
110,0	**PHQ823F1100 MB21**	3000	4000	8,4	47,2	3	622	62	**16**	7,1	1700	2600	4000
137,5	**PHQ823F1380 MB21**	3500	4000	7,9	47,2	3	630	60	**8,0**	12	1700	2600	4000
137,5	**PHQ823F1380 MB21**	3500	4000	7,9	47,2	3	630	60	**12**	6,8	1700	2600	4000
137,5	**PHQ823F1380 MB21**	3500	4000	7,9	47,2	3	630	60	**16**	1,2	1700	2600	4000
154,0	**PHQ823F1540 MB21**	3700	4000	7,6	47,2	3	632	59	**8,0**	9,8	1700	2600	4000
154,0	**PHQ823F1540 MB21**	3700	4000	7,6	47,2	3	632	59	**12**	4,2	1700	2600	4000
192,5	**PHQ823F1930 MB21**	3700	4000	7,6	47,2	3	637	59	**8,0**	5,6	1700	2600	4000
192,5	**PHQ823F1930 MB21**	3700	4000	7,6	47,2	3	637	59	**12**	0,0	1700	2600	4000
220,0	**PHQ823F2200 MB21**	3700	4000	7,4	47,2	3	635	57	**8,0**	3,5	1700	2600	4000
275,0	**PHQ823F2750 MB21**	3700	4000	7,4	47,2	3	639	57	**8,0**	0,6	1700	2600	4000

Planetengetriebe **PHQ** Motoradapter mit Bremse
*Planetary Gear Units **PHQ** Motor Adapter with Brake*
Réducteurs planétaires **PHQ** lanterne pour moteur avec frein

STÖBER

Bitte beachten Sie die Hinweise auf Seite PHQ4! ***Please take notice of the indications on page PHQ4!*** **Veuillez s. v. p. prendre en considération les observations à la page PHQ4!**

i	Typ	n_{1MAX} DB [min-1]	n_{1MAX} ZB [min-1]	J_1 [10-4 kgm2]	G [kg]	$\Delta\varphi_2$ [arcmin]	C_2 [Nm/arcmin]	L_{PA} [dB(A)]	M_{1HN} [Nm]	M_{1MMAX} [Nm]	M_{2N} [Nm]	M_{2B} [Nm]	M_{2NOT} [Nm]
PHQ932 (M_{2BMAX}=6000 Nm)													
18,00	**PHQ932F0180 MB41**	1800	3000	112	96,4	3	503	66	**50**	440	3800	5490	10980
18,00	**PHQ932F0180 MB41**	1800	3000	112	96,4	3	503	66	**72**	410	3800	5490	10980
18,00	**PHQ932F0180 MB41**	1800	3000	112	96,4	3	503	66	**100**	370	3800	5490	10980
18,00	**PHQ932F0180 MB41**	1800	3000	112	96,4	3	503	66	**160**	290	3800	5490	10980
18,00	**PHQ932F0180 MB51**	1800	3000	157	103,7	3	847	66	**200**	230	3800	5480	10960
18,00	**PHQ932F0180 MB51**	1800	3000	157	103,7	3	847	66	**300**	90	3800	5480	10960
24,00	**PHQ932F0240 MB41**	2200	3000	84	96,4	3	676	64	**50**	350	3800	6000	12000
24,00	**PHQ932F0240 MB41**	2200	3000	84	96,4	3	676	64	**72**	320	3800	6000	12000
24,00	**PHQ932F0240 MB41**	2200	3000	84	96,4	3	676	64	**100**	280	3800	6000	12000
24,00	**PHQ932F0240 MB41**	2200	3000	84	96,4	3	676	64	**160**	190	3800	6000	12000
24,00	**PHQ932F0240 MB51**	2200	3000	128	103,7	3	975	64	**200**	140	3800	6000	12000
30,00	**PHQ932F0300 MB41**	2500	3000	77	96,4	3	801	62	**50**	260	3800	6000	12000
30,00	**PHQ932F0300 MB41**	2500	3000	77	96,4	3	801	62	**72**	230	3800	6000	12000
30,00	**PHQ932F0300 MB41**	2500	3000	77	96,4	3	801	62	**100**	190	3800	6000	12000
30,00	**PHQ932F0300 MB41**	2500	3000	77	96,4	3	801	62	**160**	110	3800	6000	12000
30,00	**PHQ932F0300 MB51**	2500	3000	121	103,7	3	1044	62	**200**	55	3800	6000	12000
42,00	**PHQ932F0420 MB41**	2800	3000	71	96,4	3	949	61	**50**	170	3800	6000	12000
42,00	**PHQ932F0420 MB41**	2800	3000	71	96,4	3	949	61	**72**	140	3800	6000	12000
42,00	**PHQ932F0420 MB41**	2800	3000	71	96,4	3	949	61	**100**	99	3800	6000	12000
42,00	**PHQ932F0420 MB41**	2800	3000	71	96,4	3	949	61	**160**	15	3800	6000	12000
60,00	**PHQ932F0600 MB41**	2800	3000	69	96,4	3	1024	59	**50**	97	3800	6000	12000
60,00	**PHQ932F0600 MB41**	2800	3000	69	96,4	3	1024	59	**72**	67	3800	6000	12000
60,00	**PHQ932F0600 MB41**	2800	3000	69	96,4	3	1024	59	**100**	27	3800	6000	12000
PHQ933 (M_{2BMAX}=6000 Nm)													
72,00	**PHQ933F0720 MB31**	2200	4000	23	92,2	3	1082	63	**16**	110	3800	6000	12000
72,00	**PHQ933F0720 MB31**	2200	4000	23	92,2	3	1082	63	**24**	100	3800	6000	12000
72,00	**PHQ933F0720 MB31**	2200	4000	23	92,2	3	1082	63	**32**	90	3800	6000	12000
72,00	**PHQ933F0720 MB31**	2200	4000	23	92,2	3	1082	63	**45**	72	3800	6000	12000
72,00	**PHQ933F0720 MB31**	2200	4000	23	92,2	3	1082	63	**90**	9,0	3800	6000	12000
96,00	**PHQ933F0960 MB31**	2500	4000	21	92,2	3	1134	63	**16**	79	3800	6000	12000
96,00	**PHQ933F0960 MB31**	2500	4000	21	92,2	3	1134	63	**24**	68	3800	6000	12000
96,00	**PHQ933F0960 MB31**	2500	4000	21	92,2	3	1134	63	**32**	56	3800	6000	12000
96,00	**PHQ933F0960 MB31**	2500	4000	21	92,2	3	1134	63	**45**	38	3800	6000	12000
120,0	**PHQ933F1200 MB31**	2500	4000	21	92,2	3	1155	63	**16**	59	3800	6000	12000
120,0	**PHQ933F1200 MB31**	2500	4000	21	92,2	3	1155	63	**24**	47	3800	6000	12000
120,0	**PHQ933F1200 MB31**	2500	4000	21	92,2	3	1155	63	**32**	36	3800	6000	12000
120,0	**PHQ933F1200 MB31**	2500	4000	21	92,2	3	1155	63	**45**	18	3800	6000	12000
150,0	**PHQ933F1500 MB31**	3000	4000	19	92,2	3	1171	61	**16**	42	3800	6000	12000
150,0	**PHQ933F1500 MB31**	3000	4000	19	92,2	3	1171	61	**24**	31	3800	6000	12000
150,0	**PHQ933F1500 MB31**	3000	4000	19	92,2	3	1171	61	**32**	20	3800	6000	12000
150,0	**PHQ933F1500 MB31**	3000	4000	19	92,2	3	1171	61	**45**	1,8	3800	6000	12000
168,0	**PHQ933F1680 MB31**	3300	4000	18	92,2	3	1179	60	**16**	35	3800	6000	12000
168,0	**PHQ933F1680 MB31**	3300	4000	18	92,2	3	1179	60	**24**	24	3800	6000	12000
168,0	**PHQ933F1680 MB31**	3300	4000	18	92,2	3	1179	60	**32**	13	3800	6000	12000
210,0	**PHQ933F2100 MB31**	3300	4000	18	92,2	3	1184	60	**16**	24	3800	6000	12000
210,0	**PHQ933F2100 MB31**	3300	4000	18	92,2	3	1184	60	**24**	13	3800	6000	12000
210,0	**PHQ933F2100 MB31**	3300	4000	18	92,2	3	1184	60	**32**	1,5	3800	6000	12000
240,0	**PHQ933F2400 MB31**	3300	4000	17	92,2	3	1185	58	**16**	18	3800	6000	12000
240,0	**PHQ933F2400 MB31**	3300	4000	17	92,2	3	1185	58	**24**	6,9	3800	6000	12000
300,0	**PHQ933F3000 MB31**	3300	4000	17	92,2	3	1189	58	**16**	10	3800	6000	12000
420,0	**PHQ933F4200 MB31**	3300	4000	17	92,2	3	1180	58	**16**	0,7	3800	6000	12000

Planetengetriebe **PHQ** Motoradapter mit Bremse
*Planetary Gear Units **PHQ** Motor Adapter with Brake*
Réducteurs planétaires **PHQ** lanterne pour moteur avec frein

STÖBER

Bitte beachten Sie die Hinweise auf Seite PHQ4! ***Please take notice of the indications on page PHQ4!*** **Veuillez s. v. p. prendre en considération les observations à la page PHQ4!**

i	Typ	n_{1MAX} DB [min^{-1}]	n_{1MAX} ZB [min^{-1}]	J_1 [10^{-4} kgm^2]	G [kg]	$\Delta\varphi_2$ [arcmin]	C_2 [Nm/arcmin]	L_{PA} [dB(A)]	M_{1HN} [Nm]	M_{1MMAX} [Nm]	M_{2N} [Nm]	M_{2B} [Nm]	M_{2NOT} [Nm]
PHQ1033 (M_{2BMAX}=10000 Nm)													
96,00	**PHQ1033F0960 MB41**	2200	3000	85	143,5	3	1905	64	**50**	99	6500	10000	20000
96,00	**PHQ1033F0960 MB41**	2200	3000	85	143,5	3	1905	64	**72**	68	6500	10000	20000
96,00	**PHQ1033F0960 MB41**	2200	3000	85	143,5	3	1905	64	**100**	29	6500	10000	20000
120,0	**PHQ1033F1200 MB41**	2200	3000	84	143,5	3	1955	64	**50**	65	6500	10000	20000
120,0	**PHQ1033F1200 MB41**	2200	3000	84	143,5	3	1955	64	**72**	34	6500	10000	20000
150,0	**PHQ1033F1500 MB41**	2500	3000	77	143,5	3	1991	62	**50**	38	6500	10000	20000
150,0	**PHQ1033F1500 MB41**	2500	3000	77	143,5	3	1991	62	**72**	7,2	6500	10000	20000
168,0	**PHQ1033F1680 MB41**	2800	3000	72	143,5	3	2008	61	**50**	26	6500	10000	20000
210,0	**PHQ1033F2100 MB41**	2800	3000	71	143,5	3	2023	61	**50**	7,1	6500	10000	20000
PHQ1133 (M_{2BMAX}=22000 Nm)													
96,00	**PHQ1133F0960 MB41**	2200	3000	89	253,0	3	3082	64	**50**	270	13000	22000	40000
96,00	**PHQ1133F0960 MB41**	2200	3000	89	253,0	3	3082	64	**72**	240	13000	22000	40000
96,00	**PHQ1133F0960 MB41**	2200	3000	89	253,0	3	3082	64	**100**	200	13000	22000	40000
96,00	**PHQ1133F0960 MB41**	2200	3000	89	253,0	3	3082	64	**160**	110	13000	22000	40000
96,00	**PHQ1133F0960 MB51**	2200	3000	134	260,3	3	3377	64	**200**	58	13000	22000	40000
120,0	**PHQ1133F1200 MB41**	2200	3000	87	253,0	3	3215	62	**50**	200	13000	22000	40000
120,0	**PHQ1133F1200 MB41**	2200	3000	87	253,0	3	3215	62	**72**	170	13000	22000	40000
120,0	**PHQ1133F1200 MB41**	2200	3000	87	253,0	3	3215	62	**100**	130	13000	22000	40000
120,0	**PHQ1133F1200 MB41**	2200	3000	87	253,0	3	3215	62	**160**	46	13000	22000	40000
150,0	**PHQ1133F1500 MB41**	2500	3000	80	253,0	3	3313	62	**50**	150	13000	22000	40000
150,0	**PHQ1133F1500 MB41**	2500	3000	80	253,0	3	3313	62	**72**	120	13000	22000	40000
150,0	**PHQ1133F1500 MB41**	2500	3000	80	253,0	3	3313	62	**100**	76	13000	22000	40000
168,0	**PHQ1133F1680 MB41**	2800	3000	78	253,0	3	3360	62	**50**	120	13000	22000	40000
168,0	**PHQ1133F1680 MB41**	2800	3000	78	253,0	3	3360	62	**72**	92	13000	22000	40000
168,0	**PHQ1133F1680 MB41**	2800	3000	78	253,0	3	3360	62	**100**	53	13000	22000	40000
210,0	**PHQ1133F2100 MB41**	2800	3000	75	253,0	3	3403	62	**50**	84	13000	22000	40000
210,0	**PHQ1133F2100 MB41**	2800	3000	75	253,0	3	3403	62	**72**	53	13000	22000	40000
210,0	**PHQ1133F2100 MB41**	2800	3000	75	253,0	3	3403	62	**100**	14	13000	22000	40000
240,0	**PHQ1133F2400 MB41**	2800	3000	76	253,0	3	3418	60	**50**	65	13000	22000	40000
240,0	**PHQ1133F2400 MB41**	2800	3000	76	253,0	3	3418	60	**72**	34	13000	22000	40000
300,0	**PHQ1133F3000 MB41**	2800	3000	73	253,0	3	3440	60	**50**	38	13000	22000	40000
300,0	**PHQ1133F3000 MB41**	2800	3000	73	253,0	3	3440	60	**72**	7,2	13000	22000	40000

Maßbilder
ServoFit® Planetengetriebe **PHQ**
Motoradapter mit Bremse

Dimension drawings
ServoFit® PHQ
Planetary Gear Units
Motor Adapter with Brake

Croquis cotés
Réduct. planétaires
ServoFit® PHQ lanterne pour moteur avec frein

STÖBER

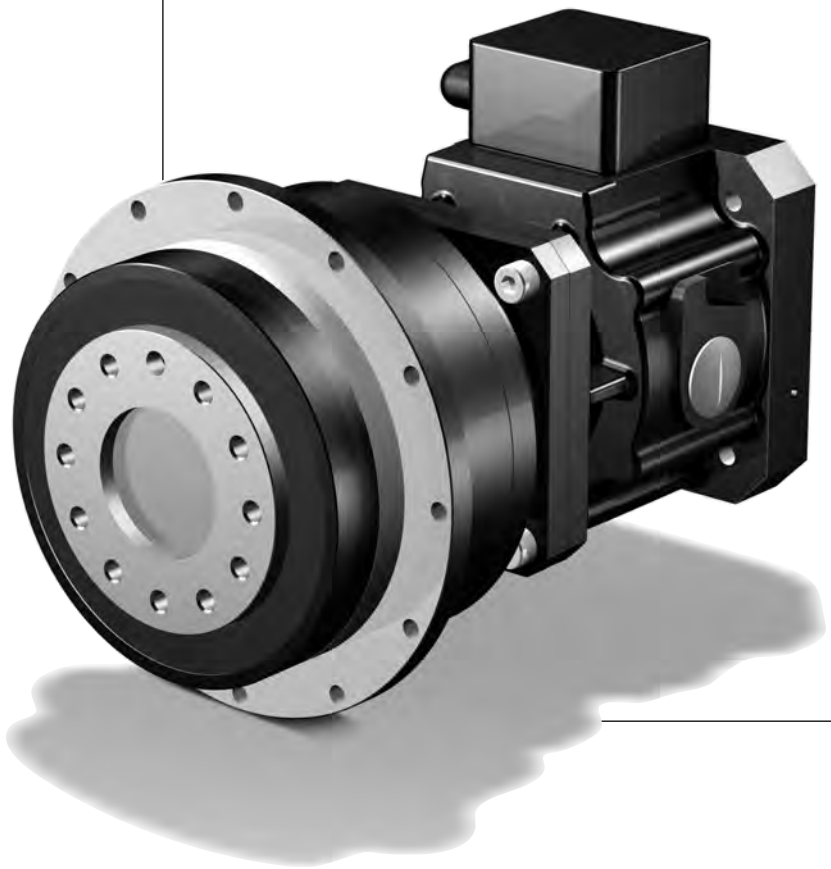

PHQ

STÖBER

MB21 - MB51

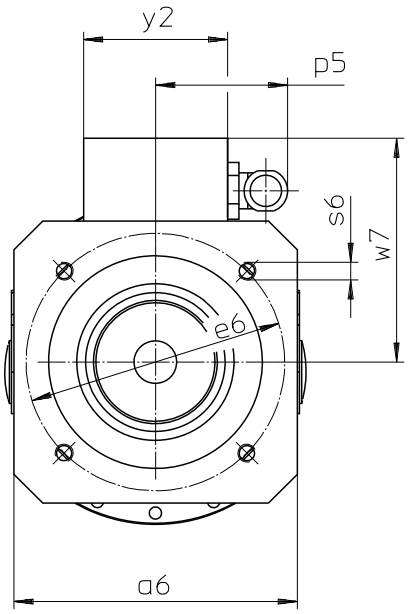

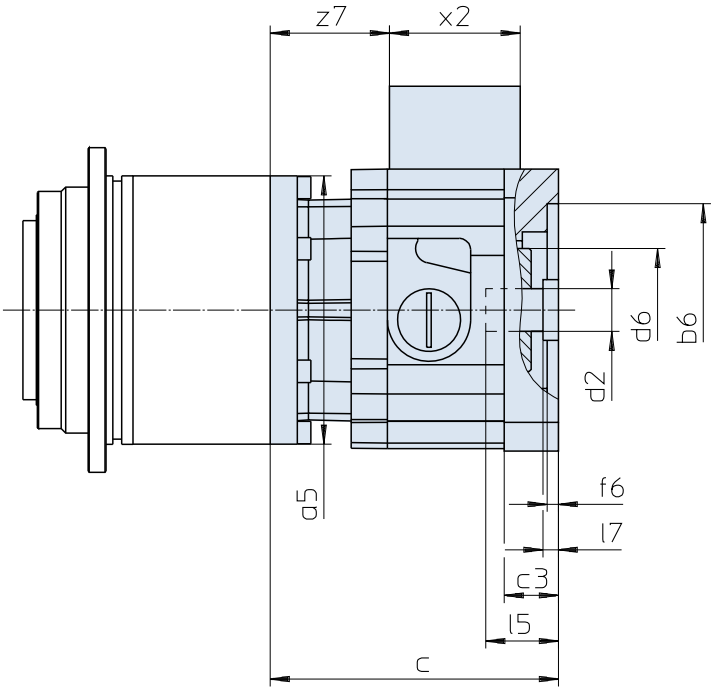

Maße Getriebe siehe Katalog ServoFit® ID 442257. Weitere Motoranschlussmaße auf Anfrage.

Gear unit dimensions see catalogue ServoFit® ID 442257. Further motor connection dimensions on request.

Dimensions réducteur voir catalogue ServoFit® ID 442257. D'autres cotes de connexion des motuers sur demande.

Typ	øb6	øe6	ød2min	ød2max	l5max	□a5	□a6	c	c3
MB21	95F8	115	19	24	63,0	114	126	128,0	24,0
MB21	95F8	130	19	24	63,0	114	126	128,0	24,0
MB21	110F8	130	19	24	63,0	114	126	128,0	24,0
MB31	130F8	165	24	32	66,5	145	155	141,0	25,0
MB31	110F8	165	24	32	66,5	145	155	141,0	25,0
MB41	180F8	215	32	38	83,0	190	194	171,5	35,5
MB41	130F8	215	32	38	83,0	190	194	171,5	35,5
MB51	250F8	300	42	48	114,0	190	264	232,0	68,0

Typ	ød6	f6	l7max	p5	s6	w7	x2	y2	z7
MB21	55	5	11,0	59	M8	100,0	58	64	53
MB21	55	5	11,0	59	M8	100,0	58	64	53
MB21	55	5	11,0	59	M8	100,0	58	64	53
MB31	65	5	6,5	59	M10	114,5	58	64	63
MB31	65	5	6,5	59	M10	114,5	58	64	63
MB41	80	6	4,0	59	M12	134,0	58	64	84
MB41	80	6	4,0	59	M12	134,0	58	64	84
MB51	105	10	22,0	66	M16	189,5	75	80	100

STÖBER

MB21 - MB51

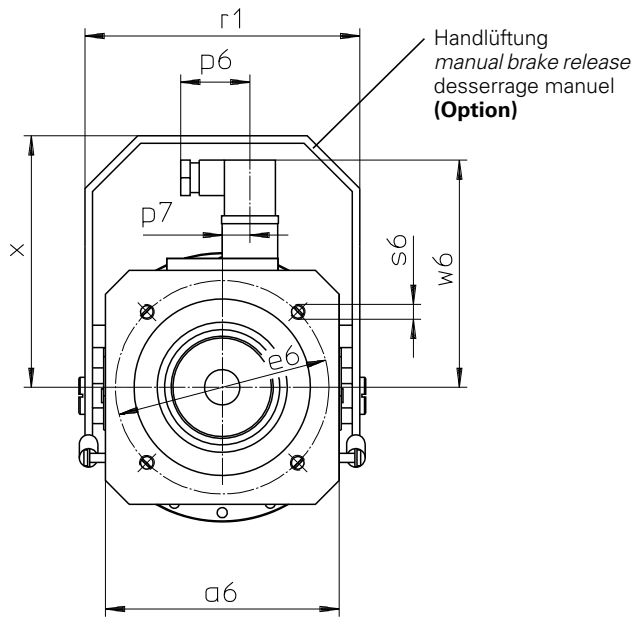

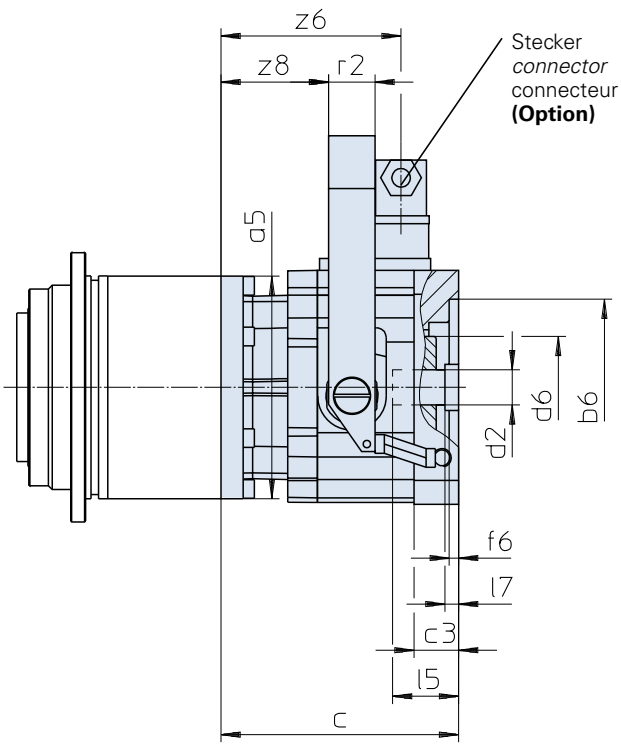

Maße Getriebe siehe Katalog ServoFit® ID 442257. Weitere Motoranschlussmaße auf Anfrage.

Gear unit dimensions see catalogue ServoFit® ID 442257. Further motor connection dimensions on request.

Dimensions réducteur voir catalogue ServoFit® ID 442257. D'autres cotes de connexion des motuers sur demande.

Typ	øb6	øe6	ød2min	ød2max	l5max	□a5	□a6	c	c3	ød6
MB21	95F8	115	19	24	63,0	114	126	128,0	24,0	55
MB21	95F8	130	19	24	63,0	114	126	128,0	24,0	55
MB21	110F8	130	19	24	63,0	114	126	128,0	24,0	55
MB31	130F8	165	24	32	66,5	145	155	141,0	25,0	65
MB31	110F8	165	24	32	66,5	145	155	141,0	25,0	65
MB41	180F8	215	32	38	83,0	190	194	171,5	35,5	80
MB41	130F8	215	32	38	83,0	190	194	171,5	35,5	80
MB51	250F8	300	42	48	114,0	190	264	232,0	68,0	105

Typ	f6	l7max	p6	p7	r1	r2	s6	w6	x	z6	z8
MB21	5	11,0	37,5	15	148	25	M8	122,4	135,5	97	58
MB21	5	11,0	37,5	15	148	25	M8	122,4	135,5	97	58
MB21	5	11,0	37,5	15	148	25	M8	122,4	135,5	97	58
MB31	5	6,5	37,5	15	178	25	M10	136,4	165,5	107	68
MB31	5	6,5	37,5	15	178	25	M10	136,4	165,5	107	68
MB41	6	4,0	37,5	15	222	30	M12	156,4	195,5	128	85
MB41	6	4,0	37,5	15	222	30	M12	156,4	195,5	128	85
MB51	10	22,0	37,5	15	294	30	M16	193,0	264,0	154	108

ServoFit® Planetengetriebe **PHQA**

Motoradapter mit Bremse

ServoFit® PHQA

Planetary Gear Units

Motor Adapter with Brake

Réduct. planétaires **ServoFit® PHQA** lanterne pour moteur avec frein

STÖBER

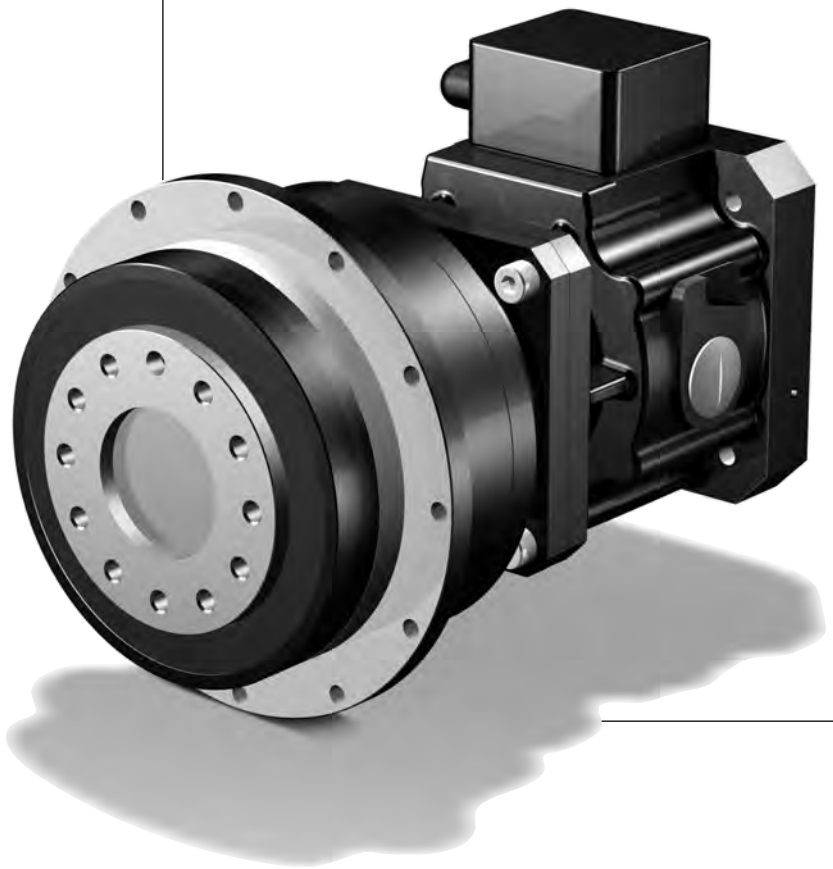

Inhaltsübersicht PHQA

Typisierung PHQA2
Auswahltabelle
ServoFit® Planetengetriebe PHQA PHQA3
Maßbilder
ServoFit® Planetengetriebe PHQA PHQA9

Contents PHQA

Type designation PHQA2
Selection table
ServoFit® PHQA Planetary Gear Units PHQA3
Dimension drawings
ServoFit® PHQA Planetary Gear Units PHQA9

Sommaire PHQA

Désignation des types PHQA2
Tableau de sélection Réducteurs
planétaires ServoFit® PHQA PHQA3
Croquis cotés Réducteurs
planétaires ServoFit® PHQA PHQA9

PHQA

Typisierung *Type designation* Désignation des types

STÖBER

PHQA 7 2 2 F 0220 MB 2 1

1 2 3 4 5 6 7 8 9

1 Getriebetyp
PHQA - Planetengetriebe

2 Getriebegröße

3 Generationsziffer

4 Stufenzahl
2 - 2-stufig
3 - 3-stufig

5 Ausführung
F - Flanschwelle

6 Übersetzungskennzahl i x 10

7 **MB**- Motoradapter quadratisch mit Bremse für Motorwelle ohne Passfeder (Motormaßbild des Kunden erforderlich! Siehe Abb. Motorabtrieb und Maßbild ab Seite PHQA9, bitte max. Abmessungen beachten)

8 Motoradaptergröße
9 Anbau an Planetengetriebe P

Zusätzliche Bestellangaben für Motoradapter mit Bremse:
Bremsmoment ..... Nm
(entspr. Auswahltabelle ab Seite PHQA5)
Klemmenkasten ☐ Stecker (Option) ☐
Lage des Klemmenkastens / Steckers
0° ☐ 90° ☐ 180° ☐ 270° ☐
el. Lüftüberwachung
(nur bei Ausführung mit Klemmenkasten) ☐
Handlüftung (Option) ☐
Spulenspannung UDC 24 V ☐ 104 V ☐

Details Planetengetriebe siehe Katalog ServoFit® ID 442257.

1 *Gear unit type*
PHQA *- Planetary gear unit*

2 *Gear unit size*

3 *Generation number*

4 *Stages*
2 *- 2 stage*
3 *- 3 stage*

5 *Design*
F *- flange shaft*

6 *Transmission ratio i x 10*

7 ***MB***- *Motor adapter square with brake for motor shaft without key (dimension drawing of customer motor necessary! Also see pic. motor output and dimension drawing from page PHQA9, please observe the max. dimensions)*

8 *Motor adapter size*
9 *for mounting at planetary gear unit P*

Additional ordering information for Motor Adapter with Brake:
Braking torque ..... Nm
(corresp. selection table starting on page PHQA5)
Terminal box ☐ Plug connector (option) ☐
Position of terminal box / plug connector
0° ☐ 90° ☐ 180° ☐ 270° ☐
Elec. air monitoring
(only for models with terminal box) ☐
Manual brake release (option) ☐
Coil voltage UDC 24 V ☐ 104 V ☐

Details planetary gear units see catalog ServoFit® ID 442257.

1 Type de réducteur
PHQA - Réducteur planétaire

2 Taille du réducteur

3 Nombre de génération

4 Trains de réduction
2 - 2-trains
3 - 3-trains

5 Type d'arbre
F - Arbre à bride

6 Rapport de réduction i x 10

7 **MB**- Lanterne pour moteur carré avec frein pour arbre de moteur sans clavette (plan coté du moteur requis neccesaire! Voir dessin sortie des moteurs et croquis cotés à partir de page PHQA9, tenir compte des dimensions max.)

8 Taille lanterne pour moteur
9 pour assemplage du réduct. planétaire P

Références additionnelles pour lanterne pour moteur avec frein:
Couple de freinage ..... Nm
(suivant la tableau de sélection à partir de la page PHQA5)
Boîte à bornes ☐ Connecteur (option) ☐
Position de la boîte à bornes / connecteur
0° ☐ 90° ☐ 180° ☐ 270° ☐
Contrôle de desserrage él.
(uniquem. pour version avec boîte à bornes) ☐
Desserrage manuel (option) ☐
Tension continue UDC 24 V ☐ 104 V ☐

Détails réducteurs planétaires voir catalogue ServoFit® ID 442257.

PHQA521 F 0050 MB21

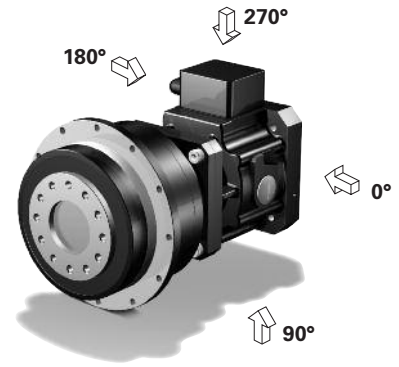

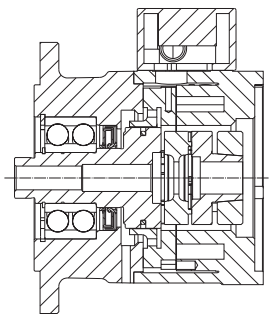

Motoradapter mit Bremse MB
Motor adapter with brake MB
Lanterne pour moteur avec frein MB

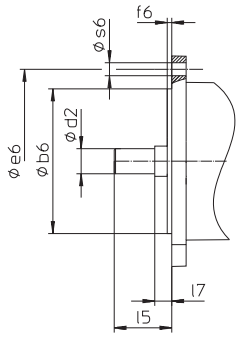

Abb. Motorabtrieb
Picture: Motor output
Figure: Sortie de moteur

Auswahltabelle
ServoFit® Planetengetriebe **PHQA**
Motoradapter mit Bremse

Selection table
ServoFit® PHQA
Planetary Gear Units
Motor Adapter with Brake

Tableau de sélection
Réduct. planétaires
ServoFit® PHQA lanterne pour moteur avec frein

STÖBER

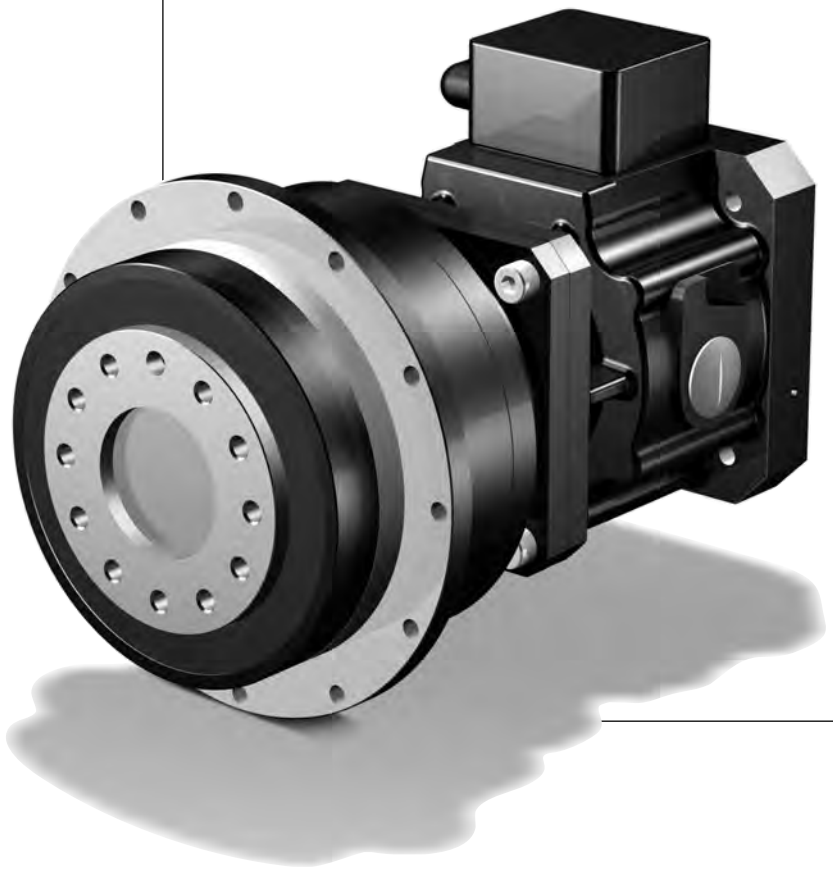

PHQA

Auswahltabelle **ServoFit®** Planetengetriebe **PHQA**

Motoradapter mit Bremse

Selection table ***ServoFit® PHQA*** *Planetary Gear Units*

Motor Adapter with Brake

Tableau de sélection Réduct. planétaires **ServoFit® PHQA** lanterne pour moteur avec frein

STÖBER

Bezeichnungen:

i - Getriebeübersetzung
MB - Motoradapter mit Bremse
n_{1MAX} - max. Eintriebsdrehzahl
DB - Dauerbetrieb
ZB - Zyklusbetrieb
(bei Umgebungstemperatur 20°C, siehe auch Seite A10/A11, Katalog ID 442257)
J_1 - Massenträgheitsmoment (auf Eintrieb bezogen)
G - Gewicht
$\Lambda\varphi_2$ - Getriebedrehspiel (ohne Drehspiel Bremse, siehe Seite 5)
C_2 - Getriebesteifigkeit (auf Abtrieb bezogen bei M_{2N})
L_{PA} - max. Laufgeräusch (n_1 = 2000 min^{-1})
M_{1HN} - Nennbremsmoment (+40%, -20%) der Bremse im Motoradapter
M_{1MMAX}-max. zul. Motor-Bremsmoment für das Getriebe bei redundanten Bremssystemen (10^3 Bremsungen) einschließlich etwaiger Toleranzen des Bremsmoments (f_{eff} = 1)
M_{2N} - Nenndrehmoment 1)
M_{2B} - max. zul. Beschleunigungsmoment
M_{2NOT} - NOT-AUS-Moment (10^3 Lastwechsel)

Bitte beachten Sie die Betriebsfaktoren auf Seite A10/A11, Katalog ID 442257!

1) Werte beziehen sich auf Eintriebsdrehzahlen n_1 = 1500 min^{-1}.

Das Produkt aus zul. Drehmoment M_{2N} und zul. Drehzahl n_{1MAXDB} berücksichtigt nicht die thermische Grenzleistung.

Symbols:

i *- Gear unit ratio*
MB *- Motor adapter with brake*
n_{1MAX} *- Max. input speed*
DB - Continuous operation
ZB - Cycle operation
(at ambient temperature 20°C, also see page A10/A11, catalog ID 442257)
J_1 *- Mass mom. of inertia (related to input)*
G *- Weight*
$\Lambda\varphi_2$ *- Gear unit backlash (without backlash brake, see page 5)*
C_2 *- Gear unit rigidity (related to output at M_{2N})*
L_{PA} *- Max. noise level (n_1 = 2000 rpm)*
M_{1HN} *- Nominal brake torque (+40%, -20%) of the motor adapter brake*
M_{1MMAX}-*Max. perm. motor brake torque for the gear unit in redundant brake systems (10^3 brakings) inclusive the tolerances of the brake torque (f_{eff} = 1)*
M_{2N} *- Rated torque 1)*
M_{2B} *- Max. perm. acceleration torque*
M_{2NOT} *- Emergency-Off moment (10^3 load changes)*

Please take notice of the operating factors on page A10/A11, catalog ID 442257 !

1) Figures applied to input speed n_1 = 1500 rpm.

The product consisting of permissible torque M_{2N} and permissible speed n_{1MAXDB} does not consider the maximum thermal capacity.

Désignations:

i - Rapport de réducteur
MB - Lanterne pour moteur avec frein
n_{1MAX} - Vitesse d'entrée maxi
DB - régime continu
ZB - régime cyclique
(température ambiante 20°C, voir aussi page A10/A11, catalogue ID 442257)
J_1 - Moment d'inertie (par rapport à l'arbre d'entrée)
G - Poids
$\Lambda\varphi_2$ - Jeu de réducteur (sans jeu frein, voir page 5)
C_2 - Rigidité du réducteur (par rapport à l'arbre de sortie à M_{2N})
L_{PA} - Niveau de bruit max. (n_1 = 2000 min^{-1})
M_{1HN} - Couple de freinage nominal (+40%, -20%) du frein dans la lant. pour moteur
M_{1MMAX}-Couple de freinage moteur max. adm. pour le réducteur dans des systèmes de freinage redondants (10^3 freinages) y compris d'éventuelles tolérances du couple de freinage (f_{eff} = 1)
M_{2N} - Couple nominal 1)
M_{2B} - Couple maxi adm.issible d'accélération
M_{2NOT} - Couple arrêt d'urgence (à des charges 10^3)

Veuillez s. v. p. prendre en considération les facteurs de service à la page A10/A11, catalogue ID 442257!

1) Ces valeurs se rapportent à des valeurs d'entrée de n_1 = 1500 min^{-1}.

Le produit de couple admissible M_{2N} et vitesse admissible n_{1MAXDB} ne tient pas compte de la puissance limite thermique.

Planetengetriebe **PHQA** Motoradapter mit Bremse
*Planetary Gear Units **PHQA** Motor Adapter with Brake*
Réducteurs planétaires **PHQA** lanterne pour moteur avec frein

STÖBER

Bitte beachten Sie die Hinweise auf Seite PHQA4!

Please take notice of the indications on page PHQA4!

Veuillez s. v. p. prendre en considération les observations à la page PHQA4!

i	Typ	n_{1MAX} DB [min-1]	n_{1MAX} ZB [min-1]	J_1 [10-4 kgm2]	G [kg]	$\Delta\varphi_2$ [arcmin]	C_2 [Nm/arcmin]	L_{PA} [dB(A)]	M_{1HN} [Nm]	M_{1MMAX} [Nm]	M_{2N} [Nm]	M_{2B} [Nm]	M_{2NOT} [Nm]
PHQA722 (M_{2BMAX}=950 Nm)													
22,00	**PHQA722F0220 MB21**	3000	4000	8,4	19,2	1	156	62	**8,0**	47	650	770	1530
22,00	**PHQA722F0220 MB21**	3000	4000	8,4	19,2	1	156	62	**12**	42	650	770	1530
22,00	**PHQA722F0220 MB21**	3000	4000	8,4	19,2	1	156	62	**16**	36	650	770	1530
22,00	**PHQA722F0220 MB21**	3000	4000	8,4	19,2	1	156	62	**24**	25	650	770	1530
22,00	**PHQA722F0220 MB21**	3000	4000	8,4	19,2	1	156	62	**30**	16	650	770	1530
27,50	**PHQA722F0280 MB21**	3500	4000	7,9	19,2	1	170	60	**8,0**	47	650	950	1900
27,50	**PHQA722F0280 MB21**	3500	4000	7,9	19,2	1	170	60	**12**	41	650	950	1900
27,50	**PHQA722F0280 MB21**	3500	4000	7,9	19,2	1	170	60	**16**	35	650	950	1900
27,50	**PHQA722F0280 MB21**	3500	4000	7,9	19,2	1	170	60	**24**	24	650	950	1900
27,50	**PHQA722F0280 MB21**	3500	4000	7,9	19,2	1	170	60	**30**	16	650	950	1900
38,50	**PHQA722F0390 MB21**	3700	4000	7,6	19,2	1	184	59	**8,0**	30	650	950	1900
38,50	**PHQA722F0390 MB21**	3700	4000	7,6	19,2	1	184	59	**12**	25	650	950	1900
38,50	**PHQA722F0390 MB21**	3700	4000	7,6	19,2	1	184	59	**16**	19	650	950	1900
38,50	**PHQA722F0390 MB21**	3700	4000	7,6	19,2	1	184	59	**24**	7,7	650	950	1900
55,00	**PHQA722F0550 MB21**	3700	4000	7,4	19,2	1	186	57	**8,0**	18	650	950	1900
55,00	**PHQA722F0550 MB21**	3700	4000	7,4	19,2	1	186	57	**12**	12	650	950	1900
55,00	**PHQA722F0550 MB21**	3700	4000	7,4	19,2	1	186	57	**16**	6,5	650	950	1900
PHQA822 (M_{2BMAX}=2600 Nm)													
22,00	**PHQA822F0220 MB31**	2500	4000	21	46,9	1	396	63	**16**	130	1700	2050	4090
22,00	**PHQA822F0220 MB31**	2500	4000	21	46,9	1	396	63	**24**	120	1700	2050	4090
22,00	**PHQA822F0220 MB31**	2500	4000	21	46,9	1	396	63	**32**	110	1700	2050	4090
22,00	**PHQA822F0220 MB31**	2500	4000	21	46,9	1	396	63	**45**	93	1700	2050	4090
22,00	**PHQA822F0220 MB31**	2500	4000	21	46,9	1	396	63	**90**	30	1700	2050	4090
27,50	**PHQA822F0280 MB31**	3000	4000	19	46,9	1	460	61	**16**	110	1700	2560	4400
27,50	**PHQA822F0280 MB31**	3000	4000	19	46,9	1	460	61	**24**	100	1700	2560	4400
27,50	**PHQA822F0280 MB31**	3000	4000	19	46,9	1	460	61	**32**	89	1700	2560	4400
27,50	**PHQA822F0280 MB31**	3000	4000	19	46,9	1	460	61	**45**	71	1700	2560	4400
27,50	**PHQA822F0280 MB31**	3000	4000	19	46,9	1	460	61	**90**	7,9	1700	2560	4400
38,50	**PHQA822F0390 MB31**	3300	4000	18	46,9	1	530	60	**16**	73	1700	2600	4400
38,50	**PHQA822F0390 MB31**	3300	4000	18	46,9	1	530	60	**24**	62	1700	2600	4400
38,50	**PHQA822F0390 MB31**	3300	4000	18	46,9	1	530	60	**32**	51	1700	2600	4400
38,50	**PHQA822F0390 MB31**	3300	4000	18	46,9	1	530	60	**45**	33	1700	2600	4400
55,00	**PHQA822F0550 MB31**	3300	4000	17	46,9	1	559	58	**16**	45	1580	2600	4400
55,00	**PHQA822F0550 MB31**	3300	4000	17	46,9	1	559	58	**24**	33	1580	2600	4400
55,00	**PHQA822F0550 MB31**	3300	4000	17	46,9	1	559	58	**32**	22	1580	2600	4400
55,00	**PHQA822F0550 MB31**	3300	4000	17	46,9	1	559	58	**45**	4,0	1580	2600	4400
PHQA823 (M_{2BMAX}=2600 Nm)													
88,00	**PHQA823F0880 MB21**	3000	4000	8,5	47,2	1	608	62	**8,0**	29	1700	2600	4400
88,00	**PHQA823F0880 MB21**	3000	4000	8,5	47,2	1	608	62	**12**	24	1700	2600	4400
88,00	**PHQA823F0880 MB21**	3000	4000	8,5	47,2	1	608	62	**16**	18	1700	2600	4400
88,00	**PHQA823F0880 MB21**	3000	4000	8,5	47,2	1	608	62	**24**	6,9	1700	2600	4400
110,0	**PHQA823F1100 MB21**	3500	4000	8,4	47,2	1	622	62	**8,0**	21	1700	2600	4400
110,0	**PHQA823F1100 MB21**	3500	4000	8,4	47,2	1	622	62	**12**	16	1700	2600	4400
110,0	**PHQA823F1100 MB21**	3500	4000	8,4	47,2	1	622	62	**16**	10	1700	2600	4400
137,5	**PHQA823F1380 MB21**	3500	4000	7,9	47,2	1	630	60	**8,0**	15	1700	2600	4400
137,5	**PHQA823F1380 MB21**	3500	4000	7,9	47,2	1	630	60	**12**	9,1	1700	2600	4400
137,5	**PHQA823F1380 MB21**	3500	4000	7,9	47,2	1	630	60	**16**	3,5	1700	2600	4400
154,0	**PHQA823F1540 MB21**	3700	4000	7,6	47,2	1	632	59	**8,0**	12	1700	2600	4400
154,0	**PHQA823F1540 MB21**	3700	4000	7,6	47,2	1	632	59	**12**	6,3	1700	2600	4400
154,0	**PHQA823F1540 MB21**	3700	4000	7,6	47,2	1	632	59	**16**	0,7	1700	2600	4400
192,5	**PHQA823F1930 MB21**	3700	4000	7,6	47,2	1	637	59	**8,0**	7,3	1700	2600	4400
192,5	**PHQA823F1930 MB21**	3700	4000	7,6	47,2	1	637	59	**12**	1,7	1700	2600	4400
220,0	**PHQA823F2200 MB21**	3700	4000	7,4	47,2	1	635	57	**8,0**	5,0	1700	2600	4400
275,0	**PHQA823F2750 MB21**	3700	4000	7,4	47,2	1	639	57	**8,0**	1,8	1700	2600	4400

Planetengetriebe **PHQA** Motoradapter mit Bremse
*Planetary Gear Units **PHQA** Motor Adapter with Brake*
Réducteurs planétaires **PHQA** lanterne pour moteur avec frein

STÖBER

Bitte beachten Sie die Hinweise auf Seite PHQA4! ***Please take notice of the indications on page PHQA4!*** **Veuillez s. v. p. prendre en considération les observations à la page PHQA4!**

i	Typ	n_{1MAX} DB [min-1]	n_{1MAX} ZB [min-1]	J_1 [10-4 kgm2]	G [kg]	$\Delta\varphi_2$ [arcmin]	C_2 [Nm/arcmin]	L_{PA} [dB(A)]	M_{1HN} [Nm]	M_{1MMAX} [Nm]	M_{2N} [Nm]	M_{2B} [Nm]	M_{2NOT} [Nm]
PHQA932 (M_{2BMAX}=6000 Nm)													
18,00	**PHQA932F0180 MB41**	1800	3000	112	96,4	1	503	66	**50**	440	3800	5490	10980
18,00	**PHQA932F0180 MB41**	1800	3000	112	96,4	1	503	66	**72**	410	3800	5490	10980
18,00	**PHQA932F0180 MB41**	1800	3000	112	96,4	1	503	66	**100**	370	3800	5490	10980
18,00	**PHQA932F0180 MB41**	1800	3000	112	96,4	1	503	66	**160**	290	3800	5490	10980
18,00	**PHQA932F0180 MB51**	1800	3000	157	103,7	1	847	66	**200**	230	3800	5480	10960
18,00	**PHQA932F0180 MB51**	1800	3000	157	103,7	1	847	66	**300**	90	3800	5480	10960
24,00	**PHQA932F0240 MB41**	2200	3000	84	96,4	1	676	64	**50**	350	3800	6000	12000
24,00	**PHQA932F0240 MB41**	2200	3000	84	96,4	1	676	64	**72**	320	3800	6000	12000
24,00	**PHQA932F0240 MB41**	2200	3000	84	96,4	1	676	64	**100**	280	3800	6000	12000
24,00	**PHQA932F0240 MB41**	2200	3000	84	96,4	1	676	64	**160**	190	3800	6000	12000
24,00	**PHQA932F0240 MB51**	2200	3000	128	103,7	1	975	64	**200**	140	3800	6000	12000
30,00	**PHQA932F0300 MB41**	2500	3000	77	96,4	1	801	62	**50**	260	3800	6000	12000
30,00	**PHQA932F0300 MB41**	2500	3000	77	96,4	1	801	62	**72**	230	3800	6000	12000
30,00	**PHQA932F0300 MB41**	2500	3000	77	96,4	1	801	62	**100**	190	3800	6000	12000
30,00	**PHQA932F0300 MB41**	2500	3000	77	96,4	1	801	62	**160**	110	3800	6000	12000
30,00	**PHQA932F0300 MB51**	2500	3000	121	103,7	1	1044	62	**200**	55	3800	6000	12000
42,00	**PHQA932F0420 MB41**	2800	3000	71	96,4	1	949	61	**50**	170	3800	6000	12000
42,00	**PHQA932F0420 MB41**	2800	3000	71	96,4	1	949	61	**72**	140	3800	6000	12000
42,00	**PHQA932F0420 MB41**	2800	3000	71	96,4	1	949	61	**100**	99	3800	6000	12000
42,00	**PHQA932F0420 MB41**	2800	3000	71	96,4	1	949	61	**160**	15	3800	6000	12000
60,00	**PHQA932F0600 MB41**	2800	3000	69	96,4	1	1024	59	**50**	97	3800	6000	12000
60,00	**PHQA932F0600 MB41**	2800	3000	69	96,4	1	1024	59	**72**	67	3800	6000	12000
60,00	**PHQA932F0600 MB41**	2800	3000	69	96,4	1	1024	59	**100**	27	3800	6000	12000
PHQA933 (M_{2BMAX}=6000 Nm)													
72,00	**PHQA933F0720 MB31**	2200	4000	23	92,2	1	1082	63	**16**	110	3800	6000	12000
72,00	**PHQA933F0720 MB31**	2200	4000	23	92,2	1	1082	63	**24**	100	3800	6000	12000
72,00	**PHQA933F0720 MB31**	2200	4000	23	92,2	1	1082	63	**32**	90	3800	6000	12000
72,00	**PHQA933F0720 MB31**	2200	4000	23	92,2	1	1082	63	**45**	72	3800	6000	12000
72,00	**PHQA933F0720 MB31**	2200	4000	23	92,2	1	1082	63	**90**	9,0	3800	6000	12000
96,00	**PHQA933F0960 MB31**	2500	4000	21	92,2	1	1134	63	**16**	79	3800	6000	12000
96,00	**PHQA933F0960 MB31**	2500	4000	21	92,2	1	1134	63	**24**	68	3800	6000	12000
96,00	**PHQA933F0960 MB31**	2500	4000	21	92,2	1	1134	63	**32**	56	3800	6000	12000
96,00	**PHQA933F0960 MB31**	2500	4000	21	92,2	1	1134	63	**45**	38	3800	6000	12000
120,0	**PHQA933F1200 MB31**	2500	4000	21	92,2	1	1155	63	**16**	59	3800	6000	12000
120,0	**PHQA933F1200 MB31**	2500	4000	21	92,2	1	1155	63	**24**	47	3800	6000	12000
120,0	**PHQA933F1200 MB31**	2500	4000	21	92,2	1	1155	63	**32**	36	3800	6000	12000
120,0	**PHQA933F1200 MB31**	2500	4000	21	92,2	1	1155	63	**45**	18	3800	6000	12000
150,0	**PHQA933F1500 MB31**	3000	4000	19	92,2	1	1171	61	**16**	42	3800	6000	12000
150,0	**PHQA933F1500 MB31**	3000	4000	19	92,2	1	1171	61	**24**	31	3800	6000	12000
150,0	**PHQA933F1500 MB31**	3000	4000	19	92,2	1	1171	61	**32**	20	3800	6000	12000
150,0	**PHQA933F1500 MB31**	3000	4000	19	92,2	1	1171	61	**45**	1,8	3800	6000	12000
168,0	**PHQA933F1680 MB31**	3300	4000	18	92,2	1	1179	60	**16**	35	3800	6000	12000
168,0	**PHQA933F1680 MB31**	3300	4000	18	92,2	1	1179	60	**24**	24	3800	6000	12000
168,0	**PHQA933F1680 MB31**	3300	4000	18	92,2	1	1179	60	**32**	13	3800	6000	12000
210,0	**PHQA933F2100 MB31**	3300	4000	18	92,2	1	1184	60	**16**	24	3800	6000	12000
210,0	**PHQA933F2100 MB31**	3300	4000	18	92,2	1	1184	60	**24**	13	3800	6000	12000
210,0	**PHQA933F2100 MB31**	3300	4000	18	92,2	1	1184	60	**32**	1,5	3800	6000	12000
240,0	**PHQA933F2400 MB31**	3300	4000	17	92,2	1	1185	58	**16**	18	3800	6000	12000
240,0	**PHQA933F2400 MB31**	3300	4000	17	92,2	1	1185	58	**24**	6,9	3800	6000	12000
300,0	**PHQA933F3000 MB31**	3300	4000	17	92,2	1	1189	58	**16**	10	3800	6000	12000
420,0	**PHQA933F4200 MB31**	3300	4000	17	92,2	1	1180	58	**16**	0,7	3800	6000	12000

STÖBER

Bitte beachten Sie die Hinweise auf Seite PHQA4! ***Please take notice of the indications on page PHQA4!*** **Veuillez s. v. p. prendre en considération les observations à la page PHQA4!**

i	Typ	n_{1MAX} DB [min^{-1}]	n_{1MAX} ZB [min^{-1}]	J_1 [10^{-4} kgm^2]	G [kg]	$\Delta\varphi_2$ [arcmin]	C_2 [Nm/arcmin]	L_{PA} [dB(A)]	M_{1HN} [Nm]	M_{1MMAX} [Nm]	M_{2N} [Nm]	M_{2B} [Nm]	M_{2NOT} [Nm]
PHQA1033 (M_{2BMAX}=10000 Nm)													
96,00	**PHQA1033F0960 MB41**	2200	3000	85	143,5	1,5	1905	64	**50**	99	6500	10000	20000
96,00	**PHQA1033F0960 MB41**	2200	3000	85	143,5	1,5	1905	64	**72**	68	6500	10000	20000
96,00	**PHQA1033F0960 MB41**	2200	3000	85	143,5	1,5	1905	64	**100**	29	6500	10000	20000
120,0	**PHQA1033F1200 MB41**	2200	3000	84	143,5	1,5	1955	64	**50**	65	6500	10000	20000
120,0	**PHQA1033F1200 MB41**	2200	3000	84	143,5	1,5	1955	64	**72**	34	6500	10000	20000
150,0	**PHQA1033F1500 MB41**	2500	3000	77	143,5	1,5	1991	62	**50**	38	6500	10000	20000
150,0	**PHQA1033F1500 MB41**	2500	3000	77	143,5	1,5	1991	62	**72**	7,2	6500	10000	20000
168,0	**PHQA1033F1680 MB41**	2800	3000	72	143,5	1,5	2008	61	**50**	26	6500	10000	20000
210,0	**PHQA1033F2100 MB41**	2800	3000	71	143,5	1,5	2023	61	**50**	7,1	6500	10000	20000

Maßbilder
ServoFit® Planetengetriebe **PHQA**
Motoradapter mit Bremse

Dimension drawings
ServoFit® PHQA
Planetary Gear Units
Motor Adapter with Brake

Croquis cotés
Réduct. planétaires
ServoFit® PHQA lanterne pour moteur avec frein

STÖBER

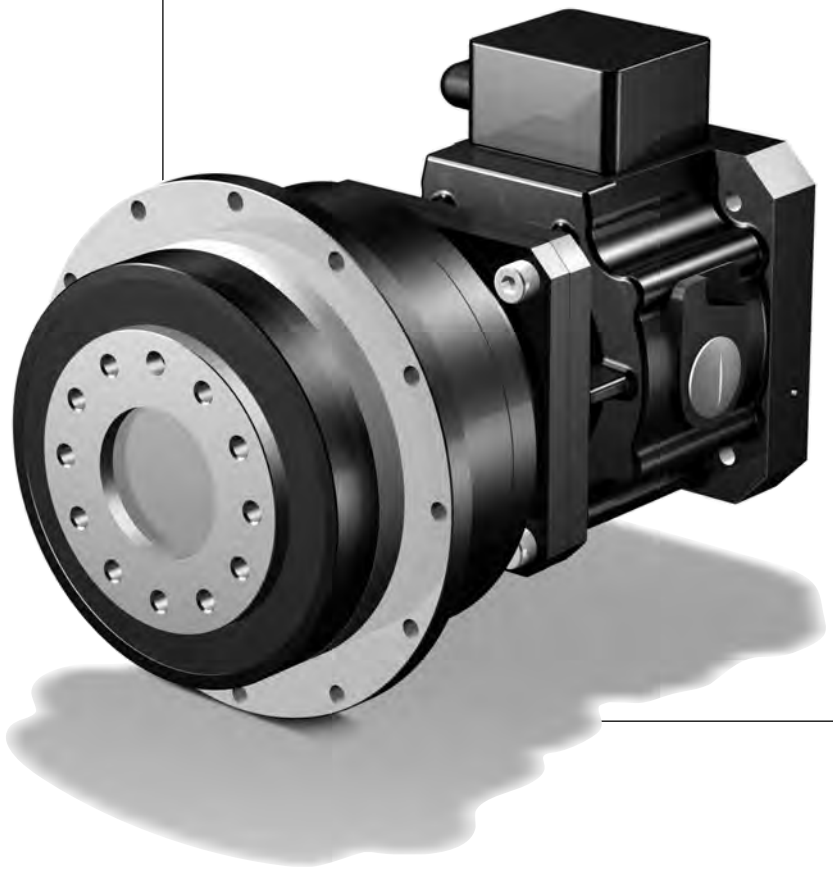

PHQA

STÖBER

MB21 - MB51

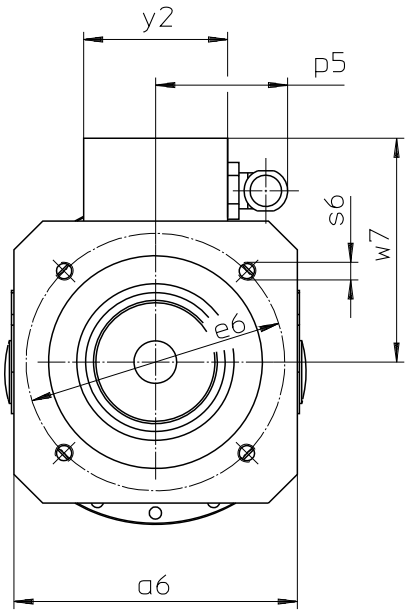

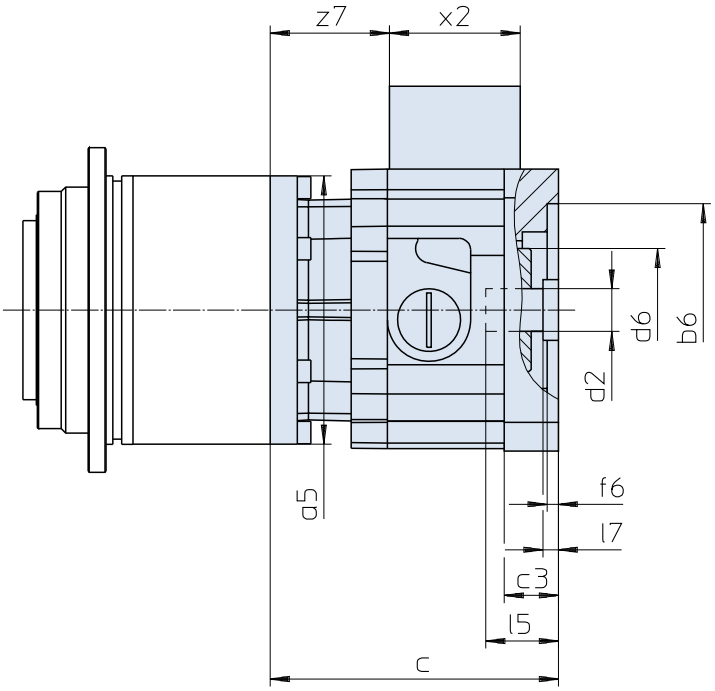

Maße Getriebe siehe Katalog ServoFit® Servogetriebe ID 442257.
Weitere Motoranschlussmaße auf Anfrage.

Gear unit dimensions see catalogue ServoFit® servo gear units ID 442257. Further motor connection dimensions on request.

Dimensions réducteur voir catalogue réducteurs brushless ServoFit® ID 442257. D'autres cotes de connexion des motuers sur demande.

Typ	øb6	øe6	ød2min	ød2max	l5max	□a5	□a6	c	c3
MB21	95F8	115	19	24	63,0	114	126	128,0	24,0
MB21	95F8	130	19	24	63,0	114	126	128,0	24,0
MB21	110F8	130	19	24	63,0	114	126	128,0	24,0
MB31	130F8	165	24	32	66,5	145	155	141,0	25,0
MB31	110F8	165	24	32	66,5	145	155	141,0	25,0
MB41	180F8	215	32	38	83,0	190	194	171,5	35,5
MB41	130F8	215	32	38	83,0	190	194	171,5	35,5
MB51	250F8	300	42	48	114,0	190	264	232,0	68,0

Typ	ød6	f6	l7max	p5	s6	w7	x2	y2	z7
MB21	55	5	11,0	59	M8	100,0	58	64	53
MB21	55	5	11,0	59	M8	100,0	58	64	53
MB21	55	5	11,0	59	M8	100,0	58	64	53
MB31	65	5	6,5	59	M10	114,5	58	64	63
MB31	65	5	6,5	59	M10	114,5	58	64	63
MB41	80	6	4,0	59	M12	134,0	58	64	84
MB41	80	6	4,0	59	M12	134,0	58	64	84
MB51	105	10	22,0	66	M16	189,5	75	80	100

STÖBER

MB21 - MB51

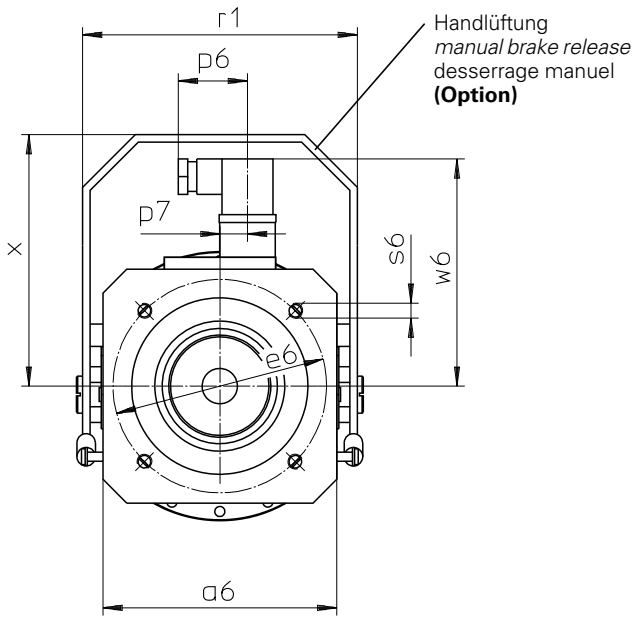

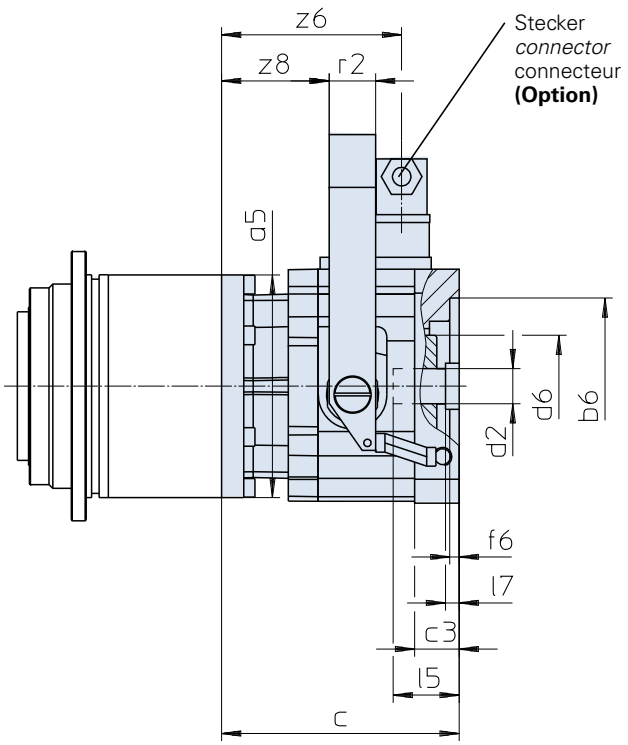

Maße Getriebe siehe Katalog ServoFit® Servogetriebe ID 442257.
Weitere Motoranschlussmaße auf Anfrage.

Gear unit dimensions see catalogue ServoFit® servo gear units ID 442257. Further motor connection dimensions on request.

Dimensions réducteur voir catalogue réducteurs brushless ServoFit® ID 442257. D'autres cotes de connexion des motuers sur demande.

Typ	øb6	øe6	ød2min	ød2max	l5max	□a5	□a6	c	c3	ød6
MB21	95F8	115	19	24	63,0	114	126	128,0	24,0	55
MB21	95F8	130	19	24	63,0	114	126	128,0	24,0	55
MB21	110F8	130	19	24	63,0	114	126	128,0	24,0	55
MB31	130F8	165	24	32	66,5	145	155	141,0	25,0	65
MB31	110F8	165	24	32	66,5	145	155	141,0	25,0	65
MB41	180F8	215	32	38	83,0	190	194	171,5	35,5	80
MB41	130F8	215	32	38	83,0	190	194	171,5	35,5	80
MB51	250F8	300	42	48	114,0	190	264	232,0	68,0	105

Typ	f6	l7max	p6	p7	r1	r2	s6	w6	x	z6	z8
MB21	5	11,0	37,5	15	148	25	M8	122,4	135,5	97	58
MB21	5	11,0	37,5	15	148	25	M8	122,4	135,5	97	58
MB21	5	11,0	37,5	15	148	25	M8	122,4	135,5	97	58
MB31	5	6,5	37,5	15	178	25	M10	136,4	165,5	107	68
MB31	5	6,5	37,5	15	178	25	M10	136,4	165,5	107	68
MB41	6	4,0	37,5	15	222	30	M12	156,4	195,5	128	85
MB41	6	4,0	37,5	15	222	30	M12	156,4	195,5	128	85
MB51	10	22,0	37,5	15	294	30	M16	193,0	264,0	154	108

Planetenwinkel-getriebe **PHQK**

Motoradapter mit Bremse

PHQK *Right-Angle Planetary Gear Units*

Motor Adapter with Brake

Réduct. planétaires à couple conique **PHQK**

lanterne pour moteur avec frein

STÖBER

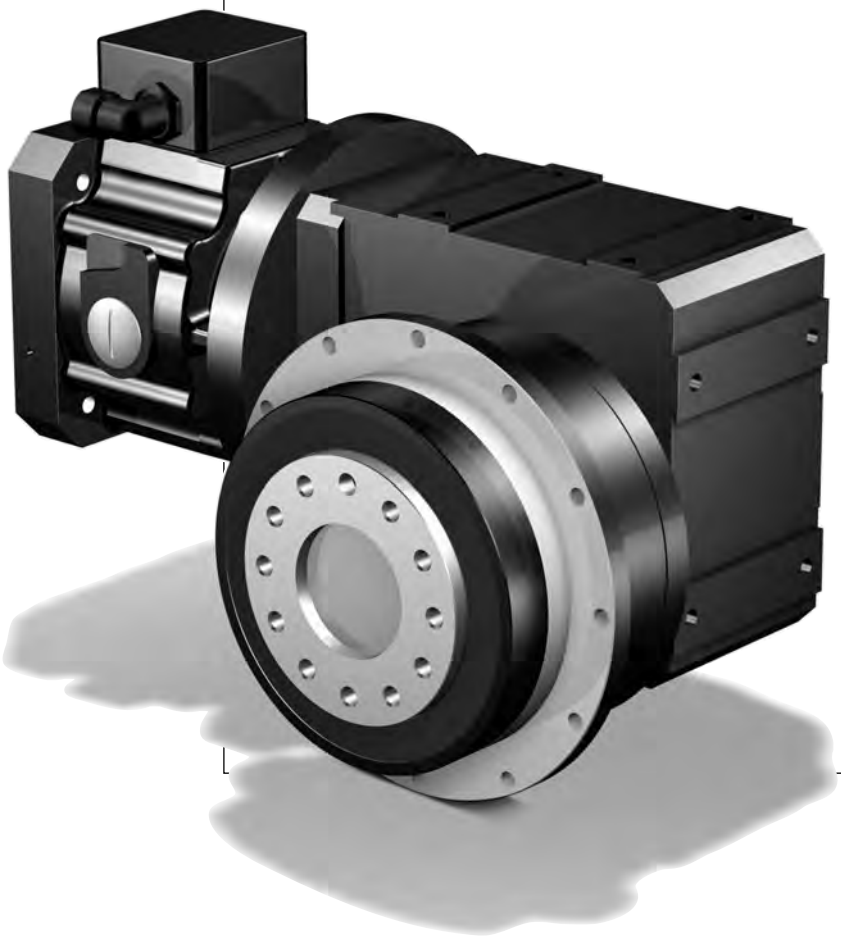

Inhaltsübersicht PHQK

Typisierung PHQK2
Auswahltabelle Planetenwinkelgetriebe PHQK PHQK3
Maßbilder Planetenwinkelgetriebe PHQK PHQK17

Contents PHQK

Type designation PHQK2
Selection table PHQK Right-Angle Planetary Gear Units PHQK3
Dimension drawings PHQK Right-Angle Planetary Gear Units PHQK17

Sommaire PHQK

Désignation des types PHQK2
Tableau de sélection Réducteurs planétaires à couple conique PHQK PHQK3
Croquis cotés Réducteurs planétaires à couple conique PHQK PHQK17

Typisierung | *Type designation* | Désignation des types

STÖBER

PHQ 8 2 1 F 0055 K402VF 0040 MB 2 0

1 2 3 4 5 6 7 8 9 10 11

1 Getriebetyp
PHQ - Planetengetriebe
2 Planetengetriebegröße
3 Generationsziffer
4 Stufenzahl PH-Getriebe
1 - 1-stufig
5 Ausführung PH-Getriebe
F - Flanschwelle
6 Übersetzungskennzahl PH-Getriebe i x 10
7 Winkeleintrieb
K - Kegelradgetriebe 2-stufig
Anbauseite (3 bzw. 4) bei Bestellung angeben.
8 Übersetzungskennzahl K-Getriebe i x 10
9 **MB** - Motoradapter quadratisch mit Bremse für Motorwelle ohne Passfeder (Motormaßbild des Kunden erforderlich! Siehe Abb. Motorabtrieb und Maßbild ab Seite PHQK17, bitte max. Abmessungen beachten)
10 Motoradaptergröße
11 Anbau an MGS-Getriebe

Einbaulage "EL" muss entsprechend Seite PHQK3, Katalog ID 442257, angegeben werden.

Zusätzliche Bestellangaben für Motoradapter mit Bremse:
Bremsmoment ..... Nm
(entspr. Auswahltabelle ab Seite PHQK5)
Klemmenkasten ☐ Stecker (Option) ☐
Lage des Klemmenkastens / Steckers
0° ☐ 90° ☐ 180° ☐ 270° ☐
el. Lüftüberwachung
(nur bei Ausführung mit Klemmenkasten) ☐
Handlüftung (Option) ☐
Spulenspannung UDC 24 V ☐ 104 V ☐
Details Planetenwinkelgetriebe siehe ServoFit® Katalog ID 442257.

1 *Gear unit type*
PHQ *- Planetary gear unit*
2 *Planetary gear unit size*
3 *Generation number*
4 *Stages PH gear unit*
1 *- 1 stage*
5 *Design PH gear unit*
F *- flange shaft*
6 *Transmission ratio PH gear unit i x 10*
7 *Angular gear input*
K *- helical bevel gear units 2-stage Please indicate mounting side (3 or 4) with your order.*
8 *Transmission ratio K gear unit i x 10*
9 ***MB*** *- Motor adapter square with brake for motor shaft without key (dimension drawing of customer motor necessary! Also see pic. motor output and dimension drawing from page PHQK17, please observe the max. dimensions)*
10 *Motor adapter size*
11 *for mounting at MGS gear unit*

Mounting position "EL" must be indicated according to page PHQK3, catalog ID 442257.

Additional ordering information for motor adapter with brake:
Braking torque ..... Nm
(corresp. selection table starting on page PHQK5)
Terminal box ☐ Plug connector (option) ☐
Position of terminal box / plug connector
0° ☐ 90° ☐ 180° ☐ 270° ☐
Elec. air monitoring
(only for models with terminal box) ☐
Manual brake release (option) ☐
Coil voltage UDC 24 V ☐ 104 V ☐
Details right-angle planetary gear units see ServoFit® catalog ID 442257.

1 Type de réducteur
PHQ - Réducteur planétaire
2 Taille du réducteur
3 Nombre de génération
4 Trains de réduction
1 - 1-train
5 Type d'arbre
F - Arbre à bride
6 Rapport de réduction réducteur PH i x 10
7 Couple conique
K - Réduct. à couple conique 2-trains
Indiquer le côté du montage (3 ou 4) lors de la commande.
8 Rapport de réduction réducteur K i x 10
9 **MB** - Lanterne pour moteur carré avec frein pour arbre de moteur sans clavette (plan coté du moteur requis neccesaire! Voir dessin sortie des moteurs et croquis cotés à partir de page PHQK17, tenir compte des dimensions max.)
10 Taille lanterne pour moteur
11 pour assemplage du réducteur de MGS

La position de montage "EL" doit être donnée conformément à la page PHQK3, catalogue ID 442257.

Références additionnelles pour lanterne pour moteur avec frein:
Couple de freinage ..... Nm
(suivant la tableau de sélection à partir de la page PHQK5)
Boîte à bornes ☐ Connecteur (option) ☐
Position de la boîte à bornes / connecteur
0° ☐ 90° ☐ 180° ☐ 270° ☐
Contrôle de desserrage él.
(uniquem. pour version avec boîte à bornes) ☐
Desserrage manuel (option) ☐
Tension continue UDC 24 V ☐ 104 V ☐
Détails réducteurs planétaires à couple conique voir catalogue ServoFit® ID 442257.

PHQ821F 0055 K402VF 0040 MB20

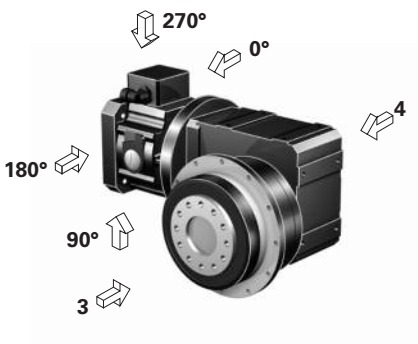

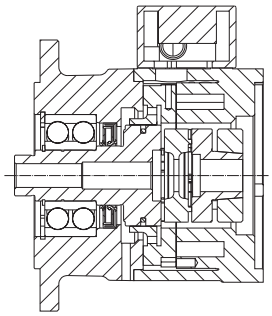

Motoradapter mit Bremse MB
Motor adapter with brake MB
Lanterne pour moteur avec frein MB

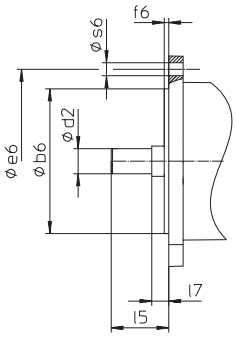

Abb. Motorabtrieb
Picture: Motor output
Figure: Sortie de moteur

Auswahltabelle
Planetenwinkel-
getriebe **PHQK**
Motoradapter mit Bremse

Selection table
***PHQK** Right-Angle*
Planetary Gear Units
Motor Adapter with Brake

Tableau de sélection
Réduct. planétaires à
couple conique **PHQK**
lant. pour moteur avec frein

STÖBER

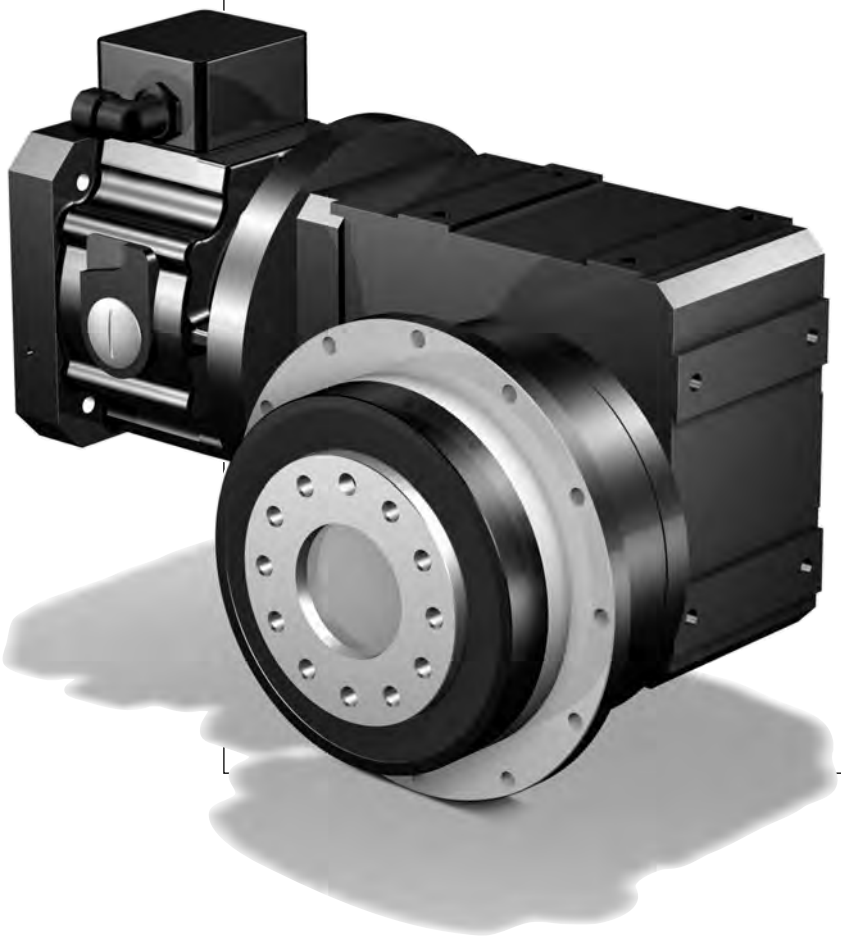

Auswahltabelle Planetenwinkelgetriebe **PHQK**

Motoradapter mit Bremse

*Selection table **PHQK** Right-Angle Planetary Gear Units*

Motor Adapter with Brake

Tableau de sélection Réduct. planétaires à couple conique **PHQK**

lant. pour moteur avec frein

STÖBER

Bezeichnungen:

i - Getriebeübersetzung
i_{exakt} - math. genaue Übersetzung
MB - Motoradapter mit Bremse
n_{1MAX} - max. Eintriebsdrehzahl
DBH - Dauerbetrieb - Getriebe und Motoranschluss horizontal (EL1, EL2)
DBV - Dauerbetrieb - Getriebe oder Motoranschluss vertikal (EL3, EL4, EL5, EL6)
ZB - Zyklusbetrieb (bei Umgebungstemperatur 20°C, siehe auch Seite A10/A11, Katalog ID 442257)
J_1 - Massenträgheitsmoment (auf Eintrieb bezogen)
G - Gewicht
$\Lambda\varphi_2$ - Getriebedrehspiel (ohne Drehspiel Bremse, siehe Seite 5)
C_2 - Getriebesteifigkeit (auf Abtrieb bezogen bei M_{2N})
L_{PA} - max. Laufgeräusch (n_1 = 2000 min^{-1})
M_{1HN} - Nennbremsmoment (+40%, -20%) der Bremse im Motoradapter
M_{1MMAX}-max. zul. Motor-Bremsmoment für das Getriebe bei redundanten Bremssystemen (10^3 Bremsungen) einschließlich etwaiger Toleranzen des Bremsmoments **(f_{eff} = 1)**
M_{2N} - Nenndrehmoment [1)]
M_{2B} - max. zul. Beschleunigungsmoment
M_{2NOT} - NOT-AUS-Moment (10^3 Lastwechsel)

Bitte beachten Sie die Betriebsfaktoren auf Seite A10/A11, Katalog ID 442257!

[1)] Werte beziehen sich auf Eintriebsdrehzahlen n_1 = 1500 min^{-1}.

Das Produkt aus zul. Drehmoment M_{2N} und zul. Drehzahl n_{1MAXDB} berücksichtigt nicht die thermische Grenzleistung.

Symbols:

i *- Gear unit ratio*
i_{exakt} *- Exact math. ratio*
MB *- Motor adapter with brake*
n_{1MAX} *- Max. input speed*
DBH - Continuous operation - gear unit and motor connection horizontal (EL1, EL2)
DBV - Continuous operation - gear unit or motor connection vertical (EL3, EL4, EL5, EL6)
ZB - Cycle operation (at ambient temperature 20°C, also see page A10/A11, catalog ID 442257)
J_1 *- Mass moment of inertia (related to input)*
G *- Weight*
$\Lambda\varphi_2$ *- Gear unit backlash (without backlash brake, see page 5)*
C_2 *- Gear unit rigidity (related to output at M_{2N})*
L_{PA} *- Max. noise level (n_1 = 2000 rpm)*
M_{1HN} *- Nominal brake torque (+40%, -20%) of the motor adapter brake*
M_{1MMAX}-*Max. perm. motor brake torque for the gear unit in redundant brake systems (10^3 brakings) inclusive the tolerances of the brake torque **(f_{eff} = 1)***
M_{2N} *- Rated torque [1)]*
M_{2B} *- Max. perm. acceleration torque*
M_{2NOT} *- Emergency-Off moment (10^3 load changes)*

Please take notice of the operating factors on page A10/A11, catalog ID 442257 !

[1)] Figures applied to input speed n_1 = 1500 rpm.

The product consisting of permissible torque M_{2N} and permissible speed n_{1MAXDB} does not consider the maximum thermal capacity.

Désignations:

i - Rapport de réducteur
i_{exakt} - Rapport math. exact
MB - Lanterne pour moteur avec frein
n_{1MAX} - Vitesse d'entrée maxi
DBH - régime continu - réducteur et connexion des moteurs horizont. (EL1, EL2)
DBV - régime continu - réducteur ou connexion des moteurs verticale (EL3, EL4, EL5, EL6)
ZB - régime cyclique (température ambiante 20°C, voir aussi page A10/A11, catalogue ID 442257)
J_1 - Moment d'inertie (par rapport à l'arbre d'entrée)
G - Poids
$\Lambda\varphi_2$ - Jeu de réducteur (sans jeu frein, voir page 5)
C_2 - Rigidité du réducteur (par rapport à l'arbre de sortie à M_{2N})
L_{PA} - Niveau de bruit max. (n_1 = 2000 min^{-1})
M_{1HN} - Couple de freinage nominal (+40%, -20%) du frein dans la lant. pour moteur
M_{1MMAX}-Couple de freinage moteur max. adm. pour le réducteur dans des systèmes de freinage redondants (10^3 freinages) y compris d'éventuelles tolérances du couple de freinage (f_{eff} = 1)
M_{2N} - Couple nominal [1)]
M_{2B} - Couple maxi admissible d'accélération
M_{2NOT} - Couple arrêt d'urgence (à des charges 10^3)

Veuillez s. v. p. prendre en considération les facteurs de service à la page A10/A11, catalogue ID 442257!

[1)] Ces valeurs se rapportent à des valeurs d'entrée de n_1 = 1500 min^{-1}.

Le produit de couple admissible M_{2N} et vitesse admissible n_{1MAXDB} ne tient pas compte de la puissance limite thermique.

Planetenwinkelgetriebe **PHQK** Motoradapter mit Bremse
Right-Angle Planetary Gear Units ***PHQK*** *Motor Adapter with Brake*
Réd. planét. à couple conique **PHQK** lanterne pour moteur avec frein

STÖBER

Bitte beachten Sie die Hinweise auf Seite PHQK4! ***Please take notice of the indications on page PHQK4!*** **Veuillez s. v. p. prendre en considération les observations à la page PHQK4!**

i	i_{exakt}	Typ	n_{1MAX} DBH [min^{-1}]	n_{1MAX} DBV [min^{-1}]	n_{1MAX} ZB [min^{-1}]	J_1 [10^{-4} kgm^2]	G [kg]	$\Delta\varphi_2$ [arcmin]	C_2 [Nm/arcmin]	L_{PA} [dB(A)]	M_{1HN} [Nm]	M_{1MMAX} [Nm]	M_{2N} [Nm]	M_{2B} [Nm]	M_{2NOT} [Nm]
PHQ5K1 (M_{2BMAX}=430 Nm)															
22,00	22/1	**PHQ521F0055 K102VF0040 MB20**	3300	2800	4000	8,5	21,6	4	63	60	**8,0**	12	280	430	600
22,00	22/1	**PHQ521F0055 K102VF0040 MB20**	3300	2800	4000	8,5	21,6	4	63	60	**12**	6,1	280	430	600
22,00	22/1	**PHQ521F0055 K102VF0040 MB20**	3300	2800	4000	8,5	21,6	4	63	60	**16**	0,5	280	430	600
30,62	8360/273	**PHQ521F0055 K102VF0056 MB20**	3300	2800	4000	8,3	21,6	4	67	60	**8,0**	5,2	280	430	600
33,00	33/1	**PHQ521F0055 K102VF0060 MB20**	3300	2800	4000	8,1	21,6	4	67	60	**8,0**	4,0	280	430	600
36,54	3289/90	**PHQ521F0055 K102VF0066 MB20**	3500	3300	4000	8,0	21,6	4	68	58	**8,0**	2,6	280	430	600
PHQ7K2 (M_{2BMAX}=950 Nm)															
22,00	22/1	**PHQ721F0055 K202VF0040 MB20**	3000	2600	4000	10	33,7	4	112	63	**8,0**	47	610	770	1540
22,00	22/1	**PHQ721F0055 K202VF0040 MB20**	3000	2600	4000	10	33,7	4	112	63	**12**	42	610	770	1540
22,00	22/1	**PHQ721F0055 K202VF0040 MB20**	3000	2600	4000	10	33,7	4	112	63	**16**	36	610	770	1540
22,00	22/1	**PHQ721F0055 K202VF0040 MB20**	3000	2600	4000	10	33,7	4	112	63	**24**	25	610	770	1540
22,00	22/1	**PHQ721F0055 K202VF0040 MB20**	3000	2600	4000	10	33,7	4	112	63	**30**	17	610	770	1540
22,00	22/1	**PHQ721F0055 K202VF0040 MB30**	3000	2600	4000	19	39,1	4	119	63	**16**	42	610	920	1700
22,00	22/1	**PHQ721F0055 K202VF0040 MB30**	3000	2600	4000	19	39,1	4	119	63	**24**	31	610	920	1700
22,00	22/1	**PHQ721F0055 K202VF0040 MB30**	3000	2600	4000	19	39,1	4	119	63	**32**	20	610	920	1700
22,00	22/1	**PHQ721F0055 K202VF0040 MB30**	3000	2600	4000	19	39,1	4	119	63	**45**	1,8	610	920	1700
24,00	24/1	**PHQ721F0055 K202VF0044 MB20**	3000	2600	4000	9,8	33,7	4	115	63	**8,0**	47	630	840	1680
24,00	24/1	**PHQ721F0055 K202VF0044 MB20**	3000	2600	4000	9,8	33,7	4	115	63	**12**	42	630	840	1680
24,00	24/1	**PHQ721F0055 K202VF0044 MB20**	3000	2600	4000	9,8	33,7	4	115	63	**16**	36	630	840	1680
24,00	24/1	**PHQ721F0055 K202VF0044 MB20**	3000	2600	4000	9,8	33,7	4	115	63	**24**	25	630	840	1680
24,00	24/1	**PHQ721F0055 K202VF0044 MB20**	3000	2600	4000	9,8	33,7	4	115	63	**30**	17	630	840	1680
24,00	24/1	**PHQ721F0055 K202VF0044 MB30**	3000	2600	4000	19	39,1	4	122	63	**16**	37	630	950	1700
24,00	24/1	**PHQ721F0055 K202VF0044 MB30**	3000	2600	4000	19	39,1	4	122	63	**24**	26	630	950	1700
24,00	24/1	**PHQ721F0055 K202VF0044 MB30**	3000	2600	4000	19	39,1	4	122	63	**32**	15	630	950	1700
28,47	2107/74	**PHQ721F0055 K202VF0052 MB20**	3000	2600	4000	9,3	33,7	4	120	63	**8,0**	39	650	950	1700
28,47	2107/74	**PHQ721F0055 K202VF0052 MB20**	3000	2600	4000	9,3	33,7	4	120	63	**12**	33	650	950	1700
28,47	2107/74	**PHQ721F0055 K202VF0052 MB20**	3000	2600	4000	9,3	33,7	4	120	63	**16**	28	650	950	1700
28,47	2107/74	**PHQ721F0055 K202VF0052 MB20**	3000	2600	4000	9,3	33,7	4	120	63	**24**	16	650	950	1700
28,47	2107/74	**PHQ721F0055 K202VF0052 MB20**	3000	2600	4000	9,3	33,7	4	120	63	**30**	8,0	650	950	1700
28,47	2107/74	**PHQ721F0055 K202VF0052 MB30**	3000	2600	4000	19	39,1	4	126	63	**16**	28	650	950	1700
28,47	2107/74	**PHQ721F0055 K202VF0052 MB30**	3000	2600	4000	19	39,1	4	126	63	**24**	16	650	950	1700
28,47	2107/74	**PHQ721F0055 K202VF0052 MB30**	3000	2600	4000	19	39,1	4	126	63	**32**	5,2	650	950	1700
33,00	33/1	**PHQ721F0055 K202VF0060 MB20**	3000	2600	4000	9,3	33,7	4	124	63	**8,0**	32	650	950	1700
33,00	33/1	**PHQ721F0055 K202VF0060 MB20**	3000	2600	4000	9,3	33,7	4	124	63	**12**	26	650	950	1700
33,00	33/1	**PHQ721F0055 K202VF0060 MB20**	3000	2600	4000	9,3	33,7	4	124	63	**16**	21	650	950	1700
33,00	33/1	**PHQ721F0055 K202VF0060 MB20**	3000	2600	4000	9,3	33,7	4	124	63	**24**	9,6	650	950	1700
33,00	33/1	**PHQ721F0055 K202VF0060 MB20**	3000	2600	4000	9,3	33,7	4	124	63	**30**	1,2	650	950	1700
33,00	33/1	**PHQ721F0055 K202VF0060 MB30**	3000	2600	4000	19	39,1	4	128	63	**16**	21	650	950	1700
33,00	33/1	**PHQ721F0055 K202VF0060 MB30**	3000	2600	4000	19	39,1	4	128	63	**24**	9,6	650	950	1700
36,76	2279/62	**PHQ721F0055 K202VF0067 MB20**	3500	3100	4000	8,7	33,7	4	126	61	**8,0**	28	650	950	1700
36,76	2279/62	**PHQ721F0055 K202VF0067 MB20**	3500	3100	4000	8,7	33,7	4	126	61	**12**	22	650	950	1700
36,76	2279/62	**PHQ721F0055 K202VF0067 MB20**	3500	3100	4000	8,7	33,7	4	126	61	**16**	16	650	950	1700
36,76	2279/62	**PHQ721F0055 K202VF0067 MB20**	3500	3100	4000	8,7	33,7	4	126	61	**24**	5,2	650	950	1700
36,76	2279/62	**PHQ721F0055 K202VF0067 MB30**	3500	3100	4000	18	39,1	4	129	61	**16**	16	650	950	1700
36,76	2279/62	**PHQ721F0055 K202VF0067 MB30**	3500	3100	4000	18	39,1	4	129	61	**24**	5,2	650	950	1700
39,15	23177/592	**PHQ721F0055 K202VF0071 MB20**	3000	2600	4000	9,0	33,7	4	127	63	**8,0**	25	650	950	1700
39,15	23177/592	**PHQ721F0055 K202VF0071 MB20**	3000	2600	4000	9,0	33,7	4	127	63	**12**	20	650	950	1700
39,15	23177/592	**PHQ721F0055 K202VF0071 MB20**	3000	2600	4000	9,0	33,7	4	127	63	**16**	14	650	950	1700
39,15	23177/592	**PHQ721F0055 K202VF0071 MB20**	3000	2600	4000	9,0	33,7	4	127	63	**24**	2,8	650	950	1700
39,15	23177/592	**PHQ721F0055 K202VF0071 MB30**	3000	2600	4000	18	39,1	4	130	63	**16**	14	650	950	1700
39,15	23177/592	**PHQ721F0055 K202VF0071 MB30**	3000	2600	4000	18	39,1	4	130	63	**24**	2,8	650	950	1700
46,18	1247/27	**PHQ721F0055 K202VF0084 MB20**	3500	3100	4000	8,4	33,7	4	130	61	**8,0**	20	650	950	1700
46,18	1247/27	**PHQ721F0055 K202VF0084 MB20**	3500	3100	4000	8,4	33,7	4	130	61	**12**	14	650	950	1700
46,18	1247/27	**PHQ721F0055 K202VF0084 MB20**	3500	3100	4000	8,4	33,7	4	130	61	**16**	8,4	650	950	1700
46,18	1247/27	**PHQ721F0055 K202VF0084 MB30**	3500	3100	4000	18	39,1	4	132	61	**16**	8,4	650	950	1700
50,55	25069/496	**PHQ721F0055 K202VF0092 MB20**	3500	3100	4000	8,5	33,7	4	131	61	**8,0**	17	650	950	1700
50,55	25069/496	**PHQ721F0055 K202VF0092 MB20**	3500	3100	4000	8,5	33,7	4	131	61	**12**	11	650	950	1700
50,55	25069/496	**PHQ721F0055 K202VF0092 MB20**	3500	3100	4000	8,5	33,7	4	131	61	**16**	5,8	650	950	1700
50,55	25069/496	**PHQ721F0055 K202VF0092 MB30**	3500	3100	4000	18	39,1	4	132	61	**16**	5,8	650	950	1700

Planetenwinkelgetriebe **PHQK** Motoradapter mit Bremse
*Right-Angle Planetary Gear Units **PHQK** Motor Adapter with Brake*
Réd. planét. à couple conique **PHQK** lanterne pour moteur avec frein

STÖBER

Bitte beachten Sie die Hinweise auf Seite PHQK4! ***Please take notice of the indications on page PHQK4!*** **Veuillez s. v. p. prendre en considération les observations à la page PHQK4!**

i	iexakt	Typ	n_{1MAX} DBH [min⁻¹]	n_{1MAX} DBV [min⁻¹]	n_{1MAX} ZB [min⁻¹]	J_1 [10^{-4} kgm²]	G [kg]	$\Delta\varphi_2$ [arcmin]	C_2 [Nm/arcmin]	L_{PA} [dB(A)]	M_{1HN} [Nm]	M_{1MMAX} [Nm]	M_{2N} [Nm]	M_{2B} [Nm]	M_{2NOT} [Nm]
PHQ7K2 (M_{2BMAX}=950 Nm)															
55,40	2881/52	**PHQ721F0055 K202VF0100 MB20**	3500	3500	4000	8,2	33,7	4	131	59	**8,0**	15	650	950	1700
55,40	2881/52	**PHQ721F0055 K202VF0100 MB20**	3500	3500	4000	8,2	33,7	4	131	59	**12**	8,9	650	950	1700
55,40	2881/52	**PHQ721F0055 K202VF0100 MB20**	3500	3500	4000	8,2	33,7	4	131	59	**16**	3,3	650	950	1700
55,40	2881/52	**PHQ721F0055 K202VF0100 MB30**	3500	3500	4000	17	39,1	4	133	59	**16**	3,3	650	950	1700
63,50	13717/216	**PHQ721F0055 K202VF0115 MB20**	3500	3100	4000	8,3	33,7	4	132	61	**8,0**	11	650	950	1700
63,50	13717/216	**PHQ721F0055 K202VF0115 MB20**	3500	3100	4000	8,3	33,7	4	132	61	**12**	5,6	650	950	1700
63,50	13717/216	**PHQ721F0055 K202VF0115 MB20**	3500	3100	4000	8,3	33,7	4	132	61	**16**	0,0	650	950	1700
63,50	13717/216	**PHQ721F0055 K202VF0115 MB30**	3500	3100	4000	18	39,1	4	134	61	**16**	0,0	650	950	1700
69,88	559/8	**PHQ721F0055 K202VF0125 MB20**	3500	3500	4000	8,0	33,7	4	133	59	**8,0**	9,2	650	950	1700
69,88	559/8	**PHQ721F0055 K202VF0125 MB20**	3500	3500	4000	8,0	33,7	4	133	59	**12**	3,6	650	950	1700
76,18	31691/416	**PHQ721F0055 K202VF0140 MB20**	3500	3500	4000	8,1	33,7	4	133	59	**8,0**	7,5	650	950	1700
76,18	31691/416	**PHQ721F0055 K202VF0140 MB20**	3500	3500	4000	8,1	33,7	4	133	59	**12**	1,9	650	950	1700
92,72	2967/32	**PHQ721F0055 K202VF0170 MB20**	3500	3500	4000	7,8	33,7	4	134	57	**8,0**	4,2	650	950	1700
96,08	6149/64	**PHQ721F0055 K202VF0175 MB20**	3500	3500	4000	7,9	33,7	4	134	59	**8,0**	3,6	650	950	1700
111,8	559/5	**PHQ721F0055 K202VF0200 MB20**	3500	3500	4000	7,8	33,7	4	135	57	**8,0**	1,5	650	950	1700
PHQ8K4 (M_{2BMAX}=2600 Nm)															
22,00	22/1	**PHQ821F0055 K402VF0040 MB20**	2600	2200	3500	18	69,3	3,5	245	69	**8,0**	47	770	770	1540
22,00	22/1	**PHQ821F0055 K402VF0040 MB20**	2600	2200	3500	18	69,3	3,5	245	69	**12**	42	770	770	1540
22,00	22/1	**PHQ821F0055 K402VF0040 MB20**	2600	2200	3500	18	69,3	3,5	245	69	**16**	36	770	770	1540
22,00	22/1	**PHQ821F0055 K402VF0040 MB20**	2600	2200	3500	18	69,3	3,5	245	69	**24**	25	770	770	1540
22,00	22/1	**PHQ821F0055 K402VF0040 MB20**	2600	2200	3500	18	69,3	3,5	245	69	**30**	17	770	770	1540
22,00	22/1	**PHQ821F0055 K402VF0040 MB30**	2600	2200	3500	29	74,7	3,5	284	69	**16**	130	1610	2050	4000
22,00	22/1	**PHQ821F0055 K402VF0040 MB30**	2600	2200	3500	29	74,7	3,5	284	69	**24**	120	1610	2050	4000
22,00	22/1	**PHQ821F0055 K402VF0040 MB30**	2600	2200	3500	29	74,7	3,5	284	69	**32**	110	1610	2050	4000
22,00	22/1	**PHQ821F0055 K402VF0040 MB30**	2600	2200	3500	29	74,7	3,5	284	69	**45**	89	1610	2050	4000
22,00	22/1	**PHQ821F0055 K402VF0040 MB30**	2600	2200	3500	29	74,7	3,5	284	69	**90**	26	1610	2050	4000
22,00	22/1	**PHQ821F0055 K402VF0040 MB40**	2600	2200	3000	78	86,4	3,5	304	69	**50**	82	1610	2420	4000
22,00	22/1	**PHQ821F0055 K402VF0040 MB40**	2600	2200	3000	78	86,4	3,5	304	69	**72**	52	1610	2420	4000
22,00	22/1	**PHQ821F0055 K402VF0040 MB40**	2600	2200	3000	78	86,4	3,5	304	69	**100**	12	1610	2420	4000
24,00	24/1	**PHQ821F0055 K402VF0044 MB20**	2600	2200	3500	17	69,3	3,5	261	69	**8,0**	47	840	840	1680
24,00	24/1	**PHQ821F0055 K402VF0044 MB20**	2600	2200	3500	17	69,3	3,5	261	69	**12**	42	840	840	1680
24,00	24/1	**PHQ821F0055 K402VF0044 MB20**	2600	2200	3500	17	69,3	3,5	261	69	**16**	36	840	840	1680
24,00	24/1	**PHQ821F0055 K402VF0044 MB20**	2600	2200	3500	17	69,3	3,5	261	69	**24**	25	840	840	1680
24,00	24/1	**PHQ821F0055 K402VF0044 MB20**	2600	2200	3500	17	69,3	3,5	261	69	**30**	17	840	840	1680
24,00	24/1	**PHQ821F0055 K402VF0044 MB30**	2600	2200	3500	27	74,7	3,5	298	69	**16**	120	1660	2240	4000
24,00	24/1	**PHQ821F0055 K402VF0044 MB30**	2600	2200	3500	27	74,7	3,5	298	69	**24**	110	1660	2240	4000
24,00	24/1	**PHQ821F0055 K402VF0044 MB30**	2600	2200	3500	27	74,7	3,5	298	69	**32**	95	1660	2240	4000
24,00	24/1	**PHQ821F0055 K402VF0044 MB30**	2600	2200	3500	27	74,7	3,5	298	69	**45**	77	1660	2240	4000
24,00	24/1	**PHQ821F0055 K402VF0044 MB30**	2600	2200	3500	27	74,7	3,5	298	69	**90**	14	1660	2240	4000
24,00	24/1	**PHQ821F0055 K402VF0044 MB40**	2600	2200	3000	77	86,4	3,5	316	69	**50**	70	1660	2490	4000
24,00	24/1	**PHQ821F0055 K402VF0044 MB40**	2600	2200	3000	77	86,4	3,5	316	69	**72**	39	1660	2490	4000
29,82	1849/62	**PHQ821F0055 K402VF0054 MB20**	2600	2200	3500	14	69,3	3,5	298	69	**8,0**	47	1040	1040	2080
29,82	1849/62	**PHQ821F0055 K402VF0054 MB20**	2600	2200	3500	14	69,3	3,5	298	69	**12**	42	1040	1040	2080
29,82	1849/62	**PHQ821F0055 K402VF0054 MB20**	2600	2200	3500	14	69,3	3,5	298	69	**16**	36	1040	1040	2080
29,82	1849/62	**PHQ821F0055 K402VF0054 MB20**	2600	2200	3500	14	69,3	3,5	298	69	**24**	25	1040	1040	2080
29,82	1849/62	**PHQ821F0055 K402VF0054 MB20**	2600	2200	3500	14	69,3	3,5	298	69	**30**	17	1040	1040	2080
29,82	1849/62	**PHQ821F0055 K402VF0054 MB30**	2600	2200	3500	25	74,7	3,5	327	69	**16**	90	1700	2600	4000
29,82	1849/62	**PHQ821F0055 K402VF0054 MB30**	2600	2200	3500	25	74,7	3,5	327	69	**24**	79	1700	2600	4000
29,82	1849/62	**PHQ821F0055 K402VF0054 MB30**	2600	2200	3500	25	74,7	3,5	327	69	**32**	68	1700	2600	4000
29,82	1849/62	**PHQ821F0055 K402VF0054 MB30**	2600	2200	3500	25	74,7	3,5	327	69	**45**	49	1700	2600	4000
29,82	1849/62	**PHQ821F0055 K402VF0054 MB40**	2600	2200	3000	74	86,4	3,5	341	69	**50**	42	1700	2600	4000
29,82	1849/62	**PHQ821F0055 K402VF0054 MB40**	2600	2200	3000	74	86,4	3,5	341	69	**72**	12	1700	2600	4000
33,00	33/1	**PHQ821F0055 K402VF0060 MB20**	2600	2200	3500	15	69,3	3,5	312	69	**8,0**	47	1150	1150	2300
33,00	33/1	**PHQ821F0055 K402VF0060 MB20**	2600	2200	3500	15	69,3	3,5	312	69	**12**	42	1150	1150	2300
33,00	33/1	**PHQ821F0055 K402VF0060 MB20**	2600	2200	3500	15	69,3	3,5	312	69	**16**	36	1150	1150	2300
33,00	33/1	**PHQ821F0055 K402VF0060 MB20**	2600	2200	3500	15	69,3	3,5	312	69	**24**	25	1150	1150	2300
33,00	33/1	**PHQ821F0055 K402VF0060 MB20**	2600	2200	3500	15	69,3	3,5	312	69	**30**	17	1150	1150	2300
33,00	33/1	**PHQ821F0055 K402VF0060 MB30**	2600	2200	3500	25	74,7	3,5	339	69	**16**	79	1700	2600	4000
33,00	33/1	**PHQ821F0055 K402VF0060 MB30**	2600	2200	3500	25	74,7	3,5	339	69	**24**	68	1700	2600	4000

Planetenwinkelgetriebe **PHQK** Motoradapter mit Bremse
*Right-Angle Planetary Gear Units **PHQK** Motor Adapter with Brake*
Réd. planét. à couple conique **PHQK** lanterne pour moteur avec frein

STÖBER

Bitte beachten Sie die Hinweise auf Seite PHQK4! ***Please take notice of the indications on page PHQK4!*** **Veuillez s. v. p. prendre en considération les observations à la page PHQK4!**

i	i_{exakt}	Typ	n_{1MAX} DBH [min⁻¹]	n_{1MAX} DBV [min⁻¹]	n_{1MAX} ZB [min⁻¹]	J_1 [10⁻⁴ kgm²]	G [kg]	$\Delta\varphi_2$ [arcmin]	C_2 [Nm/arcmin]	L_{PA} [dB(A)]	M_{1HN} [Nm]	M_{1MMAX} [Nm]	M_{2N} [Nm]	M_{2B} [Nm]	M_{2NOT} [Nm]
PHQ8K4 (M_{2BMAX}=2600 Nm)															
33,00	33/1	**PHQ821F0055 K402VF0060 MB30**	2600	2200	3500	25	74,7	3,5	339	69	**32**	57	1700	2600	4000
33,00	33/1	**PHQ821F0055 K402VF0060 MB30**	2600	2200	3500	25	74,7	3,5	339	69	**45**	39	1700	2600	4000
33,00	33/1	**PHQ821F0055 K402VF0060 MB40**	2600	2200	3000	75	86,4	3,5	351	69	**50**	32	1700	2600	4000
33,00	33/1	**PHQ821F0055 K402VF0060 MB40**	2600	2200	3000	75	86,4	3,5	351	69	**72**	0,8	1700	2600	4000
36,95	2365/64	**PHQ821F0055 K402VF0067 MB20**	3000	2600	4000	12	69,3	3,5	327	67	**8,0**	47	1290	1290	2580
36,95	2365/64	**PHQ821F0055 K402VF0067 MB20**	3000	2600	4000	12	69,3	3,5	327	67	**12**	42	1290	1290	2580
36,95	2365/64	**PHQ821F0055 K402VF0067 MB20**	3000	2600	4000	12	69,3	3,5	327	67	**16**	36	1290	1290	2580
36,95	2365/64	**PHQ821F0055 K402VF0067 MB20**	3000	2600	4000	12	69,3	3,5	327	67	**24**	25	1290	1290	2580
36,95	2365/64	**PHQ821F0055 K402VF0067 MB20**	3000	2600	4000	12	69,3	3,5	327	67	**30**	17	1290	1290	2580
36,95	2365/64	**PHQ821F0055 K402VF0067 MB30**	3000	2600	4000	23	74,7	3,5	349	67	**16**	68	1700	2600	4000
36,95	2365/64	**PHQ821F0055 K402VF0067 MB30**	3000	2600	4000	23	74,7	3,5	349	67	**24**	57	1700	2600	4000
36,95	2365/64	**PHQ821F0055 K402VF0067 MB30**	3000	2600	4000	23	74,7	3,5	349	67	**32**	46	1700	2600	4000
36,95	2365/64	**PHQ821F0055 K402VF0067 MB30**	3000	2600	4000	23	74,7	3,5	349	67	**45**	28	1700	2600	4000
36,95	2365/64	**PHQ821F0055 K402VF0067 MB40**	3000	2600	3000	72	86,4	3,5	359	67	**50**	21	1700	2600	4000
41,01	20339/496	**PHQ821F0055 K402VF0075 MB20**	2600	2200	3500	13	69,3	3,5	338	69	**8,0**	47	1430	1430	2860
41,01	20339/496	**PHQ821F0055 K402VF0075 MB20**	2600	2200	3500	13	69,3	3,5	338	69	**12**	42	1430	1430	2860
41,01	20339/496	**PHQ821F0055 K402VF0075 MB20**	2600	2200	3500	13	69,3	3,5	338	69	**16**	36	1430	1430	2860
41,01	20339/496	**PHQ821F0055 K402VF0075 MB20**	2600	2200	3500	13	69,3	3,5	338	69	**24**	25	1430	1430	2860
41,01	20339/496	**PHQ821F0055 K402VF0075 MB20**	2600	2200	3500	13	69,3	3,5	338	69	**30**	17	1430	1430	2860
41,01	20339/496	**PHQ821F0055 K402VF0075 MB30**	2600	2200	3500	23	74,7	3,5	358	69	**16**	59	1700	2600	4000
41,01	20339/496	**PHQ821F0055 K402VF0075 MB30**	2600	2200	3500	23	74,7	3,5	358	69	**24**	48	1700	2600	4000
41,01	20339/496	**PHQ821F0055 K402VF0075 MB30**	2600	2200	3500	23	74,7	3,5	358	69	**32**	37	1700	2600	4000
41,01	20339/496	**PHQ821F0055 K402VF0075 MB30**	2600	2200	3500	23	74,7	3,5	358	69	**45**	19	1700	2600	4000
41,01	20339/496	**PHQ821F0055 K402VF0075 MB40**	2600	2200	3000	73	86,4	3,5	366	69	**50**	12	1700	2600	4000
46,07	645/14	**PHQ821F0055 K402VF0084 MB20**	3000	2600	4000	11	69,3	3,5	349	67	**8,0**	47	1610	1610	3220
46,07	645/14	**PHQ821F0055 K402VF0084 MB20**	3000	2600	4000	11	69,3	3,5	349	67	**12**	42	1610	1610	3220
46,07	645/14	**PHQ821F0055 K402VF0084 MB20**	3000	2600	4000	11	69,3	3,5	349	67	**16**	36	1610	1610	3220
46,07	645/14	**PHQ821F0055 K402VF0084 MB20**	3000	2600	4000	11	69,3	3,5	349	67	**24**	25	1610	1610	3220
46,07	645/14	**PHQ821F0055 K402VF0084 MB20**	3000	2600	4000	11	69,3	3,5	349	67	**30**	17	1610	1610	3220
46,07	645/14	**PHQ821F0055 K402VF0084 MB30**	3000	2600	4000	21	74,7	3,5	366	67	**16**	50	1700	2600	4000
46,07	645/14	**PHQ821F0055 K402VF0084 MB30**	3000	2600	4000	21	74,7	3,5	366	67	**24**	39	1700	2600	4000
46,07	645/14	**PHQ821F0055 K402VF0084 MB30**	3000	2600	4000	21	74,7	3,5	366	67	**32**	28	1700	2600	4000
46,07	645/14	**PHQ821F0055 K402VF0084 MB30**	3000	2600	4000	21	74,7	3,5	366	67	**45**	9,8	1700	2600	4000
46,07	645/14	**PHQ821F0055 K402VF0084 MB40**	3000	2600	3000	71	86,4	3,5	373	67	**50**	2,8	1700	2600	4000
50,81	26015/512	**PHQ821F0055 K402VF0092 MB20**	3000	2600	4000	11	69,3	3,5	357	67	**8,0**	47	1700	1770	3550
50,81	26015/512	**PHQ821F0055 K402VF0092 MB20**	3000	2600	4000	11	69,3	3,5	357	67	**12**	42	1700	1770	3550
50,81	26015/512	**PHQ821F0055 K402VF0092 MB20**	3000	2600	4000	11	69,3	3,5	357	67	**16**	36	1700	1770	3550
50,81	26015/512	**PHQ821F0055 K402VF0092 MB20**	3000	2600	4000	11	69,3	3,5	357	67	**24**	25	1700	1770	3550
50,81	26015/512	**PHQ821F0055 K402VF0092 MB20**	3000	2600	4000	11	69,3	3,5	357	67	**30**	17	1700	1770	3550
50,81	26015/512	**PHQ821F0055 K402VF0092 MB30**	3000	2600	4000	22	74,7	3,5	371	67	**16**	44	1700	2600	4000
50,81	26015/512	**PHQ821F0055 K402VF0092 MB30**	3000	2600	4000	22	74,7	3,5	371	67	**24**	32	1700	2600	4000
50,81	26015/512	**PHQ821F0055 K402VF0092 MB30**	3000	2600	4000	22	74,7	3,5	371	67	**32**	21	1700	2600	4000
50,81	26015/512	**PHQ821F0055 K402VF0092 MB30**	3000	2600	4000	22	74,7	3,5	371	67	**45**	3,0	1700	2600	4000
55,54	1333/24	**PHQ821F0055 K402VF0100 MB20**	3400	3000	4000	10,0	69,3	3,5	364	65	**8,0**	47	1700	1940	3880
55,54	1333/24	**PHQ821F0055 K402VF0100 MB20**	3400	3000	4000	10,0	69,3	3,5	364	65	**12**	42	1700	1940	3880
55,54	1333/24	**PHQ821F0055 K402VF0100 MB20**	3400	3000	4000	10,0	69,3	3,5	364	65	**16**	36	1700	1940	3880
55,54	1333/24	**PHQ821F0055 K402VF0100 MB20**	3400	3000	4000	10,0	69,3	3,5	364	65	**24**	25	1700	1940	3880
55,54	1333/24	**PHQ821F0055 K402VF0100 MB20**	3400	3000	4000	10,0	69,3	3,5	364	65	**30**	17	1700	1940	3880
55,54	1333/24	**PHQ821F0055 K402VF0100 MB30**	3400	3000	4000	21	74,7	3,5	376	65	**16**	38	1700	2600	4000
55,54	1333/24	**PHQ821F0055 K402VF0100 MB30**	3400	3000	4000	21	74,7	3,5	376	65	**24**	27	1700	2600	4000
55,54	1333/24	**PHQ821F0055 K402VF0100 MB30**	3400	3000	4000	21	74,7	3,5	376	65	**32**	16	1700	2600	4000
63,35	7095/112	**PHQ821F0055 K402VF0115 MB20**	3000	2600	4000	10	69,3	3,5	371	67	**8,0**	42	1700	2210	4000
63,35	7095/112	**PHQ821F0055 K402VF0115 MB20**	3000	2600	4000	10	69,3	3,5	371	67	**12**	36	1700	2210	4000
63,35	7095/112	**PHQ821F0055 K402VF0115 MB20**	3000	2600	4000	10	69,3	3,5	371	67	**16**	31	1700	2210	4000
63,35	7095/112	**PHQ821F0055 K402VF0115 MB20**	3000	2600	4000	10	69,3	3,5	371	67	**24**	19	1700	2210	4000
63,35	7095/112	**PHQ821F0055 K402VF0115 MB20**	3000	2600	4000	10	69,3	3,5	371	67	**30**	11	1700	2210	4000
63,35	7095/112	**PHQ821F0055 K402VF0115 MB30**	3000	2600	4000	21	74,7	3,5	381	67	**16**	31	1700	2600	4000
63,35	7095/112	**PHQ821F0055 K402VF0115 MB30**	3000	2600	4000	21	74,7	3,5	381	67	**24**	19	1700	2600	4000
63,35	7095/112	**PHQ821F0055 K402VF0115 MB30**	3000	2600	4000	21	74,7	3,5	381	67	**32**	8,1	1700	2600	4000
69,62	1462/21	**PHQ821F0055 K402VF0125 MB20**	3400	3000	4000	9,2	69,3	3,5	376	65	**8,0**	37	1700	2430	4000
69,62	1462/21	**PHQ821F0055 K402VF0125 MB20**	3400	3000	4000	9,2	69,3	3,5	376	65	**12**	31	1700	2430	4000
69,62	1462/21	**PHQ821F0055 K402VF0125 MB20**	3400	3000	4000	9,2	69,3	3,5	376	65	**16**	26	1700	2430	4000

Planetenwinkelgetriebe **PHQK** Motoradapter mit Bremse
*Right-Angle Planetary Gear Units **PHQK** Motor Adapter with Brake*
Réd. planét. à couple conique **PHQK** lanterne pour moteur avec frein

STÖBER

Bitte beachten Sie die Hinweise auf Seite PHQK4!

Please take notice of the indications on page PHQK4!

Veuillez s. v. p. prendre en considération les observations à la page PHQK4!

i	iexakt	Typ	n_{1MAX} DBH [min⁻¹]	n_{1MAX} DBV [min⁻¹]	n_{1MAX} ZB [min⁻¹]	J_1 [10⁻⁴ kgm²]	G [kg]	$\Delta\varphi_2$ [arcmin]	C_2 [Nm/arcmin]	L_{PA} [dB(A)]	M_{1HN} [Nm]	M_{1MMAX} [Nm]	M_{2N} [Nm]	M_{2B} [Nm]	M_{2NOT} [Nm]
PHQ8K4 (M_{2BMAX}=2600 Nm)															
69,62	1462/21	**PHQ821F0055 K402VF0125 MB20**	3400	3000	4000	9,2	69,3	3,5	376	65	**24**	15	1700	2430	4000
69,62	1462/21	**PHQ821F0055 K402VF0125 MB20**	3400	3000	4000	9,2	69,3	3,5	376	65	**30**	6,2	1700	2430	4000
69,62	1462/21	**PHQ821F0055 K402VF0125 MB30**	3400	3000	4000	20	74,7	3,5	384	65	**16**	26	1700	2600	4000
69,62	1462/21	**PHQ821F0055 K402VF0125 MB30**	3400	3000	4000	20	74,7	3,5	384	65	**24**	15	1700	2600	4000
69,62	1462/21	**PHQ821F0055 K402VF0125 MB30**	3400	3000	4000	20	74,7	3,5	384	65	**32**	3,4	1700	2600	4000
76,37	14663/192	**PHQ821F0055 K402VF0140 MB20**	3400	3000	4000	9,6	69,3	3,5	380	65	**8,0**	33	1700	2600	4000
76,37	14663/192	**PHQ821F0055 K402VF0140 MB20**	3400	3000	4000	9,6	69,3	3,5	380	65	**12**	27	1700	2600	4000
76,37	14663/192	**PHQ821F0055 K402VF0140 MB20**	3400	3000	4000	9,6	69,3	3,5	380	65	**16**	21	1700	2600	4000
76,37	14663/192	**PHQ821F0055 K402VF0140 MB20**	3400	3000	4000	9,6	69,3	3,5	380	65	**24**	10	1700	2600	4000
76,37	14663/192	**PHQ821F0055 K402VF0140 MB20**	3400	3000	4000	9,6	69,3	3,5	380	65	**30**	1,9	1700	2600	4000
76,37	14663/192	**PHQ821F0055 K402VF0140 MB30**	3400	3000	4000	20	74,7	3,5	387	65	**16**	21	1700	2600	4000
76,37	14663/192	**PHQ821F0055 K402VF0140 MB30**	3400	3000	4000	20	74,7	3,5	387	65	**24**	10	1700	2600	4000
93,16	559/6	**PHQ821F0055 K402VF0170 MB20**	3500	3300	4000	8,6	69,3	3,5	386	63	**8,0**	25	1700	2600	4000
93,16	559/6	**PHQ821F0055 K402VF0170 MB20**	3500	3300	4000	8,6	69,3	3,5	386	63	**12**	19	1700	2600	4000
93,16	559/6	**PHQ821F0055 K402VF0170 MB20**	3500	3300	4000	8,6	69,3	3,5	386	63	**16**	14	1700	2600	4000
93,16	559/6	**PHQ821F0055 K402VF0170 MB20**	3500	3300	4000	8,6	69,3	3,5	386	63	**24**	2,4	1700	2600	4000
93,16	559/6	**PHQ821F0055 K402VF0170 MB30**	3500	3300	4000	19	74,7	3,5	391	63	**16**	14	1700	2600	4000
93,16	559/6	**PHQ821F0055 K402VF0170 MB30**	3500	3300	4000	19	74,7	3,5	391	63	**24**	2,4	1700	2600	4000
95,73	8041/84	**PHQ821F0055 K402VF0175 MB20**	3400	3000	4000	9,0	69,3	3,5	387	65	**8,0**	24	1700	2600	4000
95,73	8041/84	**PHQ821F0055 K402VF0175 MB20**	3400	3000	4000	9,0	69,3	3,5	387	65	**12**	18	1700	2600	4000
95,73	8041/84	**PHQ821F0055 K402VF0175 MB20**	3400	3000	4000	9,0	69,3	3,5	387	65	**16**	13	1700	2600	4000
95,73	8041/84	**PHQ821F0055 K402VF0175 MB20**	3400	3000	4000	9,0	69,3	3,5	387	65	**24**	1,4	1700	2600	4000
95,73	8041/84	**PHQ821F0055 K402VF0175 MB30**	3400	3000	4000	20	74,7	3,5	391	65	**16**	13	1700	2600	4000
95,73	8041/84	**PHQ821F0055 K402VF0175 MB30**	3400	3000	4000	20	74,7	3,5	391	65	**24**	1,4	1700	2600	4000
111,1	1333/12	**PHQ821F0055 K402VF0200 MB20**	3500	3300	4000	8,3	69,3	3,5	390	63	**8,0**	19	1700	2600	4000
111,1	1333/12	**PHQ821F0055 K402VF0200 MB20**	3500	3300	4000	8,3	69,3	3,5	390	63	**12**	13	1700	2600	4000
111,1	1333/12	**PHQ821F0055 K402VF0200 MB20**	3500	3300	4000	8,3	69,3	3,5	390	63	**16**	7,8	1700	2600	4000
111,1	1333/12	**PHQ821F0055 K402VF0200 MB30**	3500	3300	4000	18	74,7	3,5	393	63	**16**	7,8	1700	2600	4000
128,1	6149/48	**PHQ821F0055 K402VF0230 MB20**	3500	3300	4000	8,5	69,3	3,5	392	63	**8,0**	15	1700	2600	4000
128,1	6149/48	**PHQ821F0055 K402VF0230 MB20**	3500	3300	4000	8,5	69,3	3,5	392	63	**12**	9,4	1700	2600	4000
128,1	6149/48	**PHQ821F0055 K402VF0230 MB20**	3500	3300	4000	8,5	69,3	3,5	392	63	**16**	3,8	1700	2600	4000
128,1	6149/48	**PHQ821F0055 K402VF0230 MB30**	3500	3300	4000	19	74,7	3,5	395	63	**16**	3,8	1700	2600	4000
139,0	4171/30	**PHQ821F0055 K402VF0250 MB20**	3500	3300	4000	8,1	69,3	3,5	393	63	**8,0**	13	1700	2600	4000
139,0	4171/30	**PHQ821F0055 K402VF0250 MB20**	3500	3300	4000	8,1	69,3	3,5	393	63	**12**	7,3	1700	2600	4000
139,0	4171/30	**PHQ821F0055 K402VF0250 MB20**	3500	3300	4000	8,1	69,3	3,5	393	63	**16**	1,7	1700	2600	4000
139,0	4171/30	**PHQ821F0055 K402VF0250 MB30**	3500	3300	4000	17	74,7	3,5	396	63	**16**	1,7	1700	2600	4000
152,7	14663/96	**PHQ821F0055 K402VF0280 MB20**	3500	3300	4000	8,2	69,3	3,5	394	63	**8,0**	11	1700	2600	4000
152,7	14663/96	**PHQ821F0055 K402VF0280 MB20**	3500	3300	4000	8,2	69,3	3,5	394	63	**12**	5,1	1700	2600	4000
185,2	2408/13	**PHQ821F0055 K402VF0340 MB20**	3500	3300	4000	7,9	69,3	3,5	396	63	**8,0**	6,9	1700	2460	4000
185,2	2408/13	**PHQ821F0055 K402VF0340 MB20**	3500	3300	4000	7,9	69,3	3,5	396	63	**12**	1,3	1700	2460	4000
191,2	45881/240	**PHQ821F0055 K402VF0350 MB20**	3500	3300	4000	8,0	69,3	3,5	396	63	**8,0**	6,3	1700	2600	4000
191,2	45881/240	**PHQ821F0055 K402VF0350 MB20**	3500	3300	4000	8,0	69,3	3,5	396	63	**12**	0,7	1700	2600	4000
222,8	2451/11	**PHQ821F0055 K402VF0410 MB20**	3500	3300	4000	7,8	69,3	3,5	397	63	**8,0**	2,1	1630	1950	3530
254,7	3311/13	**PHQ821F0055 K402VF0460 MB20**	3500	3300	4000	7,9	69,3	3,5	398	63	**8,0**	2,0	1700	2600	4000
PHQ9K5 (M_{2BMAX}=5760 Nm)															
44,08	1102/25	**PHQ931F0060 K513VF0073 MB30**	1900	1800	3000	35	100,3	4	646	72	**16**	130	3800	4050	8090
44,08	1102/25	**PHQ931F0060 K513VF0073 MB30**	1900	1800	3000	35	100,3	4	646	72	**24**	120	3800	4050	8090
44,08	1102/25	**PHQ931F0060 K513VF0073 MB30**	1900	1800	3000	35	100,3	4	646	72	**32**	110	3800	4050	8090
44,08	1102/25	**PHQ931F0060 K513VF0073 MB30**	1900	1800	3000	35	100,3	4	646	72	**45**	89	3800	4050	8090
44,08	1102/25	**PHQ931F0060 K513VF0073 MB30**	1900	1800	3000	35	100,3	4	646	72	**90**	26	3800	4050	8090
44,08	1102/25	**PHQ931F0060 K513VF0073 MB40**	1900	1800	3000	84	112,0	4	670	72	**50**	140	3800	5760	11250
44,08	1102/25	**PHQ931F0060 K513VF0073 MB40**	1900	1800	3000	84	112,0	4	670	72	**72**	110	3800	5760	11250
44,08	1102/25	**PHQ931F0060 K513VF0073 MB40**	1900	1800	3000	84	112,0	4	670	72	**100**	71	3800	5760	11250
48,80	17081/350	**PHQ931F0060 K513VF0081 MB30**	1900	1800	3000	33	100,3	4	666	72	**16**	130	3800	4480	8960
48,80	17081/350	**PHQ931F0060 K513VF0081 MB30**	1900	1800	3000	33	100,3	4	666	72	**24**	120	3800	4480	8960
48,80	17081/350	**PHQ931F0060 K513VF0081 MB30**	1900	1800	3000	33	100,3	4	666	72	**32**	110	3800	4480	8960
48,80	17081/350	**PHQ931F0060 K513VF0081 MB30**	1900	1800	3000	33	100,3	4	666	72	**45**	89	3800	4480	8960
48,80	17081/350	**PHQ931F0060 K513VF0081 MB30**	1900	1800	3000	33	100,3	4	666	72	**90**	26	3800	4480	8960
48,80	17081/350	**PHQ931F0060 K513VF0081 MB40**	1900	1800	3000	82	112,0	4	686	72	**50**	120	3800	5760	11250

Planetenwinkelgetriebe **PHQK** Motoradapter mit Bremse
*Right-Angle Planetary Gear Units **PHQK** Motor Adapter with Brake*
Réd. planét. à couple conique **PHQK** lanterne pour moteur avec frein

STÖBER

Bitte beachten Sie die Hinweise auf Seite PHQK4! ***Please take notice of the indications on page PHQK4!*** **Veuillez s. v. p. prendre en considération les observations à la page PHQK4!**

i	iexakt	Typ	n_{1MAX} DBH [min⁻¹]	n_{1MAX} DBV [min⁻¹]	n_{1MAX} ZB [min⁻¹]	J_1 [10⁻⁴ kgm²]	G [kg]	Δφ2 [arcmin]	C_2 [Nm/arcmin]	L_{PA} [dB(A)]	M_{1HN} [Nm]	M_{1MMAX} [Nm]	M_{2N} [Nm]	M_{2B} [Nm]	M_{2NOT} [Nm]
PHQ9K5 (M_{2BMAX}=5760 Nm)															
48,80	17081/350	**PHQ931F0060 K513VF0081 MB40**	1900	1800	3000	82	112,0	4	686	72	**72**	90	3800	5760	11250
48,80	17081/350	**PHQ931F0060 K513VF0081 MB40**	1900	1800	3000	82	112,0	4	686	72	**100**	50	3800	5760	11250
55,01	8526/155	**PHQ931F0060 K513VF0092 MB30**	1900	1800	3000	30	100,3	4	686	72	**16**	130	3800	5050	10100
55,01	8526/155	**PHQ931F0060 K513VF0092 MB30**	1900	1800	3000	30	100,3	4	686	72	**24**	120	3800	5050	10100
55,01	8526/155	**PHQ931F0060 K513VF0092 MB30**	1900	1800	3000	30	100,3	4	686	72	**32**	110	3800	5050	10100
55,01	8526/155	**PHQ931F0060 K513VF0092 MB30**	1900	1800	3000	30	100,3	4	686	72	**45**	89	3800	5050	10100
55,01	8526/155	**PHQ931F0060 K513VF0092 MB30**	1900	1800	3000	30	100,3	4	686	72	**90**	26	3800	5050	10100
55,01	8526/155	**PHQ931F0060 K513VF0092 MB40**	1900	1800	3000	80	112,0	4	703	72	**50**	99	3800	5760	11250
55,01	8526/155	**PHQ931F0060 K513VF0092 MB40**	1900	1800	3000	80	112,0	4	703	72	**72**	68	3800	5760	11250
55,01	8526/155	**PHQ931F0060 K513VF0092 MB40**	1900	1800	3000	80	112,0	4	703	72	**100**	29	3800	5760	11250
60,90	609/10	**PHQ931F0060 K513VF0100 MB30**	1900	1800	3000	29	100,3	4	700	72	**16**	130	3800	5590	11180
60,90	609/10	**PHQ931F0060 K513VF0100 MB30**	1900	1800	3000	29	100,3	4	700	72	**24**	120	3800	5590	11180
60,90	609/10	**PHQ931F0060 K513VF0100 MB30**	1900	1800	3000	29	100,3	4	700	72	**32**	110	3800	5590	11180
60,90	609/10	**PHQ931F0060 K513VF0100 MB30**	1900	1800	3000	29	100,3	4	700	72	**45**	89	3800	5590	11180
60,90	609/10	**PHQ931F0060 K513VF0100 MB30**	1900	1800	3000	29	100,3	4	700	72	**90**	26	3800	5590	11180
60,90	609/10	**PHQ931F0060 K513VF0100 MB40**	1900	1800	3000	78	112,0	4	714	72	**50**	83	3800	5760	11250
60,90	609/10	**PHQ931F0060 K513VF0100 MB40**	1900	1800	3000	78	112,0	4	714	72	**72**	52	3800	5760	11250
60,90	609/10	**PHQ931F0060 K513VF0100 MB40**	1900	1800	3000	78	112,0	4	714	72	**100**	13	3800	5760	11250
69,41	10759/155	**PHQ931F0060 K513VF0115 MB30**	2300	2200	3600	26	100,3	4	715	70	**16**	110	3800	5760	11250
69,41	10759/155	**PHQ931F0060 K513VF0115 MB30**	2300	2200	3600	26	100,3	4	715	70	**24**	100	3800	5760	11250
69,41	10759/155	**PHQ931F0060 K513VF0115 MB30**	2300	2200	3600	26	100,3	4	715	70	**32**	89	3800	5760	11250
69,41	10759/155	**PHQ931F0060 K513VF0115 MB30**	2300	2200	3600	26	100,3	4	715	70	**45**	71	3800	5760	11250
69,41	10759/155	**PHQ931F0060 K513VF0115 MB30**	2300	2200	3600	26	100,3	4	715	70	**90**	7,9	3800	5760	11250
69,41	10759/155	**PHQ931F0060 K513VF0115 MB40**	2300	2200	3000	76	112,0	4	727	70	**50**	64	3800	5760	11250
69,41	10759/155	**PHQ931F0060 K513VF0115 MB40**	2300	2200	3000	76	112,0	4	727	70	**72**	33	3800	5760	11250
76,85	1537/20	**PHQ931F0060 K513VF0130 MB30**	2300	2200	3600	26	100,3	4	725	70	**16**	99	3800	5760	11250
76,85	1537/20	**PHQ931F0060 K513VF0130 MB30**	2300	2200	3600	26	100,3	4	725	70	**24**	87	3800	5760	11250
76,85	1537/20	**PHQ931F0060 K513VF0130 MB30**	2300	2200	3600	26	100,3	4	725	70	**32**	76	3800	5760	11250
76,85	1537/20	**PHQ931F0060 K513VF0130 MB30**	2300	2200	3600	26	100,3	4	725	70	**45**	58	3800	5760	11250
76,85	1537/20	**PHQ931F0060 K513VF0130 MB40**	2300	2200	3000	75	112,0	4	735	70	**50**	51	3800	5760	11250
76,85	1537/20	**PHQ931F0060 K513VF0130 MB40**	2300	2200	3000	75	112,0	4	735	70	**72**	20	3800	5760	11250
87,22	11774/135	**PHQ931F0060 K513VF0145 MB20**	2300	2200	3600	13	94,9	4	716	70	**8,0**	46	3000	3000	6000
87,22	11774/135	**PHQ931F0060 K513VF0145 MB20**	2300	2200	3600	13	94,9	4	716	70	**12**	40	3000	3000	6000
87,22	11774/135	**PHQ931F0060 K513VF0145 MB20**	2300	2200	3600	13	94,9	4	716	70	**16**	34	3000	3000	6000
87,22	11774/135	**PHQ931F0060 K513VF0145 MB20**	2300	2200	3600	13	94,9	4	716	70	**24**	23	3000	3000	6000
87,22	11774/135	**PHQ931F0060 K513VF0145 MB20**	2300	2200	3600	13	94,9	4	716	70	**30**	15	3000	3000	6000
87,22	11774/135	**PHQ931F0060 K513VF0145 MB30**	2300	2200	3600	24	100,3	4	735	70	**16**	84	3800	5760	11250
87,22	11774/135	**PHQ931F0060 K513VF0145 MB30**	2300	2200	3600	24	100,3	4	735	70	**24**	73	3800	5760	11250
87,22	11774/135	**PHQ931F0060 K513VF0145 MB30**	2300	2200	3600	24	100,3	4	735	70	**32**	62	3800	5760	11250
87,22	11774/135	**PHQ931F0060 K513VF0145 MB30**	2300	2200	3600	24	100,3	4	735	70	**45**	44	3800	5760	11250
87,22	11774/135	**PHQ931F0060 K513VF0145 MB40**	2300	2200	3000	73	112,0	4	742	70	**50**	37	3800	5760	11250
87,22	11774/135	**PHQ931F0060 K513VF0145 MB40**	2300	2200	3000	73	112,0	4	742	70	**72**	5,7	3800	5760	11250
96,56	26071/270	**PHQ931F0060 K513VF0160 MB20**	2300	2200	3600	13	94,9	4	725	70	**8,0**	46	3320	3320	6650
96,56	26071/270	**PHQ931F0060 K513VF0160 MB20**	2300	2200	3600	13	94,9	4	725	70	**12**	40	3320	3320	6650
96,56	26071/270	**PHQ931F0060 K513VF0160 MB20**	2300	2200	3600	13	94,9	4	725	70	**16**	34	3320	3320	6650
96,56	26071/270	**PHQ931F0060 K513VF0160 MB20**	2300	2200	3600	13	94,9	4	725	70	**24**	23	3320	3320	6650
96,56	26071/270	**PHQ931F0060 K513VF0160 MB20**	2300	2200	3600	13	94,9	4	725	70	**30**	15	3320	3320	6650
96,56	26071/270	**PHQ931F0060 K513VF0160 MB30**	2300	2200	3600	24	100,3	4	741	70	**16**	74	3800	5760	11250
96,56	26071/270	**PHQ931F0060 K513VF0160 MB30**	2300	2200	3600	24	100,3	4	741	70	**24**	63	3800	5760	11250
96,56	26071/270	**PHQ931F0060 K513VF0160 MB30**	2300	2200	3600	24	100,3	4	741	70	**32**	51	3800	5760	11250
96,56	26071/270	**PHQ931F0060 K513VF0160 MB30**	2300	2200	3600	24	100,3	4	741	70	**45**	33	3800	5760	11250
96,56	26071/270	**PHQ931F0060 K513VF0160 MB40**	2300	2200	3000	73	112,0	4	748	70	**50**	26	3800	5760	11250
104,9	6293/60	**PHQ931F0060 K513VF0175 MB20**	2800	2500	4000	12	94,9	4	732	68	**8,0**	46	3610	3610	7220
104,9	6293/60	**PHQ931F0060 K513VF0175 MB20**	2800	2500	4000	12	94,9	4	732	68	**12**	40	3610	3610	7220
104,9	6293/60	**PHQ931F0060 K513VF0175 MB20**	2800	2500	4000	12	94,9	4	732	68	**16**	34	3610	3610	7220
104,9	6293/60	**PHQ931F0060 K513VF0175 MB20**	2800	2500	4000	12	94,9	4	732	68	**24**	23	3610	3610	7220
104,9	6293/60	**PHQ931F0060 K513VF0175 MB20**	2800	2500	4000	12	94,9	4	732	68	**30**	15	3610	3610	7220
104,9	6293/60	**PHQ931F0060 K513VF0175 MB30**	2800	2500	4000	23	100,3	4	746	68	**16**	66	3800	5760	11250
104,9	6293/60	**PHQ931F0060 K513VF0175 MB30**	2800	2500	4000	23	100,3	4	746	68	**24**	55	3800	5760	11250
104,9	6293/60	**PHQ931F0060 K513VF0175 MB30**	2800	2500	4000	23	100,3	4	746	68	**32**	44	3800	5760	11250
104,9	6293/60	**PHQ931F0060 K513VF0175 MB30**	2800	2500	4000	23	100,3	4	746	68	**45**	26	3800	5760	11250
104,9	6293/60	**PHQ931F0060 K513VF0175 MB40**	2800	2500	3000	72	112,0	4	751	68	**50**	19	3800	5760	11250

Planetenwinkelgetriebe **PHQK** Motoradapter mit Bremse
*Right-Angle Planetary Gear Units **PHQK** Motor Adapter with Brake*
Réd. planét. à couple conique **PHQK** lanterne pour moteur avec frein

STÖBER

Bitte beachten Sie die Hinweise auf Seite PHQK4! ***Please take notice of the indications on page PHQK4!*** **Veuillez s. v. p. prendre en considération les observations à la page PHQK4!**

i	iexakt	Typ	n_{1MAX} DBH [min⁻¹]	n_{1MAX} DBV [min⁻¹]	n_{1MAX} ZB [min⁻¹]	J_1 [10⁻⁴ kgm²]	G [kg]	Δφ2 [arcmin]	C_2 [Nm/arcmin]	L_{PA} [dB(A)]	M_{1HN} [Nm]	M_{1MMAX} [Nm]	M_{2N} [Nm]	M_{2B} [Nm]	M_{2NOT} [Nm]
PHQ9K5 (M_{2BMAX}=5760 Nm)															
116,1	27869/240	**PHQ931F0060 K513VF0195 MB20**	2800	2500	4000	12	94,9	4	739	68	**8,0**	46	3800	4000	7990
116,1	27869/240	**PHQ931F0060 K513VF0195 MB20**	2800	2500	4000	12	94,9	4	739	68	**12**	40	3800	4000	7990
116,1	27869/240	**PHQ931F0060 K513VF0195 MB20**	2800	2500	4000	12	94,9	4	739	68	**16**	34	3800	4000	7990
116,1	27869/240	**PHQ931F0060 K513VF0195 MB20**	2800	2500	4000	12	94,9	4	739	68	**24**	23	3800	4000	7990
116,1	27869/240	**PHQ931F0060 K513VF0195 MB20**	2800	2500	4000	12	94,9	4	739	68	**30**	15	3800	4000	7990
116,1	27869/240	**PHQ931F0060 K513VF0195 MB30**	2800	2500	4000	22	100,3	4	750	68	**16**	58	3800	5760	11250
116,1	27869/240	**PHQ931F0060 K513VF0195 MB30**	2800	2500	4000	22	100,3	4	750	68	**24**	46	3800	5760	11250
116,1	27869/240	**PHQ931F0060 K513VF0195 MB30**	2800	2500	4000	22	100,3	4	750	68	**32**	35	3800	5760	11250
116,1	27869/240	**PHQ931F0060 K513VF0195 MB30**	2800	2500	4000	22	100,3	4	750	68	**45**	17	3800	5760	11250
116,1	27869/240	**PHQ931F0060 K513VF0195 MB40**	2800	2500	3000	72	112,0	4	755	68	**50**	10	3800	5760	11250
132,0	2639/20	**PHQ931F0060 K513VF0220 MB20**	2800	2500	4000	11	94,9	4	746	68	**8,0**	46	3800	4540	9080
132,0	2639/20	**PHQ931F0060 K513VF0220 MB20**	2800	2500	4000	11	94,9	4	746	68	**12**	40	3800	4540	9080
132,0	2639/20	**PHQ931F0060 K513VF0220 MB20**	2800	2500	4000	11	94,9	4	746	68	**16**	34	3800	4540	9080
132,0	2639/20	**PHQ931F0060 K513VF0220 MB20**	2800	2500	4000	11	94,9	4	746	68	**24**	23	3800	4540	9080
132,0	2639/20	**PHQ931F0060 K513VF0220 MB20**	2800	2500	4000	11	94,9	4	746	68	**30**	15	3800	4540	9080
132,0	2639/20	**PHQ931F0060 K513VF0220 MB30**	2800	2500	4000	21	100,3	4	755	68	**16**	48	3800	5760	11250
132,0	2639/20	**PHQ931F0060 K513VF0220 MB30**	2800	2500	4000	21	100,3	4	755	68	**24**	37	3800	5760	11250
132,0	2639/20	**PHQ931F0060 K513VF0220 MB30**	2800	2500	4000	21	100,3	4	755	68	**32**	26	3800	5760	11250
132,0	2639/20	**PHQ931F0060 K513VF0220 MB30**	2800	2500	4000	21	100,3	4	755	68	**45**	7,4	3800	5760	11250
132,0	2639/20	**PHQ931F0060 K513VF0220 MB40**	2800	2500	3000	71	112,0	4	758	68	**50**	0,4	3800	5760	11250
146,1	11687/80	**PHQ931F0060 K513VF0240 MB20**	2800	2500	4000	11	94,9	4	750	68	**8,0**	46	3800	5030	10060
146,1	11687/80	**PHQ931F0060 K513VF0240 MB20**	2800	2500	4000	11	94,9	4	750	68	**12**	40	3800	5030	10060
146,1	11687/80	**PHQ931F0060 K513VF0240 MB20**	2800	2500	4000	11	94,9	4	750	68	**16**	34	3800	5030	10060
146,1	11687/80	**PHQ931F0060 K513VF0240 MB20**	2800	2500	4000	11	94,9	4	750	68	**24**	23	3800	5030	10060
146,1	11687/80	**PHQ931F0060 K513VF0240 MB20**	2800	2500	4000	11	94,9	4	750	68	**30**	15	3800	5030	10060
146,1	11687/80	**PHQ931F0060 K513VF0240 MB30**	2800	2500	4000	21	100,3	4	758	68	**16**	41	3800	5760	11250
146,1	11687/80	**PHQ931F0060 K513VF0240 MB30**	2800	2500	4000	21	100,3	4	758	68	**24**	30	3800	5760	11250
146,1	11687/80	**PHQ931F0060 K513VF0240 MB30**	2800	2500	4000	21	100,3	4	758	68	**32**	19	3800	5760	11250
146,1	11687/80	**PHQ931F0060 K513VF0240 MB30**	2800	2500	4000	21	100,3	4	758	68	**45**	0,6	3800	5760	11250
175,1	14007/80	**PHQ931F0060 K513VF0290 MB20**	3400	3000	4000	9,6	94,9	4	757	66	**8,0**	42	3800	5760	11250
175,1	14007/80	**PHQ931F0060 K513VF0290 MB20**	3400	3000	4000	9,6	94,9	4	757	66	**12**	36	3800	5760	11250
175,1	14007/80	**PHQ931F0060 K513VF0290 MB20**	3400	3000	4000	9,6	94,9	4	757	66	**16**	31	3800	5760	11250
175,1	14007/80	**PHQ931F0060 K513VF0290 MB20**	3400	3000	4000	9,6	94,9	4	757	66	**24**	19	3800	5760	11250
175,1	14007/80	**PHQ931F0060 K513VF0290 MB20**	3400	3000	4000	9,6	94,9	4	757	66	**30**	11	3800	5760	11250
175,1	14007/80	**PHQ931F0060 K513VF0290 MB30**	3400	3000	4000	20	100,3	4	762	66	**16**	31	3800	5760	11250
175,1	14007/80	**PHQ931F0060 K513VF0290 MB30**	3400	3000	4000	20	100,3	4	762	66	**24**	19	3800	5760	11250
175,1	14007/80	**PHQ931F0060 K513VF0290 MB30**	3400	3000	4000	20	100,3	4	762	66	**32**	8,3	3800	5760	11250
193,8	62031/320	**PHQ931F0060 K513VF0320 MB20**	3400	3000	4000	9,5	94,9	4	759	66	**8,0**	37	3800	5760	11250
193,8	62031/320	**PHQ931F0060 K513VF0320 MB20**	3400	3000	4000	9,5	94,9	4	759	66	**12**	31	3800	5760	11250
193,8	62031/320	**PHQ931F0060 K513VF0320 MB20**	3400	3000	4000	9,5	94,9	4	759	66	**16**	26	3800	5760	11250
193,8	62031/320	**PHQ931F0060 K513VF0320 MB20**	3400	3000	4000	9,5	94,9	4	759	66	**24**	14	3800	5760	11250
193,8	62031/320	**PHQ931F0060 K513VF0320 MB20**	3400	3000	4000	9,5	94,9	4	759	66	**30**	5,9	3800	5760	11250
193,8	62031/320	**PHQ931F0060 K513VF0320 MB30**	3400	3000	4000	20	100,3	4	763	66	**16**	26	3800	5760	11250
193,8	62031/320	**PHQ931F0060 K513VF0320 MB30**	3400	3000	4000	20	100,3	4	763	66	**24**	14	3800	5760	11250
193,8	62031/320	**PHQ931F0060 K513VF0320 MB30**	3400	3000	4000	20	100,3	4	763	66	**32**	3,1	3800	5760	11250
208,8	1044/5	**PHQ931F0060 K513VF0350 MB20**	3400	3000	4000	9,1	94,9	4	761	66	**8,0**	33	3800	5760	11250
208,8	1044/5	**PHQ931F0060 K513VF0350 MB20**	3400	3000	4000	9,1	94,9	4	761	66	**12**	28	3800	5760	11250
208,8	1044/5	**PHQ931F0060 K513VF0350 MB20**	3400	3000	4000	9,1	94,9	4	761	66	**16**	22	3800	5760	11250
208,8	1044/5	**PHQ931F0060 K513VF0350 MB20**	3400	3000	4000	9,1	94,9	4	761	66	**24**	11	3800	5760	11250
208,8	1044/5	**PHQ931F0060 K513VF0350 MB20**	3400	3000	4000	9,1	94,9	4	761	66	**30**	2,5	3800	5760	11250
208,8	1044/5	**PHQ931F0060 K513VF0350 MB30**	3400	3000	4000	18	100,3	4	765	66	**16**	22	3800	5760	11250
208,8	1044/5	**PHQ931F0060 K513VF0350 MB30**	3400	3000	4000	18	100,3	4	765	66	**24**	11	3800	5760	11250
231,2	8091/35	**PHQ931F0060 K513VF0390 MB20**	3400	3000	4000	9,0	94,9	4	763	66	**8,0**	29	3800	5760	11250
231,2	8091/35	**PHQ931F0060 K513VF0390 MB20**	3400	3000	4000	9,0	94,9	4	763	66	**12**	23	3800	5760	11250
231,2	8091/35	**PHQ931F0060 K513VF0390 MB20**	3400	3000	4000	9,0	94,9	4	763	66	**16**	18	3800	5760	11250
231,2	8091/35	**PHQ931F0060 K513VF0390 MB20**	3400	3000	4000	9,0	94,9	4	763	66	**24**	6,6	3800	5760	11250
231,2	8091/35	**PHQ931F0060 K513VF0390 MB30**	3400	3000	4000	18	100,3	4	766	66	**16**	18	3800	5760	11250
231,2	8091/35	**PHQ931F0060 K513VF0390 MB30**	3400	3000	4000	18	100,3	4	766	66	**24**	6,6	3800	5760	11250
261,0	261/1	**PHQ931F0060 K513VF0440 MB20**	3400	3000	4000	8,6	94,9	4	765	66	**8,0**	24	3800	5760	11250
261,0	261/1	**PHQ931F0060 K513VF0440 MB20**	3400	3000	4000	8,6	94,9	4	765	66	**12**	19	3800	5760	11250
261,0	261/1	**PHQ931F0060 K513VF0440 MB20**	3400	3000	4000	8,6	94,9	4	765	66	**16**	13	3800	5760	11250
261,0	261/1	**PHQ931F0060 K513VF0440 MB20**	3400	3000	4000	8,6	94,9	4	765	66	**24**	2,0	3800	5760	11250

Planetenwinkelgetriebe **PHQK** Motoradapter mit Bremse
Right-Angle Planetary Gear Units ***PHQK*** *Motor Adapter with Brake*
Réd. planét. à couple conique **PHQK** lanterne pour moteur avec frein

STÖBER

Bitte beachten Sie die Hinweise auf Seite PHQK4!

Please take notice of the indications on page PHQK4!

Veuillez s. v. p. prendre en considération les observations à la page PHQK4!

i	iexakt	Typ	n_{1MAX} DBH [min⁻¹]	n_{1MAX} DBV [min⁻¹]	n_{1MAX} ZB [min⁻¹]	J_1 [10⁻⁴ kgm²]	G [kg]	Δφ2 [arcmin]	C_2 [Nm/arcmin]	L_{PA} [dB(A)]	M_{1HN} [Nm]	M_{1MMAX} [Nm]	M_{2N} [Nm]	M_{2B} [Nm]	M_{2NOT} [Nm]
PHQ9K5 (M_{2BMAX}=5760 Nm)															
261,0	261/1	**PHQ931F0060 K513VF0440 MB30**	3400	3000	4000	18	100,3	4	767	66	**16**	13	3800	5760	11250
261,0	261/1	**PHQ931F0060 K513VF0440 MB30**	3400	3000	4000	18	100,3	4	767	66	**24**	2,0	3800	5760	11250
289,0	8091/28	**PHQ931F0060 K513VF0480 MB20**	3400	3000	4000	8,6	94,9	4	766	66	**8,0**	21	3800	5760	11250
289,0	8091/28	**PHQ931F0060 K513VF0480 MB20**	3400	3000	4000	8,6	94,9	4	766	66	**12**	15	3800	5760	11250
289,0	8091/28	**PHQ931F0060 K513VF0480 MB20**	3400	3000	4000	8,6	94,9	4	766	66	**16**	9,8	3800	5760	11250
289,0	8091/28	**PHQ931F0060 K513VF0480 MB30**	3400	3000	4000	18	100,3	4	768	66	**16**	9,8	3800	5760	11250
349,8	22736/65	**PHQ931F0060 K513VF0580 MB20**	3400	3000	4000	8,2	94,9	4	767	66	**8,0**	15	3800	5760	11250
349,8	22736/65	**PHQ931F0060 K513VF0580 MB20**	3400	3000	4000	8,2	94,9	4	767	66	**12**	9,8	3800	5760	11250
349,8	22736/65	**PHQ931F0060 K513VF0580 MB20**	3400	3000	4000	8,2	94,9	4	767	66	**16**	4,2	3800	5760	11250
349,8	22736/65	**PHQ931F0060 K513VF0580 MB30**	3400	3000	4000	18	100,3	4	769	66	**16**	4,2	3800	5760	11250
387,3	25172/65	**PHQ931F0060 K513VF0650 MB20**	3400	3000	4000	8,2	94,9	4	768	66	**8,0**	13	3800	5760	11250
387,3	25172/65	**PHQ931F0060 K513VF0650 MB20**	3400	3000	4000	8,2	94,9	4	768	66	**12**	7,2	3800	5760	11250
387,3	25172/65	**PHQ931F0060 K513VF0650 MB20**	3400	3000	4000	8,2	94,9	4	768	66	**16**	1,6	3800	5760	11250
387,3	25172/65	**PHQ931F0060 K513VF0650 MB30**	3400	3000	4000	17	100,3	4	769	66	**16**	1,6	3800	5760	11250
420,5	841/2	**PHQ931F0060 K513VF0700 MB20**	3400	3000	4000	8,0	94,9	4	769	66	**8,0**	8,9	3800	5670	10260
420,5	841/2	**PHQ931F0060 K513VF0700 MB20**	3400	3000	4000	8,0	94,9	4	769	66	**12**	3,3	3800	5670	10260
465,6	26071/56	**PHQ931F0060 K513VF0780 MB20**	3400	3000	4000	8,0	94,9	4	769	66	**8,0**	8,8	3800	5760	11250
465,6	26071/56	**PHQ931F0060 K513VF0780 MB20**	3400	3000	4000	8,0	94,9	4	769	66	**12**	3,2	3800	5760	11250
523,7	26187/50	**PHQ931F0060 K513VF0870 MB20**	3400	3000	4000	7,9	94,9	4	769	66	**8,0**	2,4	3800	4760	8620
579,9	115971/200	**PHQ931F0060 K513VF0970 MB20**	3400	3000	4000	7,9	94,9	4	770	66	**8,0**	2,4	3800	5280	9540
PHQ10K7 (M_{2BMAX}=10000 Nm)															
45,38	59535/1312	**PHQ1031F0060 K713VF0076 MB30**	1700	1600	2700	79	160,1	4	1138	78	**16**	130	4160	4160	8330
45,38	59535/1312	**PHQ1031F0060 K713VF0076 MB30**	1700	1600	2700	79	160,1	4	1138	78	**24**	120	4160	4160	8330
45,38	59535/1312	**PHQ1031F0060 K713VF0076 MB30**	1700	1600	2700	79	160,1	4	1138	78	**32**	110	4160	4160	8330
45,38	59535/1312	**PHQ1031F0060 K713VF0076 MB30**	1700	1600	2700	79	160,1	4	1138	78	**45**	89	4160	4160	8330
45,38	59535/1312	**PHQ1031F0060 K713VF0076 MB30**	1700	1600	2700	79	160,1	4	1138	78	**90**	26	4160	4160	8330
45,38	59535/1312	**PHQ1031F0060 K713VF0076 MB40**	1700	1600	2700	133	171,8	4	1210	78	**50**	240	6500	8910	16870
45,38	59535/1312	**PHQ1031F0060 K713VF0076 MB40**	1700	1600	2700	133	171,8	4	1210	78	**72**	210	6500	8910	16870
45,38	59535/1312	**PHQ1031F0060 K713VF0076 MB40**	1700	1600	2700	133	171,8	4	1210	78	**100**	170	6500	8910	16870
45,38	59535/1312	**PHQ1031F0060 K713VF0076 MB40**	1700	1600	2700	133	171,8	4	1210	78	**160**	83	6500	8910	16870
50,24	263655/5248	**PHQ1031F0060 K713VF0084 MB30**	1700	1600	2700	74	160,1	4	1198	78	**16**	130	4610	4610	9220
50,24	263655/5248	**PHQ1031F0060 K713VF0084 MB30**	1700	1600	2700	74	160,1	4	1198	78	**24**	120	4610	4610	9220
50,24	263655/5248	**PHQ1031F0060 K713VF0084 MB30**	1700	1600	2700	74	160,1	4	1198	78	**32**	110	4610	4610	9220
50,24	263655/5248	**PHQ1031F0060 K713VF0084 MB30**	1700	1600	2700	74	160,1	4	1198	78	**45**	89	4610	4610	9220
50,24	263655/5248	**PHQ1031F0060 K713VF0084 MB30**	1700	1600	2700	74	160,1	4	1198	78	**90**	26	4610	4610	9220
50,24	263655/5248	**PHQ1031F0060 K713VF0084 MB40**	1700	1600	2700	129	171,8	4	1263	78	**50**	240	6500	9870	18670
50,24	263655/5248	**PHQ1031F0060 K713VF0084 MB40**	1700	1600	2700	129	171,8	4	1263	78	**72**	210	6500	9870	18670
50,24	263655/5248	**PHQ1031F0060 K713VF0084 MB40**	1700	1600	2700	129	171,8	4	1263	78	**100**	170	6500	9870	18670
50,24	263655/5248	**PHQ1031F0060 K713VF0084 MB40**	1700	1600	2700	129	171,8	4	1263	78	**160**	83	6500	9870	18670
55,13	441/8	**PHQ1031F0060 K713VF0092 MB30**	1700	1600	2700	63	160,1	4	1247	78	**16**	130	5060	5060	10120
55,13	441/8	**PHQ1031F0060 K713VF0092 MB30**	1700	1600	2700	63	160,1	4	1247	78	**24**	120	5060	5060	10120
55,13	441/8	**PHQ1031F0060 K713VF0092 MB30**	1700	1600	2700	63	160,1	4	1247	78	**32**	110	5060	5060	10120
55,13	441/8	**PHQ1031F0060 K713VF0092 MB30**	1700	1600	2700	63	160,1	4	1247	78	**45**	89	5060	5060	10120
55,13	441/8	**PHQ1031F0060 K713VF0092 MB30**	1700	1600	2700	63	160,1	4	1247	78	**90**	26	5060	5060	10120
55,13	441/8	**PHQ1031F0060 K713VF0092 MB40**	1700	1600	2700	118	171,8	4	1305	78	**50**	230	6500	10000	20000
55,13	441/8	**PHQ1031F0060 K713VF0092 MB40**	1700	1600	2700	118	171,8	4	1305	78	**72**	200	6500	10000	20000
55,13	441/8	**PHQ1031F0060 K713VF0092 MB40**	1700	1600	2700	118	171,8	4	1305	78	**100**	160	6500	10000	20000
55,13	441/8	**PHQ1031F0060 K713VF0092 MB40**	1700	1600	2700	118	171,8	4	1305	78	**160**	76	6500	10000	20000
61,03	1953/32	**PHQ1031F0060 K713VF0100 MB30**	1700	1600	2700	60	160,1	4	1295	78	**16**	130	5600	5600	11200
61,03	1953/32	**PHQ1031F0060 K713VF0100 MB30**	1700	1600	2700	60	160,1	4	1295	78	**24**	120	5600	5600	11200
61,03	1953/32	**PHQ1031F0060 K713VF0100 MB30**	1700	1600	2700	60	160,1	4	1295	78	**32**	110	5600	5600	11200
61,03	1953/32	**PHQ1031F0060 K713VF0100 MB30**	1700	1600	2700	60	160,1	4	1295	78	**45**	89	5600	5600	11200
61,03	1953/32	**PHQ1031F0060 K713VF0100 MB30**	1700	1600	2700	60	160,1	4	1295	78	**90**	26	5600	5600	11200
61,03	1953/32	**PHQ1031F0060 K713VF0100 MB40**	1700	1600	2700	115	171,8	4	1345	78	**50**	200	6500	10000	20000
61,03	1953/32	**PHQ1031F0060 K713VF0100 MB40**	1700	1600	2700	115	171,8	4	1345	78	**72**	170	6500	10000	20000
61,03	1953/32	**PHQ1031F0060 K713VF0100 MB40**	1700	1600	2700	115	171,8	4	1345	78	**100**	130	6500	10000	20000
61,03	1953/32	**PHQ1031F0060 K713VF0100 MB40**	1700	1600	2700	115	171,8	4	1345	78	**160**	47	6500	10000	20000
70,69	70119/992	**PHQ1031F0060 K713VF0120 MB30**	2000	1900	3000	49	160,1	4	1353	76	**16**	130	6490	6490	12970
70,69	70119/992	**PHQ1031F0060 K713VF0120 MB30**	2000	1900	3000	49	160,1	4	1353	76	**24**	120	6490	6490	12970

Planetenwinkelgetriebe **PHQK** Motoradapter mit Bremse
*Right-Angle Planetary Gear Units **PHQK** Motor Adapter with Brake*
Réd. planét. à couple conique **PHQK** lanterne pour moteur avec frein

STÖBER

Bitte beachten Sie die Hinweise auf Seite PHQK4!

Please take notice of the indications on page PHQK4!

Veuillez s. v. p. prendre en considération les observations à la page PHQK4!

i	iexakt	Typ	n_{1MAX} DBH [min⁻¹]	n_{1MAX} DBV [min⁻¹]	n_{1MAX} ZB [min⁻¹]	J_1 [10^{-4} kgm²]	G [kg]	$\Delta\varphi_2$ [arcmin]	C_2 [Nm/arcmin]	L_{PA} [dB(A)]	M_{1HN} [Nm]	M_{1MMAX} [Nm]	M_{2N} [Nm]	M_{2B} [Nm]	M_{2NOT} [Nm]
PHQ10K7 (M_{2BMAX}=10000 Nm)															
70,69	70119/992	**PHQ1031F0060 K713VF0120 MB30**	2000	1900	3000	49	160,1	4	1353	76	**32**	110	6490	6490	12970
70,69	70119/992	**PHQ1031F0060 K713VF0120 MB30**	2000	1900	3000	49	160,1	4	1353	76	**45**	89	6490	6490	12970
70,69	70119/992	**PHQ1031F0060 K713VF0120 MB30**	2000	1900	3000	49	160,1	4	1353	76	**90**	26	6490	6490	12970
70,69	70119/992	**PHQ1031F0060 K713VF0120 MB40**	2000	1900	3000	104	171,8	4	1394	76	**50**	160	6500	10000	20000
70,69	70119/992	**PHQ1031F0060 K713VF0120 MB40**	2000	1900	3000	104	171,8	4	1394	76	**72**	130	6500	10000	20000
70,69	70119/992	**PHQ1031F0060 K713VF0120 MB40**	2000	1900	3000	104	171,8	4	1394	76	**100**	94	6500	10000	20000
70,69	70119/992	**PHQ1031F0060 K713VF0120 MB40**	2000	1900	3000	104	171,8	4	1394	76	**160**	9,7	6500	10000	20000
78,26	10017/128	**PHQ1031F0060 K713VF0130 MB30**	2000	1900	3000	48	160,1	4	1387	76	**16**	130	6500	7180	14360
78,26	10017/128	**PHQ1031F0060 K713VF0130 MB30**	2000	1900	3000	48	160,1	4	1387	76	**24**	120	6500	7180	14360
78,26	10017/128	**PHQ1031F0060 K713VF0130 MB30**	2000	1900	3000	48	160,1	4	1387	76	**32**	110	6500	7180	14360
78,26	10017/128	**PHQ1031F0060 K713VF0130 MB30**	2000	1900	3000	48	160,1	4	1387	76	**45**	89	6500	7180	14360
78,26	10017/128	**PHQ1031F0060 K713VF0130 MB30**	2000	1900	3000	48	160,1	4	1387	76	**90**	26	6500	7180	14360
78,26	10017/128	**PHQ1031F0060 K713VF0130 MB40**	2000	1900	3000	102	171,8	4	1422	76	**50**	140	6500	10000	20000
78,26	10017/128	**PHQ1031F0060 K713VF0130 MB40**	2000	1900	3000	102	171,8	4	1422	76	**72**	110	6500	10000	20000
78,26	10017/128	**PHQ1031F0060 K713VF0130 MB40**	2000	1900	3000	102	171,8	4	1422	76	**100**	71	6500	10000	20000
88,81	1421/16	**PHQ1031F0060 K713VF0150 MB30**	2000	1900	3000	41	160,1	4	1423	76	**16**	130	6500	8150	16300
88,81	1421/16	**PHQ1031F0060 K713VF0150 MB30**	2000	1900	3000	41	160,1	4	1423	76	**24**	120	6500	8150	16300
88,81	1421/16	**PHQ1031F0060 K713VF0150 MB30**	2000	1900	3000	41	160,1	4	1423	76	**32**	110	6500	8150	16300
88,81	1421/16	**PHQ1031F0060 K713VF0150 MB30**	2000	1900	3000	41	160,1	4	1423	76	**45**	89	6500	8150	16300
88,81	1421/16	**PHQ1031F0060 K713VF0150 MB30**	2000	1900	3000	41	160,1	4	1423	76	**90**	26	6500	8150	16300
88,81	1421/16	**PHQ1031F0060 K713VF0150 MB40**	2000	1900	3000	95	171,8	4	1451	76	**50**	120	6500	10000	20000
88,81	1421/16	**PHQ1031F0060 K713VF0150 MB40**	2000	1900	3000	95	171,8	4	1451	76	**72**	85	6500	10000	20000
88,81	1421/16	**PHQ1031F0060 K713VF0150 MB40**	2000	1900	3000	95	171,8	4	1451	76	**100**	46	6500	10000	20000
98,33	6293/64	**PHQ1031F0060 K713VF0165 MB30**	2000	1900	3000	40	160,1	4	1446	76	**16**	130	6500	9020	18050
98,33	6293/64	**PHQ1031F0060 K713VF0165 MB30**	2000	1900	3000	40	160,1	4	1446	76	**24**	120	6500	9020	18050
98,33	6293/64	**PHQ1031F0060 K713VF0165 MB30**	2000	1900	3000	40	160,1	4	1446	76	**32**	110	6500	9020	18050
98,33	6293/64	**PHQ1031F0060 K713VF0165 MB30**	2000	1900	3000	40	160,1	4	1446	76	**45**	89	6500	9020	18050
98,33	6293/64	**PHQ1031F0060 K713VF0165 MB30**	2000	1900	3000	40	160,1	4	1446	76	**90**	26	6500	9020	18050
98,33	6293/64	**PHQ1031F0060 K713VF0165 MB40**	2000	1900	3000	94	171,8	4	1470	76	**50**	98	6500	10000	20000
98,33	6293/64	**PHQ1031F0060 K713VF0165 MB40**	2000	1900	3000	94	171,8	4	1470	76	**72**	67	6500	10000	20000
98,33	6293/64	**PHQ1031F0060 K713VF0165 MB40**	2000	1900	3000	94	171,8	4	1470	76	**100**	28	6500	10000	20000
109,7	80703/736	**PHQ1031F0060 K713VF0185 MB30**	2400	2200	3400	35	160,1	4	1467	74	**16**	130	6500	10000	20000
109,7	80703/736	**PHQ1031F0060 K713VF0185 MB30**	2400	2200	3400	35	160,1	4	1467	74	**24**	120	6500	10000	20000
109,7	80703/736	**PHQ1031F0060 K713VF0185 MB30**	2400	2200	3400	35	160,1	4	1467	74	**32**	110	6500	10000	20000
109,7	80703/736	**PHQ1031F0060 K713VF0185 MB30**	2400	2200	3400	35	160,1	4	1467	74	**45**	88	6500	10000	20000
109,7	80703/736	**PHQ1031F0060 K713VF0185 MB30**	2400	2200	3400	35	160,1	4	1467	74	**90**	25	6500	10000	20000
109,7	80703/736	**PHQ1031F0060 K713VF0185 MB40**	2400	2200	3000	90	171,8	4	1487	74	**50**	81	6500	10000	20000
109,7	80703/736	**PHQ1031F0060 K713VF0185 MB40**	2400	2200	3000	90	171,8	4	1487	74	**72**	50	6500	10000	20000
109,7	80703/736	**PHQ1031F0060 K713VF0185 MB40**	2400	2200	3000	90	171,8	4	1487	74	**100**	11	6500	10000	20000
121,4	357399/2944	**PHQ1031F0060 K713VF0200 MB30**	2400	2200	3400	34	160,1	4	1484	74	**16**	110	6500	10000	20000
121,4	357399/2944	**PHQ1031F0060 K713VF0200 MB30**	2400	2200	3400	34	160,1	4	1484	74	**24**	100	6500	10000	20000
121,4	357399/2944	**PHQ1031F0060 K713VF0200 MB30**	2400	2200	3400	34	160,1	4	1484	74	**32**	91	6500	10000	20000
121,4	357399/2944	**PHQ1031F0060 K713VF0200 MB30**	2400	2200	3400	34	160,1	4	1484	74	**45**	73	6500	10000	20000
121,4	357399/2944	**PHQ1031F0060 K713VF0200 MB30**	2400	2200	3400	34	160,1	4	1484	74	**90**	10	6500	10000	20000
121,4	357399/2944	**PHQ1031F0060 K713VF0200 MB40**	2400	2200	3000	89	171,8	4	1500	74	**50**	66	6500	10000	20000
121,4	357399/2944	**PHQ1031F0060 K713VF0200 MB40**	2400	2200	3000	89	171,8	4	1500	74	**72**	35	6500	10000	20000
136,4	43659/320	**PHQ1031F0060 K713VF0230 MB30**	2400	2200	3400	30	160,1	4	1499	74	**16**	99	6500	10000	20000
136,4	43659/320	**PHQ1031F0060 K713VF0230 MB30**	2400	2200	3400	30	160,1	4	1499	74	**24**	87	6500	10000	20000
136,4	43659/320	**PHQ1031F0060 K713VF0230 MB30**	2400	2200	3400	30	160,1	4	1499	74	**32**	76	6500	10000	20000
136,4	43659/320	**PHQ1031F0060 K713VF0230 MB30**	2400	2200	3400	30	160,1	4	1499	74	**45**	58	6500	10000	20000
136,4	43659/320	**PHQ1031F0060 K713VF0230 MB40**	2400	2200	3000	85	171,8	4	1512	74	**50**	51	6500	10000	20000
136,4	43659/320	**PHQ1031F0060 K713VF0230 MB40**	2400	2200	3000	85	171,8	4	1512	74	**72**	20	6500	10000	20000
151,1	193347/1280	**PHQ1031F0060 K713VF0250 MB30**	2400	2200	3400	30	160,1	4	1510	74	**16**	87	6500	10000	20000
151,1	193347/1280	**PHQ1031F0060 K713VF0250 MB30**	2400	2200	3400	30	160,1	4	1510	74	**24**	76	6500	10000	20000
151,1	193347/1280	**PHQ1031F0060 K713VF0250 MB30**	2400	2200	3400	30	160,1	4	1510	74	**32**	65	6500	10000	20000
151,1	193347/1280	**PHQ1031F0060 K713VF0250 MB30**	2400	2200	3400	30	160,1	4	1510	74	**45**	46	6500	10000	20000
151,1	193347/1280	**PHQ1031F0060 K713VF0250 MB40**	2400	2200	3000	85	171,8	4	1521	74	**50**	39	6500	10000	20000
151,1	193347/1280	**PHQ1031F0060 K713VF0250 MB40**	2400	2200	3000	85	171,8	4	1521	74	**72**	8,6	6500	10000	20000
175,7	22491/128	**PHQ1031F0060 K713VF0290 MB30**	2900	2600	3800	26	160,1	4	1523	72	**16**	72	6500	10000	20000
175,7	22491/128	**PHQ1031F0060 K713VF0290 MB30**	2900	2600	3800	26	160,1	4	1523	72	**24**	60	6500	10000	20000
175,7	22491/128	**PHQ1031F0060 K713VF0290 MB30**	2900	2600	3800	26	160,1	4	1523	72	**32**	49	6500	10000	20000
175,7	22491/128	**PHQ1031F0060 K713VF0290 MB30**	2900	2600	3800	26	160,1	4	1523	72	**45**	31	6500	10000	20000

Planetenwinkelgetriebe **PHQK** Motoradapter mit Bremse
Right-Angle Planetary Gear Units ***PHQK*** *Motor Adapter with Brake*
Réd. planét. à couple conique **PHQK** lanterne pour moteur avec frein

STÖBER

Bitte beachten Sie die Hinweise auf Seite PHQK4!

Please take notice of the indications on page PHQK4!

Veuillez s. v. p. prendre en considération les observations à la page PHQK4!

i	iexakt	Typ	n_{1MAX} DBH [min⁻¹]	n_{1MAX} DBV [min⁻¹]	n_{1MAX} ZB [min⁻¹]	J_1 [10⁻⁴ kgm²]	G [kg]	$\Delta\varphi_2$ [arcmin]	C_2 [Nm/arcmin]	L_{PA} [dB(A)]	M_{1HN} [Nm]	M_{1MMAX} [Nm]	M_{2N} [Nm]	M_{2B} [Nm]	M_{2NOT} [Nm]
PHQ10K7 (M_{2BMAX}=10000 Nm)															
175,7	22491/128	**PHQ1031F0060 K713VF0290 MB40**	2900	2600	3000	81	171,8	4	1531	72	**50**	24	6500	10000	20000
194,5	99603/512	**PHQ1031F0060 K713VF0320 MB30**	2900	2600	3800	26	160,1	4	1530	72	**16**	63	6500	10000	20000
194,5	99603/512	**PHQ1031F0060 K713VF0320 MB30**	2900	2600	3800	26	160,1	4	1530	72	**24**	51	6500	10000	20000
194,5	99603/512	**PHQ1031F0060 K713VF0320 MB30**	2900	2600	3800	26	160,1	4	1530	72	**32**	40	6500	10000	20000
194,5	99603/512	**PHQ1031F0060 K713VF0320 MB30**	2900	2600	3800	26	160,1	4	1530	72	**45**	22	6500	10000	20000
194,5	99603/512	**PHQ1031F0060 K713VF0320 MB40**	2900	2600	3000	81	171,8	4	1536	72	**50**	15	6500	10000	20000
212,6	1701/8	**PHQ1031F0060 K713VF0350 MB30**	2900	2600	3800	24	160,1	4	1535	72	**16**	55	6500	10000	20000
212,6	1701/8	**PHQ1031F0060 K713VF0350 MB30**	2900	2600	3800	24	160,1	4	1535	72	**24**	44	6500	10000	20000
212,6	1701/8	**PHQ1031F0060 K713VF0350 MB30**	2900	2600	3800	24	160,1	4	1535	72	**32**	33	6500	10000	20000
212,6	1701/8	**PHQ1031F0060 K713VF0350 MB30**	2900	2600	3800	24	160,1	4	1535	72	**45**	15	6500	10000	20000
212,6	1701/8	**PHQ1031F0060 K713VF0350 MB40**	2900	2600	3000	74	171,8	4	1540	72	**50**	7,7	6500	10000	20000
235,4	7533/32	**PHQ1031F0060 K713VF0390 MB30**	2900	2600	3800	24	160,1	4	1539	72	**16**	48	6500	10000	20000
235,4	7533/32	**PHQ1031F0060 K713VF0390 MB30**	2900	2600	3800	24	160,1	4	1539	72	**24**	37	6500	10000	20000
235,4	7533/32	**PHQ1031F0060 K713VF0390 MB30**	2900	2600	3800	24	160,1	4	1539	72	**32**	25	6500	10000	20000
235,4	7533/32	**PHQ1031F0060 K713VF0390 MB30**	2900	2600	3800	24	160,1	4	1539	72	**45**	7,2	6500	10000	20000
235,4	7533/32	**PHQ1031F0060 K713VF0390 MB40**	2900	2600	3000	73	171,8	4	1544	72	**50**	0,2	6500	10000	20000
270,3	112455/416	**PHQ1031F0060 K713VF0450 MB30**	2900	2600	3800	22	160,1	4	1544	72	**16**	39	6500	10000	20000
270,3	112455/416	**PHQ1031F0060 K713VF0450 MB30**	2900	2600	3800	22	160,1	4	1544	72	**24**	28	6500	10000	20000
270,3	112455/416	**PHQ1031F0060 K713VF0450 MB30**	2900	2600	3800	22	160,1	4	1544	72	**32**	16	6500	10000	20000
299,3	498015/1664	**PHQ1031F0060 K713VF0500 MB30**	2900	2600	3800	22	160,1	4	1547	72	**16**	33	6500	10000	20000
299,3	498015/1664	**PHQ1031F0060 K713VF0500 MB30**	2900	2600	3800	22	160,1	4	1547	72	**24**	22	6500	10000	20000
299,3	498015/1664	**PHQ1031F0060 K713VF0500 MB30**	2900	2600	3800	22	160,1	4	1547	72	**32**	10	6500	10000	20000
351,4	22491/64	**PHQ1031F0060 K713VF0590 MB30**	2900	2600	3800	21	160,1	4	1551	72	**16**	25	6500	10000	20000
351,4	22491/64	**PHQ1031F0060 K713VF0590 MB30**	2900	2600	3800	21	160,1	4	1551	72	**24**	13	6500	10000	20000
351,4	22491/64	**PHQ1031F0060 K713VF0590 MB30**	2900	2600	3800	21	160,1	4	1551	72	**32**	2,2	6500	10000	20000
389,1	99603/256	**PHQ1031F0060 K713VF0650 MB30**	2900	2600	3800	21	160,1	4	1553	72	**16**	20	6500	10000	20000
389,1	99603/256	**PHQ1031F0060 K713VF0650 MB30**	2900	2600	3800	21	160,1	4	1553	72	**24**	8,9	6500	10000	20000
427,2	13671/32	**PHQ1031F0060 K713VF0710 MB30**	2900	2600	3800	19	160,1	4	1554	72	**16**	16	6500	10000	20000
427,2	13671/32	**PHQ1031F0060 K713VF0710 MB30**	2900	2600	3800	19	160,1	4	1554	72	**24**	5,1	6500	10000	20000
473,0	60543/128	**PHQ1031F0060 K713VF0790 MB30**	2900	2600	3800	19	160,1	4	1555	72	**16**	13	6500	10000	20000
473,0	60543/128	**PHQ1031F0060 K713VF0790 MB30**	2900	2600	3800	19	160,1	4	1555	72	**24**	1,3	6500	10000	20000
534,0	68355/128	**PHQ1031F0060 K713VF0890 MB30**	2900	2600	3800	18	160,1	4	1556	72	**16**	8,5	6500	10000	20000
591,2	302715/512	**PHQ1031F0060 K713VF0990 MB30**	2900	2600	3800	18	160,1	4	1557	72	**16**	5,5	6500	10000	20000
PHQ11K8 (M_{2BMAX}=22000 Nm)															
44,67	3127/70	**PHQ1131F0060 K813VF0074 MB30**	1600	1500	2600	164	300,5	4	1595	81	**16**	130	4100	4100	8200
44,67	3127/70	**PHQ1131F0060 K813VF0074 MB30**	1600	1500	2600	164	300,5	4	1595	81	**24**	120	4100	4100	8200
44,67	3127/70	**PHQ1131F0060 K813VF0074 MB30**	1600	1500	2600	164	300,5	4	1595	81	**32**	110	4100	4100	8200
44,67	3127/70	**PHQ1131F0060 K813VF0074 MB30**	1600	1500	2600	164	300,5	4	1595	81	**45**	89	4100	4100	8200
44,67	3127/70	**PHQ1131F0060 K813VF0074 MB30**	1600	1500	2600	164	300,5	4	1595	81	**90**	26	4100	4100	8200
44,67	3127/70	**PHQ1131F0060 K813VF0074 MB40**	1600	1500	2600	219	312,2	4	1747	81	**50**	240	8300	8770	16600
44,67	3127/70	**PHQ1131F0060 K813VF0074 MB40**	1600	1500	2600	219	312,2	4	1747	81	**72**	210	8300	8770	16600
44,67	3127/70	**PHQ1131F0060 K813VF0074 MB40**	1600	1500	2600	219	312,2	4	1747	81	**100**	170	8300	8770	16600
44,67	3127/70	**PHQ1131F0060 K813VF0074 MB40**	1600	1500	2600	219	312,2	4	1747	81	**160**	83	8300	8770	16600
49,46	96937/1960	**PHQ1131F0060 K813VF0082 MB30**	1600	1500	2600	150	300,5	4	1719	81	**16**	130	4540	4540	9080
49,46	96937/1960	**PHQ1131F0060 K813VF0082 MB30**	1600	1500	2600	150	300,5	4	1719	81	**24**	120	4540	4540	9080
49,46	96937/1960	**PHQ1131F0060 K813VF0082 MB30**	1600	1500	2600	150	300,5	4	1719	81	**32**	110	4540	4540	9080
49,46	96937/1960	**PHQ1131F0060 K813VF0082 MB30**	1600	1500	2600	150	300,5	4	1719	81	**45**	89	4540	4540	9080
49,46	96937/1960	**PHQ1131F0060 K813VF0082 MB30**	1600	1500	2600	150	300,5	4	1719	81	**90**	26	4540	4540	9080
49,46	96937/1960	**PHQ1131F0060 K813VF0082 MB40**	1600	1500	2600	205	312,2	4	1861	81	**50**	240	9190	9710	18380
49,46	96937/1960	**PHQ1131F0060 K813VF0082 MB40**	1600	1500	2600	205	312,2	4	1861	81	**72**	210	9190	9710	18380
49,46	96937/1960	**PHQ1131F0060 K813VF0082 MB40**	1600	1500	2600	205	312,2	4	1861	81	**100**	170	9190	9710	18380
49,46	96937/1960	**PHQ1131F0060 K813VF0082 MB40**	1600	1500	2600	205	312,2	4	1861	81	**160**	83	9190	9710	18380
55,70	11977/215	**PHQ1131F0060 K813VF0093 MB30**	1600	1500	2600	122	300,5	4	1855	81	**16**	130	5110	5110	10220
55,70	11977/215	**PHQ1131F0060 K813VF0093 MB30**	1600	1500	2600	122	300,5	4	1855	81	**24**	120	5110	5110	10220
55,70	11977/215	**PHQ1131F0060 K813VF0093 MB30**	1600	1500	2600	122	300,5	4	1855	81	**32**	110	5110	5110	10220
55,70	11977/215	**PHQ1131F0060 K813VF0093 MB30**	1600	1500	2600	122	300,5	4	1855	81	**45**	89	5110	5110	10220
55,70	11977/215	**PHQ1131F0060 K813VF0093 MB30**	1600	1500	2600	122	300,5	4	1855	81	**90**	26	5110	5110	10220
55,70	11977/215	**PHQ1131F0060 K813VF0093 MB40**	1600	1500	2600	177	312,2	4	1983	81	**50**	240	10350	10940	20700
55,70	11977/215	**PHQ1131F0060 K813VF0093 MB40**	1600	1500	2600	177	312,2	4	1983	81	**72**	210	10350	10940	20700

Planetenwinkelgetriebe **PHQK** Motoradapter mit Bremse
*Right-Angle Planetary Gear Units **PHQK** Motor Adapter with Brake*
Réd. planét. à couple conique **PHQK** lanterne pour moteur avec frein

STÖBER

Bitte beachten Sie die Hinweise auf Seite PHQK4!

Please take notice of the indications on page PHQK4!

Veuillez s. v. p. prendre en considération les observations à la page PHQK4!

i	iexakt	Typ	n_{1MAX} DBH [min⁻¹]	n_{1MAX} DBV [min⁻¹]	n_{1MAX} ZB [min⁻¹]	J_1 [10⁻⁴ kgm²]	G [kg]	$\Delta\varphi_2$ [arcmin]	C_2 [Nm/arcmin]	L_{PA} [dB(A)]	M_{1HN} [Nm]	M_{1MMAX} [Nm]	M_{2N} [Nm]	M_{2B} [Nm]	M_{2NOT} [Nm]
PHQ11K8 (M_{2BMAX}=22000 Nm)															
55,70	11977/215	**PHQ1131F0060 K813VF0093 MB40**	1600	1500	2600	177	312,2	4	1983	81	**100**	170	10350	10940	20700
55,70	11977/215	**PHQ1131F0060 K813VF0093 MB40**	1600	1500	2600	177	312,2	4	1983	81	**160**	83	10350	10940	20700
61,67	53041/860	**PHQ1131F0060 K813VF0105 MB30**	1600	1500	2600	113	300,5	4	1961	81	**16**	130	5660	5660	11320
61,67	53041/860	**PHQ1131F0060 K813VF0105 MB30**	1600	1500	2600	113	300,5	4	1961	81	**24**	120	5660	5660	11320
61,67	53041/860	**PHQ1131F0060 K813VF0105 MB30**	1600	1500	2600	113	300,5	4	1961	81	**32**	110	5660	5660	11320
61,67	53041/860	**PHQ1131F0060 K813VF0105 MB30**	1600	1500	2600	113	300,5	4	1961	81	**45**	89	5660	5660	11320
61,67	53041/860	**PHQ1131F0060 K813VF0105 MB30**	1600	1500	2600	113	300,5	4	1961	81	**90**	26	5660	5660	11320
61,67	53041/860	**PHQ1131F0060 K813VF0105 MB40**	1600	1500	2600	167	312,2	4	2077	81	**50**	240	11460	12110	22920
61,67	53041/860	**PHQ1131F0060 K813VF0105 MB40**	1600	1500	2600	167	312,2	4	2077	81	**72**	210	11460	12110	22920
61,67	53041/860	**PHQ1131F0060 K813VF0105 MB40**	1600	1500	2600	167	312,2	4	2077	81	**100**	170	11460	12110	22920
61,67	53041/860	**PHQ1131F0060 K813VF0105 MB40**	1600	1500	2600	167	312,2	4	2077	81	**160**	83	11460	12110	22920
71,44	13216/185	**PHQ1131F0060 K813VF0120 MB30**	1900	1800	2900	89	300,5	4	2095	79	**16**	130	6560	6560	13110
71,44	13216/185	**PHQ1131F0060 K813VF0120 MB30**	1900	1800	2900	89	300,5	4	2095	79	**24**	120	6560	6560	13110
71,44	13216/185	**PHQ1131F0060 K813VF0120 MB30**	1900	1800	2900	89	300,5	4	2095	79	**32**	110	6560	6560	13110
71,44	13216/185	**PHQ1131F0060 K813VF0120 MB30**	1900	1800	2900	89	300,5	4	2095	79	**45**	89	6560	6560	13110
71,44	13216/185	**PHQ1131F0060 K813VF0120 MB30**	1900	1800	2900	89	300,5	4	2095	79	**90**	26	6560	6560	13110
71,44	13216/185	**PHQ1131F0060 K813VF0120 MB40**	1900	1800	2900	144	312,2	4	2193	79	**50**	240	13000	14030	26550
71,44	13216/185	**PHQ1131F0060 K813VF0120 MB40**	1900	1800	2900	144	312,2	4	2193	79	**72**	210	13000	14030	26550
71,44	13216/185	**PHQ1131F0060 K813VF0120 MB40**	1900	1800	2900	144	312,2	4	2193	79	**100**	170	13000	14030	26550
71,44	13216/185	**PHQ1131F0060 K813VF0120 MB40**	1900	1800	2900	144	312,2	4	2193	79	**160**	83	13000	14030	26550
79,09	14632/185	**PHQ1131F0060 K813VF0130 MB30**	1900	1800	2900	84	300,5	4	2176	79	**16**	130	7260	7260	14520
79,09	14632/185	**PHQ1131F0060 K813VF0130 MB30**	1900	1800	2900	84	300,5	4	2176	79	**24**	120	7260	7260	14520
79,09	14632/185	**PHQ1131F0060 K813VF0130 MB30**	1900	1800	2900	84	300,5	4	2176	79	**32**	110	7260	7260	14520
79,09	14632/185	**PHQ1131F0060 K813VF0130 MB30**	1900	1800	2900	84	300,5	4	2176	79	**45**	89	7260	7260	14520
79,09	14632/185	**PHQ1131F0060 K813VF0130 MB30**	1900	1800	2900	84	300,5	4	2176	79	**90**	26	7260	7260	14520
79,09	14632/185	**PHQ1131F0060 K813VF0130 MB40**	1900	1800	2900	138	312,2	4	2261	79	**50**	240	13000	15530	29400
79,09	14632/185	**PHQ1131F0060 K813VF0130 MB40**	1900	1800	2900	138	312,2	4	2261	79	**72**	210	13000	15530	29400
79,09	14632/185	**PHQ1131F0060 K813VF0130 MB40**	1900	1800	2900	138	312,2	4	2261	79	**100**	170	13000	15530	29400
79,09	14632/185	**PHQ1131F0060 K813VF0130 MB40**	1900	1800	2900	138	312,2	4	2261	79	**160**	83	13000	15530	29400
89,05	28497/320	**PHQ1131F0060 K813VF0150 MB30**	1900	1800	2900	69	300,5	4	2257	79	**16**	130	8170	8170	16350
89,05	28497/320	**PHQ1131F0060 K813VF0150 MB30**	1900	1800	2900	69	300,5	4	2257	79	**24**	120	8170	8170	16350
89,05	28497/320	**PHQ1131F0060 K813VF0150 MB30**	1900	1800	2900	69	300,5	4	2257	79	**32**	110	8170	8170	16350
89,05	28497/320	**PHQ1131F0060 K813VF0150 MB30**	1900	1800	2900	69	300,5	4	2257	79	**45**	89	8170	8170	16350
89,05	28497/320	**PHQ1131F0060 K813VF0150 MB30**	1900	1800	2900	69	300,5	4	2257	79	**90**	26	8170	8170	16350
89,05	28497/320	**PHQ1131F0060 K813VF0150 MB40**	1900	1800	2900	124	312,2	4	2329	79	**50**	240	13000	17490	33100
89,05	28497/320	**PHQ1131F0060 K813VF0150 MB40**	1900	1800	2900	124	312,2	4	2329	79	**72**	210	13000	17490	33100
89,05	28497/320	**PHQ1131F0060 K813VF0150 MB40**	1900	1800	2900	124	312,2	4	2329	79	**100**	170	13000	17490	33100
89,05	28497/320	**PHQ1131F0060 K813VF0150 MB40**	1900	1800	2900	124	312,2	4	2329	79	**160**	83	13000	17490	33100
98,59	126201/1280	**PHQ1131F0060 K813VF0165 MB30**	1900	1800	2900	65	300,5	4	2317	79	**16**	130	9050	9050	18100
98,59	126201/1280	**PHQ1131F0060 K813VF0165 MB30**	1900	1800	2900	65	300,5	4	2317	79	**24**	120	9050	9050	18100
98,59	126201/1280	**PHQ1131F0060 K813VF0165 MB30**	1900	1800	2900	65	300,5	4	2317	79	**32**	110	9050	9050	18100
98,59	126201/1280	**PHQ1131F0060 K813VF0165 MB30**	1900	1800	2900	65	300,5	4	2317	79	**45**	89	9050	9050	18100
98,59	126201/1280	**PHQ1131F0060 K813VF0165 MB30**	1900	1800	2900	65	300,5	4	2317	79	**90**	26	9050	9050	18100
98,59	126201/1280	**PHQ1131F0060 K813VF0165 MB40**	1900	1800	2900	120	312,2	4	2378	79	**50**	240	13000	19360	36650
98,59	126201/1280	**PHQ1131F0060 K813VF0165 MB40**	1900	1800	2900	120	312,2	4	2378	79	**72**	210	13000	19360	36650
98,59	126201/1280	**PHQ1131F0060 K813VF0165 MB40**	1900	1800	2900	120	312,2	4	2378	79	**100**	170	13000	19360	36650
98,59	126201/1280	**PHQ1131F0060 K813VF0165 MB40**	1900	1800	2900	120	312,2	4	2378	79	**160**	83	13000	19360	36650
104,0	30149/290	**PHQ1131F0060 K813VF0175 MB30**	2300	2100	3300	59	300,5	4	2344	77	**16**	130	9540	9540	19080
104,0	30149/290	**PHQ1131F0060 K813VF0175 MB30**	2300	2100	3300	59	300,5	4	2344	77	**24**	120	9540	9540	19080
104,0	30149/290	**PHQ1131F0060 K813VF0175 MB30**	2300	2100	3300	59	300,5	4	2344	77	**32**	110	9540	9540	19080
104,0	30149/290	**PHQ1131F0060 K813VF0175 MB30**	2300	2100	3300	59	300,5	4	2344	77	**45**	89	9540	9540	19080
104,0	30149/290	**PHQ1131F0060 K813VF0175 MB30**	2300	2100	3300	59	300,5	4	2344	77	**90**	26	9540	9540	19080
104,0	30149/290	**PHQ1131F0060 K813VF0175 MB40**	2300	2100	3000	114	312,2	4	2401	77	**50**	240	13000	20420	38640
104,0	30149/290	**PHQ1131F0060 K813VF0175 MB40**	2300	2100	3000	114	312,2	4	2401	77	**72**	210	13000	20420	38640
104,0	30149/290	**PHQ1131F0060 K813VF0175 MB40**	2300	2100	3000	114	312,2	4	2401	77	**100**	170	13000	20420	38640
104,0	30149/290	**PHQ1131F0060 K813VF0175 MB40**	2300	2100	3000	114	312,2	4	2401	77	**160**	83	13000	20420	38640
115,1	133517/1160	**PHQ1131F0060 K813VF0190 MB30**	2300	2100	3300	56	300,5	4	2391	77	**16**	130	10560	10560	21130
115,1	133517/1160	**PHQ1131F0060 K813VF0190 MB30**	2300	2100	3300	56	300,5	4	2391	77	**24**	120	10560	10560	21130
115,1	133517/1160	**PHQ1131F0060 K813VF0190 MB30**	2300	2100	3300	56	300,5	4	2391	77	**32**	110	10560	10560	21130
115,1	133517/1160	**PHQ1131F0060 K813VF0190 MB30**	2300	2100	3300	56	300,5	4	2391	77	**45**	89	10560	10560	21130
115,1	133517/1160	**PHQ1131F0060 K813VF0190 MB30**	2300	2100	3300	56	300,5	4	2391	77	**90**	26	10560	10560	21130
115,1	133517/1160	**PHQ1131F0060 K813VF0190 MB40**	2300	2100	3000	111	312,2	4	2439	77	**50**	220	13000	22000	40000

Planetenwinkelgetriebe **PHQK** Motoradapter mit Bremse
Right-Angle Planetary Gear Units ***PHQK*** *Motor Adapter with Brake*
Réd. planét. à couple conique **PHQK** lanterne pour moteur avec frein

STÖBER

Bitte beachten Sie die Hinweise auf Seite PHQK4! ***Please take notice of the indications on page PHQK4!*** **Veuillez s. v. p. prendre en considération les observations à la page PHQK4!**

i	iexakt	Typ	n_{1MAX} DBH [min⁻¹]	n_{1MAX} DBV [min⁻¹]	n_{1MAX} ZB [min⁻¹]	J_1 [10⁻⁴ kgm²]	G [kg]	$\Delta\varphi_2$ [arcmin]	C_2 [Nm/arcmin]	L_{PA} [dB(A)]	M_{1HN} [Nm]	M_{1MMAX} [Nm]	M_{2N} [Nm]	M_{2B} [Nm]	M_{2NOT} [Nm]
PHQ11K8 (M_{2BMAX}=22000 Nm)															
115,1	133517/1160	**PHQ1131F0060 K813VF0190 MB40**	2300	2100	3000	111	312,2	4	2439	77	**72**	190	13000	22000	40000
115,1	133517/1160	**PHQ1131F0060 K813VF0190 MB40**	2300	2100	3000	111	312,2	4	2439	77	**100**	150	13000	22000	40000
115,1	133517/1160	**PHQ1131F0060 K813VF0190 MB40**	2300	2100	3000	111	312,2	4	2439	77	**160**	63	13000	22000	40000
138,3	31801/230	**PHQ1131F0060 K813VF0230 MB30**	2300	2100	3300	45	300,5	4	2458	77	**16**	130	10800	12690	25380
138,3	31801/230	**PHQ1131F0060 K813VF0230 MB30**	2300	2100	3300	45	300,5	4	2458	77	**24**	120	10800	12690	25380
138,3	31801/230	**PHQ1131F0060 K813VF0230 MB30**	2300	2100	3300	45	300,5	4	2458	77	**32**	110	10800	12690	25380
138,3	31801/230	**PHQ1131F0060 K813VF0230 MB30**	2300	2100	3300	45	300,5	4	2458	77	**45**	89	10800	12690	25380
138,3	31801/230	**PHQ1131F0060 K813VF0230 MB30**	2300	2100	3300	45	300,5	4	2458	77	**90**	26	10800	12690	25380
138,3	31801/230	**PHQ1131F0060 K813VF0230 MB40**	2300	2100	3000	100	312,2	4	2493	77	**50**	170	13000	22000	40000
138,3	31801/230	**PHQ1131F0060 K813VF0230 MB40**	2300	2100	3000	100	312,2	4	2493	77	**72**	140	13000	22000	40000
138,3	31801/230	**PHQ1131F0060 K813VF0230 MB40**	2300	2100	3000	100	312,2	4	2493	77	**100**	99	13000	22000	40000
138,3	31801/230	**PHQ1131F0060 K813VF0230 MB40**	2300	2100	3000	100	312,2	4	2493	77	**160**	15	13000	22000	40000
153,1	140833/920	**PHQ1131F0060 K813VF0260 MB30**	2300	2100	3300	44	300,5	4	2487	77	**16**	130	11950	14050	28100
153,1	140833/920	**PHQ1131F0060 K813VF0260 MB30**	2300	2100	3300	44	300,5	4	2487	77	**24**	120	11950	14050	28100
153,1	140833/920	**PHQ1131F0060 K813VF0260 MB30**	2300	2100	3300	44	300,5	4	2487	77	**32**	110	11950	14050	28100
153,1	140833/920	**PHQ1131F0060 K813VF0260 MB30**	2300	2100	3300	44	300,5	4	2487	77	**45**	89	11950	14050	28100
153,1	140833/920	**PHQ1131F0060 K813VF0260 MB30**	2300	2100	3300	44	300,5	4	2487	77	**90**	26	11950	14050	28100
153,1	140833/920	**PHQ1131F0060 K813VF0260 MB40**	2300	2100	3000	98	312,2	4	2516	77	**50**	150	13000	22000	40000
153,1	140833/920	**PHQ1131F0060 K813VF0260 MB40**	2300	2100	3000	98	312,2	4	2516	77	**72**	120	13000	22000	40000
153,1	140833/920	**PHQ1131F0060 K813VF0260 MB40**	2300	2100	3000	98	312,2	4	2516	77	**100**	76	13000	22000	40000
175,5	7021/40	**PHQ1131F0060 K813VF0290 MB30**	2800	2500	3600	36	300,5	4	2518	75	**16**	130	11840	16110	32220
175,5	7021/40	**PHQ1131F0060 K813VF0290 MB30**	2800	2500	3600	36	300,5	4	2518	75	**24**	120	11840	16110	32220
175,5	7021/40	**PHQ1131F0060 K813VF0290 MB30**	2800	2500	3600	36	300,5	4	2518	75	**32**	110	11840	16110	32220
175,5	7021/40	**PHQ1131F0060 K813VF0290 MB30**	2800	2500	3600	36	300,5	4	2518	75	**45**	89	11840	16110	32220
175,5	7021/40	**PHQ1131F0060 K813VF0290 MB30**	2800	2500	3600	36	300,5	4	2518	75	**90**	26	11840	16110	32220
175,5	7021/40	**PHQ1131F0060 K813VF0290 MB40**	2800	2500	3000	91	312,2	4	2541	75	**50**	120	13000	22000	40000
175,5	7021/40	**PHQ1131F0060 K813VF0290 MB40**	2800	2500	3000	91	312,2	4	2541	75	**72**	87	13000	22000	40000
175,5	7021/40	**PHQ1131F0060 K813VF0290 MB40**	2800	2500	3000	91	312,2	4	2541	75	**100**	48	13000	22000	40000
194,3	31093/160	**PHQ1131F0060 K813VF0320 MB30**	2800	2500	3600	36	300,5	4	2537	75	**16**	130	13000	17840	35670
194,3	31093/160	**PHQ1131F0060 K813VF0320 MB30**	2800	2500	3600	36	300,5	4	2537	75	**24**	120	13000	17840	35670
194,3	31093/160	**PHQ1131F0060 K813VF0320 MB30**	2800	2500	3600	36	300,5	4	2537	75	**32**	110	13000	17840	35670
194,3	31093/160	**PHQ1131F0060 K813VF0320 MB30**	2800	2500	3600	36	300,5	4	2537	75	**45**	89	13000	17840	35670
194,3	31093/160	**PHQ1131F0060 K813VF0320 MB30**	2800	2500	3600	36	300,5	4	2537	75	**90**	26	13000	17840	35670
194,3	31093/160	**PHQ1131F0060 K813VF0320 MB40**	2800	2500	3000	90	312,2	4	2556	75	**50**	100	13000	22000	40000
194,3	31093/160	**PHQ1131F0060 K813VF0320 MB40**	2800	2500	3000	90	312,2	4	2556	75	**72**	69	13000	22000	40000
194,3	31093/160	**PHQ1131F0060 K813VF0320 MB40**	2800	2500	3000	90	312,2	4	2556	75	**100**	30	13000	22000	40000
216,8	8673/40	**PHQ1131F0060 K813VF0360 MB30**	2800	2500	3600	31	300,5	4	2553	75	**16**	130	12240	19900	39800
216,8	8673/40	**PHQ1131F0060 K813VF0360 MB30**	2800	2500	3600	31	300,5	4	2553	75	**24**	120	12240	19900	39800
216,8	8673/40	**PHQ1131F0060 K813VF0360 MB30**	2800	2500	3600	31	300,5	4	2553	75	**32**	110	12240	19900	39800
216,8	8673/40	**PHQ1131F0060 K813VF0360 MB30**	2800	2500	3600	31	300,5	4	2553	75	**45**	89	12240	19900	39800
216,8	8673/40	**PHQ1131F0060 K813VF0360 MB30**	2800	2500	3600	31	300,5	4	2553	75	**90**	26	12240	19900	39800
216,8	8673/40	**PHQ1131F0060 K813VF0360 MB40**	2800	2500	3000	86	312,2	4	2569	75	**50**	82	13000	22000	40000
216,8	8673/40	**PHQ1131F0060 K813VF0360 MB40**	2800	2500	3000	86	312,2	4	2569	75	**72**	52	13000	22000	40000
216,8	8673/40	**PHQ1131F0060 K813VF0360 MB40**	2800	2500	3000	86	312,2	4	2569	75	**100**	12	13000	22000	40000
240,1	38409/160	**PHQ1131F0060 K813VF0400 MB30**	2800	2500	3600	31	300,5	4	2566	75	**16**	120	13000	22000	40000
240,1	38409/160	**PHQ1131F0060 K813VF0400 MB30**	2800	2500	3600	31	300,5	4	2566	75	**24**	100	13000	22000	40000
240,1	38409/160	**PHQ1131F0060 K813VF0400 MB30**	2800	2500	3600	31	300,5	4	2566	75	**32**	93	13000	22000	40000
240,1	38409/160	**PHQ1131F0060 K813VF0400 MB30**	2800	2500	3600	31	300,5	4	2566	75	**45**	75	13000	22000	40000
240,1	38409/160	**PHQ1131F0060 K813VF0400 MB30**	2800	2500	3600	31	300,5	4	2566	75	**90**	12	13000	22000	40000
240,1	38409/160	**PHQ1131F0060 K813VF0400 MB40**	2800	2500	3000	85	312,2	4	2578	75	**50**	68	13000	22000	40000
240,1	38409/160	**PHQ1131F0060 K813VF0400 MB40**	2800	2500	3000	85	312,2	4	2578	75	**72**	37	13000	22000	40000
265,5	531/2	**PHQ1131F0060 K813VF0440 MB30**	2800	2500	3600	27	300,5	4	2576	75	**16**	100	13000	22000	40000
265,5	531/2	**PHQ1131F0060 K813VF0440 MB30**	2800	2500	3600	27	300,5	4	2576	75	**24**	91	13000	22000	40000
265,5	531/2	**PHQ1131F0060 K813VF0440 MB30**	2800	2500	3600	27	300,5	4	2576	75	**32**	80	13000	22000	40000
265,5	531/2	**PHQ1131F0060 K813VF0440 MB30**	2800	2500	3600	27	300,5	4	2576	75	**45**	61	13000	22000	40000
265,5	531/2	**PHQ1131F0060 K813VF0440 MB40**	2800	2500	3000	77	312,2	4	2587	75	**50**	54	13000	22000	40000
265,5	531/2	**PHQ1131F0060 K813VF0440 MB40**	2800	2500	3000	77	312,2	4	2587	75	**72**	24	13000	22000	40000
293,9	16461/56	**PHQ1131F0060 K813VF0490 MB30**	2800	2500	3600	27	300,5	4	2585	75	**16**	90	13000	22000	40000
293,9	16461/56	**PHQ1131F0060 K813VF0490 MB30**	2800	2500	3600	27	300,5	4	2585	75	**24**	79	13000	22000	40000
293,9	16461/56	**PHQ1131F0060 K813VF0490 MB30**	2800	2500	3600	27	300,5	4	2585	75	**32**	68	13000	22000	40000
293,9	16461/56	**PHQ1131F0060 K813VF0490 MB30**	2800	2500	3600	27	300,5	4	2585	75	**45**	49	13000	22000	40000
293,9	16461/56	**PHQ1131F0060 K813VF0490 MB40**	2800	2500	3000	76	312,2	4	2593	75	**50**	42	13000	22000	40000

Planetenwinkelgetriebe **PHQK** Motoradapter mit Bremse
*Right-Angle Planetary Gear Units **PHQK** Motor Adapter with Brake*
Réd. planét. à couple conique **PHQK** lanterne pour moteur avec frein

STÖBER

Bitte beachten Sie die Hinweise auf Seite PHQK4!

Please take notice of the indications on page PHQK4!

Veuillez s. v. p. prendre en considération les observations à la page PHQK4!

i	iexakt	Typ	n_{1MAX} DBH [min-1]	n_{1MAX} DBV [min-1]	n_{1MAX} ZB [min-1]	J_1 [10-4 kgm2]	G [kg]	$\Delta\varphi_2$ [arcmin]	C_2 [Nm/ arcmin]	L_{PA} [dB(A)]	M_{1HN} [Nm]	M_{1MMAX} [Nm]	M_{2N} [Nm]	M_{2B} [Nm]	M_{2NOT} [Nm]
PHQ11K8 (M_{2BMAX}=22000 Nm)															
293,9	16461/56	**PHQ1131F0060 K813VF0490 MB40**	2800	2500	3000	76	312,2	4	2593	75	**72**	12	13000	22000	40000
354,5	42539/120	**PHQ1131F0060 K813VF0590 MB30**	2800	2500	3600	24	300,5	4	2597	75	**16**	71	13000	22000	40000
354,5	42539/120	**PHQ1131F0060 K813VF0590 MB30**	2800	2500	3600	24	300,5	4	2597	75	**24**	60	13000	22000	40000
354,5	42539/120	**PHQ1131F0060 K813VF0590 MB30**	2800	2500	3600	24	300,5	4	2597	75	**32**	48	13000	22000	40000
354,5	42539/120	**PHQ1131F0060 K813VF0590 MB30**	2800	2500	3600	24	300,5	4	2597	75	**45**	30	13000	22000	40000
354,5	42539/120	**PHQ1131F0060 K813VF0590 MB40**	2800	2500	3000	73	312,2	4	2603	75	**50**	23	13000	22000	40000
392,5	188387/480	**PHQ1131F0060 K813VF0650 MB30**	2800	2500	3600	24	300,5	4	2602	75	**16**	62	13000	22000	40000
392,5	188387/480	**PHQ1131F0060 K813VF0650 MB30**	2800	2500	3600	24	300,5	4	2602	75	**24**	51	13000	22000	40000
392,5	188387/480	**PHQ1131F0060 K813VF0650 MB30**	2800	2500	3600	24	300,5	4	2602	75	**32**	39	13000	22000	40000
392,5	188387/480	**PHQ1131F0060 K813VF0650 MB30**	2800	2500	3600	24	300,5	4	2602	75	**45**	21	13000	22000	40000
392,5	188387/480	**PHQ1131F0060 K813VF0650 MB40**	2800	2500	3000	73	312,2	4	2606	75	**50**	14	13000	22000	40000
430,2	10325/24	**PHQ1131F0060 K813VF0720 MB30**	2800	2500	3600	22	300,5	4	2605	75	**16**	54	13000	22000	40000
430,2	10325/24	**PHQ1131F0060 K813VF0720 MB30**	2800	2500	3600	22	300,5	4	2605	75	**24**	43	13000	22000	40000
430,2	10325/24	**PHQ1131F0060 K813VF0720 MB30**	2800	2500	3600	22	300,5	4	2605	75	**32**	32	13000	22000	40000
430,2	10325/24	**PHQ1131F0060 K813VF0720 MB30**	2800	2500	3600	22	300,5	4	2605	75	**45**	14	13000	22000	40000
430,2	10325/24	**PHQ1131F0060 K813VF0720 MB40**	2800	2500	3000	72	312,2	4	2609	75	**50**	6,8	13000	22000	40000
476,3	45725/96	**PHQ1131F0060 K813VF0790 MB30**	2800	2500	3600	22	300,5	4	2609	75	**16**	47	13000	22000	40000
476,3	45725/96	**PHQ1131F0060 K813VF0790 MB30**	2800	2500	3600	22	300,5	4	2609	75	**24**	36	13000	22000	40000
476,3	45725/96	**PHQ1131F0060 K813VF0790 MB30**	2800	2500	3600	22	300,5	4	2609	75	**32**	25	13000	22000	40000
476,3	45725/96	**PHQ1131F0060 K813VF0790 MB30**	2800	2500	3600	22	300,5	4	2609	75	**45**	6,4	13000	22000	40000
526,6	21063/40	**PHQ1131F0060 K813VF0880 MB30**	2800	2500	3600	20	300,5	4	2611	75	**16**	33	13000	19380	35050
526,6	21063/40	**PHQ1131F0060 K813VF0880 MB30**	2800	2500	3600	20	300,5	4	2611	75	**24**	21	13000	19380	35050
526,6	21063/40	**PHQ1131F0060 K813VF0880 MB30**	2800	2500	3600	20	300,5	4	2611	75	**32**	10	13000	19380	35050
583,0	93279/160	**PHQ1131F0060 K813VF0970 MB30**	2800	2500	3600	20	300,5	4	2613	75	**16**	33	13000	21460	38820
583,0	93279/160	**PHQ1131F0060 K813VF0970 MB30**	2800	2500	3600	20	300,5	4	2613	75	**24**	21	13000	21460	38820
583,0	93279/160	**PHQ1131F0060 K813VF0970 MB30**	2800	2500	3600	20	300,5	4	2613	75	**32**	10	13000	21460	38820

Maßbilder
Planetenwinkel-
getriebe **PHQK**
Motoradapter mit Bremse

Dimension drawings
***PHQK** Right-Angle*
Planetary Gear Units
Motor Adapter with Brake

Croquis cotés
Réduct. planétaires à
couple conique **PHQK**
lant. pour moteur avec frein

STÖBER

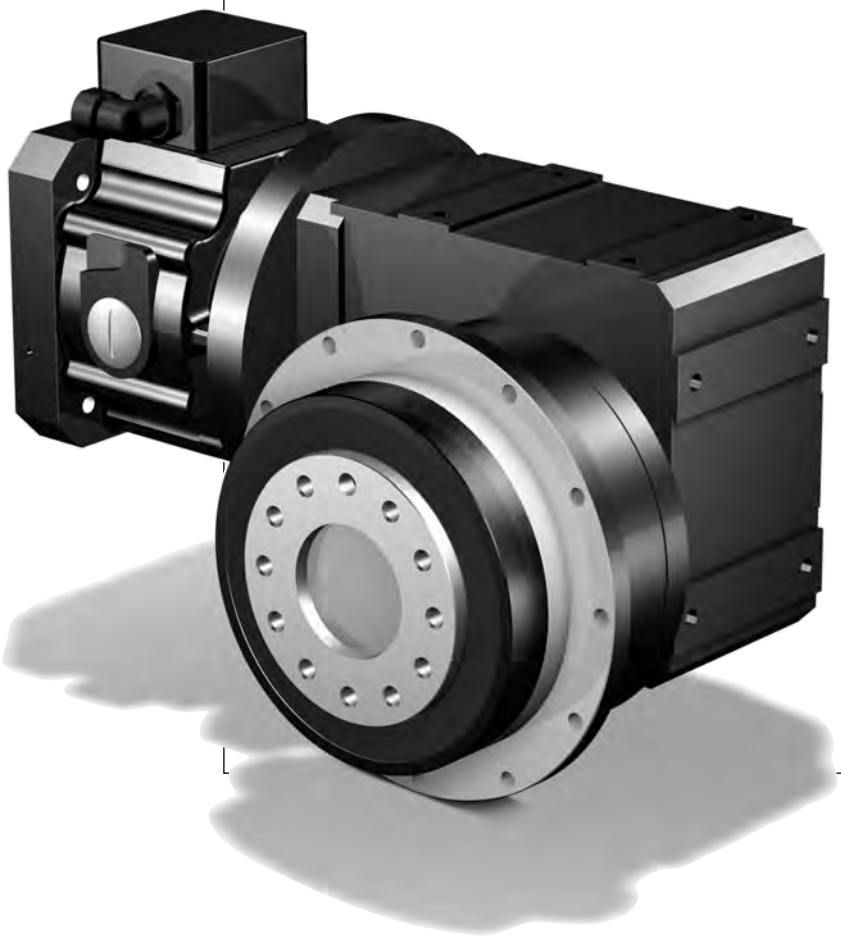

STÖBER

MB20 - MB40

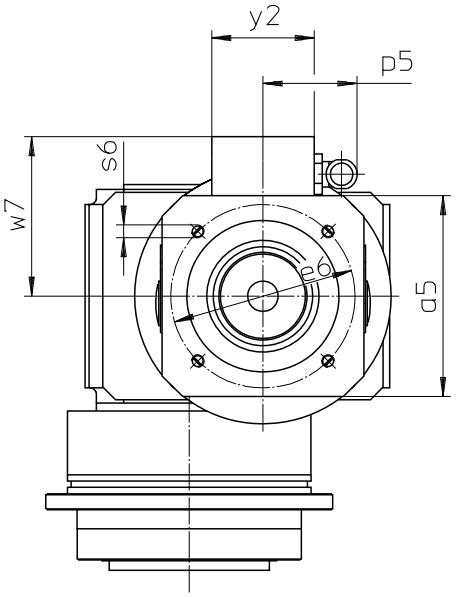

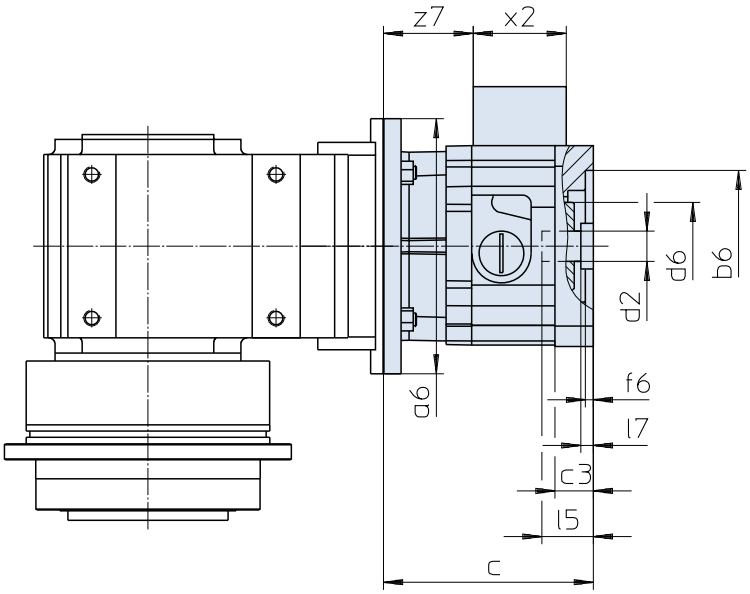

Maße Getriebe siehe Katalog ServoFit® Servogetriebe ID 442257.
Weitere Motoranschlussmaße auf Anfrage.

Gear unit dimensions see catalog ServoFit® servo gear units ID 442257. Further motor connection dimensions on request.

Dimensions réducteur voir catalogue réducteurs brushless ServoFit® ID 442257. D'autres cotes de connexion des motuers sur demande.

Typ	øb6	øe6	ød2min	ød2max	l5max	□a5	øa6	c	c3
MB20	95H7	115	19	24	63,0	126	160	131	24,0
MB20	95H7	130	19	24	63,0	126	160	131	24,0
MB20	110H7	130	19	24	63,0	126	160	131	24,0
MB30	110H7	165	24	32	66,5	155	200	146	25,0
MB30	130H7	165	24	32	66,5	155	200	146	25,0
MB40	130H7	215	32	38	83,0	194	250	182	35,5
MB40	180H7	215	32	38	83,0	194	250	182	35,5

Typ	ød6	f6	l7max	p5	s6	w7	x2	y2	z7
MB20	55	5	11,0	59	M8	100,0	58	64	56,0
MB20	55	5	11,0	59	M8	100,0	58	64	56,0
MB20	55	5	11,0	59	M8	100,0	58	64	56,0
MB30	65	5	6,5	59	M10	114,5	58	64	68,0
MB30	65	5	6,5	59	M10	114,5	58	64	68,0
MB40	80	6	4,0	59	M12	134,0	58	64	94,5
MB40	80	6	4,0	59	M12	134,0	58	64	94,5

STÖBER

MB20 - MB40

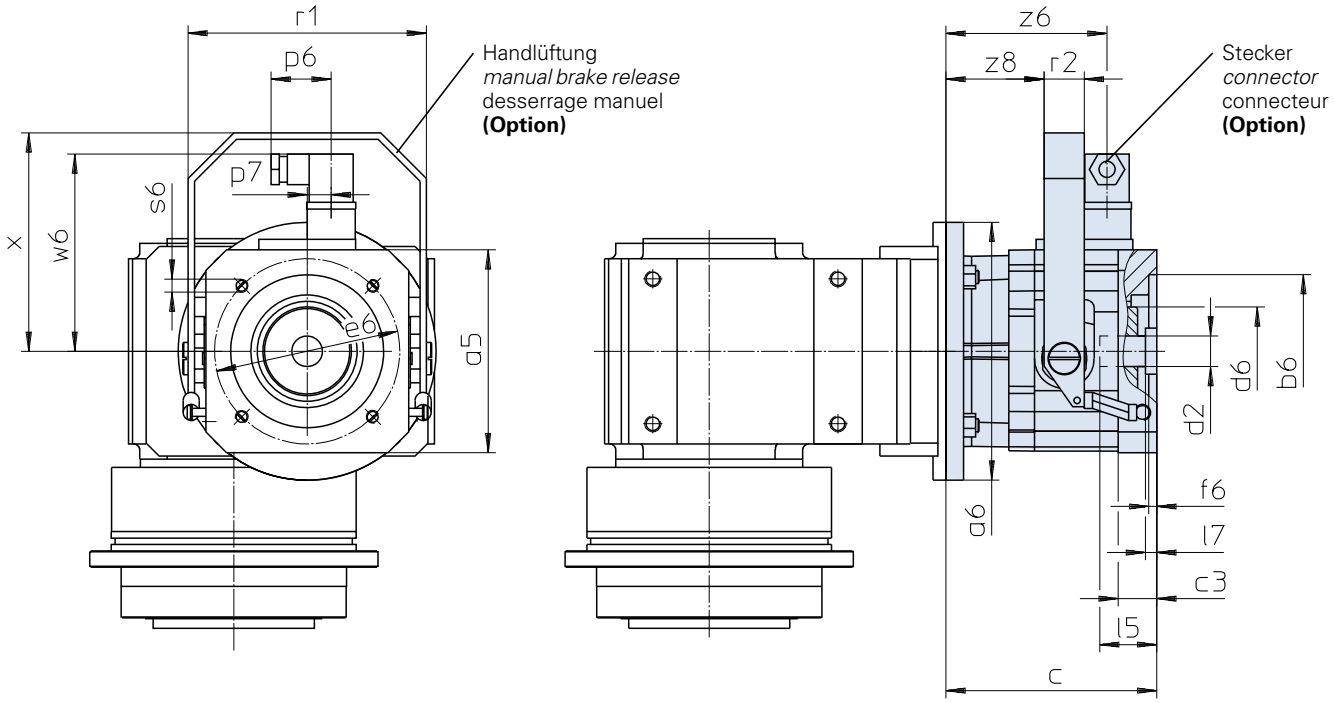

Maße Getriebe siehe Katalog ServoFit® Servogetriebe ID 442257.
Weitere Motoranschlussmaße auf Anfrage.

Gear unit dimensions see catalog ServoFit® servo gear units ID 442257. Further motor connection dimensions on request.

Dimensions réducteur voir catalogue réducteurs brushless ServoFit® ID 442257. D'autres cotes de connexion des motuers sur demande.

Typ	øb6	øe6	ød2min	ød2max	l5max	□a5	øa6	c	c3	ød6
MB20	95H7	115	19	24	63,0	126	160	131	24,0	55
MB20	95H7	130	19	24	63,0	126	160	131	24,0	55
MB20	110H7	130	19	24	63,0	126	160	131	24,0	55
MB30	110H7	165	24	32	66,5	155	200	146	25,0	65
MB30	130H7	165	24	32	66,5	155	200	146	25,0	65
MB40	130H7	215	32	38	83,0	194	250	182	35,5	80
MB40	180H7	215	32	38	83,0	194	250	182	35,5	80

Typ	f6	l7max	p6	p7	r1	r2	s6	w6	x	z6	z8
MB20	5	11,0	37,5	15	148	25	M8	122,4	135,5	100,0	61,0
MB20	5	11,0	37,5	15	148	25	M8	122,4	135,5	100,0	61,0
MB20	5	11,0	37,5	15	148	25	M8	122,4	135,5	100,0	61,0
MB30	5	6,5	37,5	15	178	25	M10	136,4	165,5	112,0	73,0
MB30	5	6,5	37,5	15	178	25	M10	136,4	165,5	112,0	73,0
MB40	6	4,0	37,5	15	222	30	M12	156,4	195,5	138,5	95,5
MB40	6	4,0	37,5	15	222	30	M12	156,4	195,5	138,5	95,5

STÖBER
Ihr Partner

Ausführliche Informationen zu untenstehenden STÖBER-Serviceleistungen können Sie auch dem Internet entnehmen:
www.stober.com

Technologieberatung
Holen Sie sich die innovative Antriebskompetenz unverbindlich ins Haus – oder ans Telefon. Verabreden Sie einen Termin oder bitten um Rückruf.
Fon: +49 7231 582-0
eMail: sales@stoeber.de

24-Stunden-Telefonbereitschaft
Der technische Service ist für Kunden und Anwender im weltweiten 24-Stunden-Tag ständig erreichbar. Bei nachfolgenden Rufnummern erhalten Sie jederzeit kompetente Hilfe:
+ 49 7231 5823000

CAD-Service
Zusätzlich zu unserem Zeichnungskatalog EASY Online unter **cad.stoeber.de** (siehe nächste Seite) liefern wir Ihnen gern ergänzende CAD-Zeichnungen von STÖBER-Antrieben.

Sollten Sie die CAD-Zeichnung für einen schon bestehenden Auftrag benötigen, dann bitten wir Sie um den Hinweis auf die betreffende STÖBER Angebots- bzw. Auftragsnummer.

Zeichnungsanforderung via eMail:
drawings@stoeber.de

STOBER
Your partner

Please visit our web site: ***www.stober.com*** *for more detailed information about STOBER service.*

Technical consultancy
Get innovative drive know-how by mail or phone to commit yourself.
Arrange a date or ask for recall.
Phone: +49 7231 582-0
eMail: sales@stoeber.de

24 hour Service
We offer technical service for customers and users world-wide 24 hours a day. Competent assistance is always available at the following phone numbers:
+ 49 7231 5823000

CAD Service
In addition to our EASY Online drawing catalog ***cad.stoeber.de*** *(see next page) we are also happy to send you CAD designs of STOBER drives.*

If you require a CAD drawing for an existing order, please let us know the STOBER offer no. / order no.

Drawing request by email:
drawings@stoeber.de

STOBER
Votre partenaire

Vous trouverez également de plus amples informations sur les prestations de services STOBER mentionnées ci-dessous en consultant notre site Internet: **www.stober.com**

Assistance technologique
Compétence et innovation en terme d'entraînement : chez vous ou au téléphone. Convenez d'un rendez-vous ou demandez à être rappelé.
Tél.: +49 7231 582-0
E-mail: sales@stoeber.de

Service téléphonique 24 h sur 24
Le service d'assistance technique pour les clients et utilisateurs est joignable 24 h sur 24 dans le monde entier. Vous obtiendrez une assistance compétente à tout moment en composant les numéros suivants:
+ 49 7231 5823000

Service CAO
Outre notre catalogue de plans EASY Online **cad.stoeber.de** (cf. page suivante), nous mettons également à votre disposition des dessins CAO des entraînements STOBER.

Si vous avez besoin du dessin CAO pour un contrat déjà existant, nous vous prions de bien vouloir nous indiquer le numéro d'offre ou de contrat STOBER.

Demander dessins via eMail:
drawings@stoeber.de

EASY Online

EASY Online

EASY Online

STÖBER

Produktkatalog

Mit dem Produktkatalog EASY Online können Sie schnell und gezielt Ihren Antrieb auswählen und konfigurieren.
Sie können uns direkt eine Anfrage schicken bzw. ein Datenblatt oder eine Zeichnung Ihres Antriebs generieren.

products.stoeber.de

Product catalog

You can quickly and selectively configure your drive using the EASY online product catalog.
You can send us a request directly or generate a data sheet or a drawing of your drive.

products.stoeber.de

Catalogue de produits

Le catalogue de produits EASY Online vous permet de trouver rapidement et de manière ciblée votre entraînement et de le configurer.
Vous pouvez nous envoyer directement votre demande ou générer une fiche de données / un dessin de votre entraînement.

products.stoeber.de

Zeichnungskatalog

Mit dem Zeichnungskatalog EASY Online können Sie alle Standardantriebe modular zu einem 3D-Modell generien. Zur Übernahme in Ihr CAD-System stehen Ihnen alle gängigen 2D- bzw. 3D-Formate zur Verfügung.

cad.stoeber.de

Drawing catalog

The EASY Online drawing catalog allows you to generate all drives as 3D models in a modular fashion. All common 2D and 3D formats are available for easy uploading to your CAD system.

cad.stoeber.de

Catalogue de plans

Grâce au catalogue de plans EASY Online, tous les entraînements standard peuvent être générés en maquette 3D. Tous les formats courants en 2D ou 3D vous permettent un transfert sur votre système de CAD.

cad.stoeber.de

Weltweite Kundennähe

Global Presence

Présence globale

STÖBER

Deutschland

STÖBER ANTRIEBSTECHNIK GmbH & Co. KG
Kieselbronner Straße 12
75177 Pforzheim
Fon +49 7231 582-0
sales@stoeber.de

24h Service Hotline + 49 7231 5823000

Adressenverzeichnisse immer aktuell im Internet: www.stober.com -> Kontakt

- **Vertriebszentren für Beratung und Vertrieb in Deutschland**
- **Weltweite Präsenz für Beratung und Vertrieb in über 40 Ländern**
- **Servicepartner Deutschland**
- **Service Network International**

- **Tochtergesellschaften:**

STOBER AUSTRIA
www.stoeber.at
Fon +43 7613 7600-0
sales@stoeber.at

STOBER CHINA
www.stoeber.cn
Fon +86 10 65907391
sales@stoeber.cn

STOBER FRANCE
www.stober.fr
Fon +33 4 78989180
sales@stober.fr

STOBER TURKEY
www.stober.com
Fon +90 212 338 8014
sales-turkey@stober.com

Germany

STÖBER ANTRIEBSTECHNIK GmbH & Co. KG
Kieselbronner Straße 12
75177 Pforzheim
Fon +49 7231 582-0
sales@stoeber.de

***24h service hotline** + 49 7231 5823000*

Address registers always up to date on the internet: www.stober.com -> Contact

- ***Sales centers for consultation and sales in Germany***
- ***Global presence for advice and marketing in about 40 countries***
- ***Service Network Germany***
- ***Service Network International***

- ***Subsidiaries:***

STOBER UNITED KINDOM
www.stober.co.uk
Fon +44 1543 458 858
sales@stober.co.uk

STOBER USA
www.stober.com
Fon +1 606 7595090
sales@stober.com

STOBER SOUTH EAST ASIA
www.stober.sg
Fon +65 65112912
sales@stober.sg

STÖBER SWITZERLAND
www.stoeber.ch
Fon +41 56 496 96 50
sales@stoeber.ch

Allemagne

STÖBER ANTRIEBSTECHNIK GmbH & Co. KG
Kieselbronner Straße 12
75177 Pforzheim
Fon +49 7231 582-0
sales@stoeber.de

Service d'urgence 24 h + 49 7231 5823000

Listes d'adresses toujours à jour sur Internet: www.stober.com -> Contact

- **Agences pour le conseil et la distribution en Allemagne**
- **Présence mondiale, conseil et vente dans plus de 40 pays**
- **Assistance technique Allemagne**
- **Réseau d'assistance technique international**

- **Filiales:**

STOBER TAIWAN
www.stober.tw
Fon +886 2 2216 3428
sales@stober.tw

STOBER ITALY
www.stober.it
Fon +39 02 93909570
sales@stober.it

STOBER JAPAN
www.stober.co.jp
Fon +81 3 53956788
sales@stober.co.jp

VERKAUFS- UND LIEFERUNGSBEDINGUNGEN

der STÖBER ANTRIEBSTECHNIK GmbH & Co.KG

Stand: Juni 2013

1. Geltungsbereich

1.1 Diese Allgemeinen Verkaufs- und Lieferungsbedingungen gelten nur gegenüber Unternehmern i. S. des § 14 BGB.

1.2 STÖBER Antriebstechnik GmbH & Co. KG – im Folgenden „der Lieferer" - erbringt all seine Lieferungen und Leistungen ausschließlich unter Geltung dieser Verkaufs- und Lieferungsbedingungen. Entgegenstehende oder abweichende Bedingungen des Bestellers erkennt der Lieferer nicht an, es sei denn, er hätte ihrer Geltung ausdrücklich zugestimmt.

2. Angebot und Auftrag

2.1 Die Angebote des Lieferers sind freibleibend und unverbindlich, sofern sie nicht ausdrücklich als bindendes Angebot bezeichnet sind.

2.2 Maßgeblich für den Auftrag ist die schriftliche Auftragsbestätigung des Lieferers. Diese Auftragsbestätigung kann auch durch Übersendung einer Rechnung erfolgen. Hat der Besteller Einwendungen gegen den Inhalt der Auftragsbestätigung, so muss er der Auftragsbestätigung unverzüglich widersprechen. Ansonsten kommt der Vertrag nach Maßgabe der Auftragsbestätigung zustande.

2.3 Mündliche oder fernmündliche Vereinbarungen werden nur dann Vertragsbestandteil, wenn sie vom Lieferer schriftlich bestätigt werden.

2.4 Zeichnungen, Abbildungen, Maße, Gewichte und sonstige Leistungsdaten außerhalb des Angebots und der Auftragsbestätigung sind nur verbindlich, wenn dies vereinbart wird.

2.5 Der Lieferer behält sich an Mustern, Kostenvoranschlägen, Zeichnungen u. ä., Informationen körperlicher und unkörperlicher Art - auch in elektronischer Form - Eigentums- und Urheberrechte vor; sie dürfen Dritten nicht zugänglich gemacht werden. Der Lieferer verpflichtet sich, vom Besteller als vertraulich bezeichnete Informationen und Unterlagen nur mit dessen Zustimmung Dritten zugänglich zu machen.

3. Be- und Verarbeitung sowie Montage eingesandter Teile

3.1 Zur Be- und Verarbeitung und Montage eingesandte Teile sind frei Werk des Lieferers und soweit erforderlich in guter Verpackung unter Beifügung eines Frachtbriefes und Lieferscheins zu übersenden. Eine Versandanzeige an den Lieferer ist unter Angabe seiner Auftragsnummer zu übermitteln.

3.2 Der Werkstoff bzw. die technische Beschaffenheit eingesandter Teile ist bekannt zu geben. Vorgearbeitete oder zur Montage bereitgestellte Teile sind maßhaltig und innerhalb der geforderten Toleranzen laufend anzuliefern. Zu räumende Teile dürfen nicht fertig bearbeitet sein und müssen Zugabe für das Nachdrehen besitzen.

3.3 Sind diese Voraussetzungen nicht erfüllt, kann der Lieferer die Kosten für Mehrarbeit sowie Ersatz für vorzeitig abgenutztes oder beschädigtes Werkzeug in Rechnung stellen oder vom Vertrag zurücktreten, wobei der Besteller den entsprechenden Teil des Vertragspreises sowie die vorerwähnten Mehrkosten zu vergüten hat. Werkzeuge und Lehren, die dem normalen Bereich des Lieferers nicht entsprechen sowie besondere Vorrichtungen und Modelle werden zusätzlich berechnet. Sie bleiben sein Eigentum. Fehlerhaft vorgearbeitete oder zur Montage bereitgestellte fehlerhafte Teile können ohne Rückfrage auf Kosten des Bestellers nachgearbeitet oder zurückgesandt werden.

3.4 Abfallmaterial von den zur Be- oder Verarbeitung eingesandten Teilen wird Eigentum des Lieferers.

4. Preise und Zahlungsbedingungen

4.1 Maßgeblich sind die in der Auftragsbestätigung genannten Preise. Sie gelten ab Werk und schließen Verpackung, Fracht, Porto, Wertsicherung und MwSt. nicht ein.

4.2 Eine Transportversicherung erfolgt nur auf Wunsch und auf Rechnung des Bestellers. Für frachtfrei und unbeschädigt zurückgesandte Verpackung wird die Hälfte des berechneten Preises vergütet.

4.3 Zahlungen sind, soweit nicht anders vereinbart, wie folgt zu leisten:
a) Bei laufender Geschäftsbeziehung ab Rechnungsdatum innerhalb 14 Tagen mit 2 % Skonto oder 30 Tage netto.
b) Bei erstmaliger Geschäftsverbindung und bei Reparaturen im Voraus oder bei Versandbereitschaft. Montagekosten sind nach Erhalt der Rechnung zahlbar. Teillieferungen werden sofort berechnet.

4.4 Soweit nach Vertragsschluss bis zur Ausführung des Auftrages für den Lieferer nicht vorhersehbare Kostenerhöhungen, z. B. durch Erhöhung der Lohn- oder Materialkosten, eintreten, ist er berechtigt, die Preise im Rahmen der veränderten Umstände und ohne Berechnung eines zusätzlichen Gewinns anzupassen.

4.5 Wird vereinbart, dass ein Vertrag storniert wird, so ist der festgelegte Preis unter Abzug der direkten Kosten für die vom Lieferer bis zur vollständigen Fertigstellung der bestellten Teile noch auszuführenden Teilarbeiten sofort fällig und zahlbar.

5. Eigentumsvorbehalt

5.1 Der Lieferer behält sich das Eigentum an allen von ihm gelieferten Waren vor bis zur vollständigen Bezahlung sämtlicher Forderungen aus bisherigen Verträgen. Zu den Ansprüchen gehören auch Scheck- und Wechselforderungen sowie Forderungen aus laufender Rechnung. Wird im Zusammenhang mit der Zahlung für den Lieferer eine Haftung aus Wechsel begründet, erlischt der Eigentumsvorbehalt erst, wenn die Inanspruchnahme des Lieferers aus dem Wechsel ausgeschlossen ist.

5.2 In der Zurücknahme des Liefergegenstandes durch den Lieferer liegt kein Rücktritt vom Vertrag, es sei denn, der Lieferer hätte dies ausdrücklich erklärt.

5.3 Der Besteller darf den Liefergegenstand weder veräußern, verpfänden noch zur Sicherung übereignen. Bei Pfändungen sowie Beschlagnahme oder sonstigen Verfügungen durch Dritte hat er den Lieferer unverzüglich davon zu benachrichtigen.

5.4 Der Besteller ist berechtigt, vorbehaltlich des aus wichtigem Grund zulässigen Widerrufes über den Liefergegenstand im Rahmen eines ordnungsgemäßen Geschäftsganges zu verfügen. Im Fall der Weiterveräußerung tritt der Besteller bereits jetzt sämtliche Ansprüche aus der Weiterveräußerung, insbesondere Zahlungsforderungen aber auch sonstige Ansprüche, die im Zusammenhang mit der Veräußerung stehen, in Höhe des Rechnungsendbetrages (einschl. MwSt.) an den Lieferer ab. Dies gilt unabhängig davon, ob der Liefergegenstand ohne oder nach Verarbeitung weiterverkauft worden ist.
Der Besteller ist bis zu einem aus wichtigem Grund zulässigen Widerruf durch den Lieferer berechtigt, die abgetretenen Forderungen treuhänderisch einzuziehen. Aus wichtigem Grund ist der Lieferer berechtigt, die Forderungsabtretung auch im Namen des Bestellers den Drittschuldnern bekannt zu geben. Mit der Anzeige der Abtretung an den Drittschuldner erlischt die Einziehungsbefugnis des Bestellers. Im Fall des Widerrufes der Einziehungsbefugnis kann der Lieferer verlangen, dass der Besteller dem Lieferer die abgetretenen Forderungen und deren Schuldner bekannt gibt, alle zum Einzug erforderlichen Angaben macht, die dazugehörigen Unterlagen aushändigt und den Schuldnern die Abtretung mitteilt.

5.5 Verarbeitung und Umbildung des Liefergegenstandes durch den Besteller erfolgt stets für den Lieferer. Der Lieferer gilt als Hersteller im Sinne des § 950 BGB ohne weitere Verpflichtung. Wird der Liefergegenstand mit anderen, dem Lieferer nicht gehörenden Gegenständen verarbeitet, so erwirbt der Lieferer das Miteigentum an der neuen Sache im Verhältnis des Wertes des Liefergegenstandes zum Wert der anderen verarbeiteten Gegenstände zur Zeit der Verarbeitung. Für die durch Verarbeitung entstehende Sache gilt im Übrigen das gleiche wie für die unter Vorbehalt gelieferte Sache.

5.6 Wird der Liefergegenstand mit anderen, dem Lieferer nicht gehörenden Gegenständen vermischt oder vermengt, so erwirbt der Lieferer das Miteigentum an der neuen Sache im Verhältnis des Rechnungsendbetrages des Liefergegenstandes zu dem Wert der anderen vermischten bzw. vermengten Gegenstände zum Zeitpunkt der Vermischung oder Vermengung. Erfolgt die Vermischung oder Vermengung in der Weise, dass die Sache des Bestellers als Hauptsache anzusehen ist, so gilt als vereinbart, dass der Besteller dem Lieferer anteilmäßig Miteigentum überträgt. Der Besteller verwahrt das Alleineigentum oder das Miteigentum für den Lieferer.

5.7 Der Lieferer verpflichtet sich, die ihm zustehenden Sicherheiten insoweit auf Verlangen des Bestellers nach Wahl des Lieferers freizugeben, als deren realisierbarer Wert die zu sichernden Forderungen um mehr als 20% übersteigt.

5.8 Der Antrag auf Eröffnung des Insolvenzverfahrens berechtigt den Lieferer vom Vertrag zurückzutreten und die sofortige Rückgabe des Liefergegenstandes zu verlangen.

6. Lieferung

6.1 Die Lieferung erfolgt auch dann auf Gefahr des Bestellers, wenn ausnahmsweise die Übernahme der Frachtkosten durch den Lieferer vereinbart ist. Wählt der Lieferer die Versandart, den Weg oder die Versandperson aus, so haftet er nur, wenn ihn bei der betreffenden Auswahl grobes Verschulden trifft.

6.2 Die vom Lieferer angegebenen Lieferfristen und Termine sind unverbindlich, sofern sie nicht als verbindlich vereinbart wurden. Auch verbindlich vereinbarte Termine sind keine Fixtermine, wenn sie nicht ausdrücklich als solche bestimmt wurden.

6.3 Die Lieferzeit ergibt sich aus den Vereinbarungen der Vertragsparteien. Ihre Einhaltung durch den Lieferer setzt voraus, dass alle kaufmännischen und technischen Fragen zwischen den Vertragsparteien geklärt sind und der Besteller alle ihm obliegenden Verpflichtungen, wie z. B. Beibringung der erforderlichen behördlichen Bescheinigungen oder Genehmigungen oder die Leistung einer Anzahlung erfüllt hat. Ist dies nicht der Fall, so verlängert sich die Lieferzeit angemessen. Dies gilt nicht, soweit der Lieferer die Verzögerung zu vertreten hat.

6.4 Liefer- und Leistungsverzögerungen aufgrund höherer Gewalt und für den Lieferer nicht vorhersehbarer und nicht verschuldeter Ereignisse, die ihm die Lieferung oder Leistung wesentlich erschweren oder unmöglich machen, hat er auch bei verbindlich vereinbarten Fristen und Terminen und auch, wenn er sich in Lieferverzug befindet, nicht zu vertreten. Die Lieferzeit verlängert sich entsprechend angemessen.

6.5 Vom Vertrag zurücktreten oder Schadensersatz statt der Leistung verlangen kann der Besteller nur, wenn er dem Lieferer zuvor eine angemessene Nachfrist mit Ablehnungsandrohung gesetzt hat.

6.6 Wird der Versand aus Gründen verzögert, die der Besteller zu vertreten hat, so werden dem Besteller nach Anzeige der Versandbereitschaft die durch Lagerung entstandenen Kosten, im Fall der Lagerung im Werk des Lieferers mindestens 0,5 % des auf die eingelagerten Teile entfallenden Rechnungsbetrages, für jeden Monat berechnet. Der Lieferer ist berechtigt, den Liefergegenstand auch außerhalb seines Werkes zu lagern.

6.7 Kommt der Lieferer in Verzug und erwächst dem Besteller hieraus ein Schaden, so ist er berechtigt, eine pauschale Verzugsentschädigung zu verlangen. Sie beträgt für jede volle Woche der Verspätung 0,5 %, im Ganzen aber höchstens 5 % vom Wert desjenigen Teils der Gesamtlieferung, das infolge der Verspätung nicht rechtzeitig oder nicht vertragsgemäß genutzt werden kann.
Gewährt der Besteller dem Lieferer unter Berücksichtigung der gesetzlichen Ausnahmefälle eine angemessene Frist zur Leistung und wird die Frist nicht eingehalten, ist der Besteller im Rahmen der gesetzlichen Vorschriften zum Rücktritt berechtigt.

7. Gefahrenübergang

Die Gefahr geht spätestens mit der Absendung der Lieferteile ab Werk auf den Besteller über und zwar auch dann, wenn frachtfreie Lieferung und Montage vereinbart wurde. Sofern jedoch eine Preisstellung vereinbart wird, für die die Incoterms 1990 einschließlich der zum Zeitpunkt des Vertragsschlusses gültigen Ergänzungen eine andere Regelung des Gefahrübergangs vorsehen, gilt diese abweichende Regelung.
Verzögert sich der Versand infolge von Umständen, die der Lieferer nicht zu vertreten hat, so geht die Gefahr vom Tage der Versandbereitschaft auf den Besteller über.
Unstimmigkeiten, die aus dem Versand herrühren, sind unverzüglich nach dem Empfang der Ware dem Lieferer schriftlich anzuzeigen.
Teillieferungen sind zulässig, soweit für den Besteller zumutbar.

8. Sachmängel

8.1 Der Besteller ist verpflichtet, bei Entgegennahme oder Erhalt jede Lieferung unverzüglich zu untersuchen und erkennbare Mängel unverzüglich schriftlich bei dem Lieferer zu rügen. Versteckte Mängel müssen unverzüglich nach ihrer Entdeckung schriftlich gerügt werden. Ansonsten gilt die Lieferung als genehmigt.

8.2 Bei Vorliegen eines von dem Lieferer zu vertretenden Mangels ist er zur Nacherfüllung berechtigt, indem er nach seiner innerhalb angemessener Frist zu treffenden Wahl den Mangel beseitigt oder eine mangelfreie Sache liefert. Wird die Nacherfüllung von dem Lieferer verweigert, ist sie unmöglich, fehlgeschlagen oder dem Besteller unzumutbar, kann der Besteller nach seiner Wahl vom Vertrag zurücktreten oder Minderung des Kaufpreises verlangen.

8.3 Mängelansprüche des Bestellers verjähren wie folgt ab Ablieferung oder, soweit eine Abnahme erforderlich ist, ab der Abnahme:
- Verstellgetriebe und Verstellgetriebemotoren: 12 Monate im Mehrschichtbetrieb
- MGS Asynchrongetriebemotoren / MGS Industriegetriebe sowie Zubehör:
  36 Monate im Einschichtbetrieb bzw. 18 Monate im Mehrschichtbetrieb
- SMS Servogetriebe / Synchron-Servogetriebemotoren / Synchron-Servomotoren / ServoFit® Servogetriebe sowie Zubehör:
  24 Monate im Einschichtbetrieb und 12 Monate im Mehrschichtbetrieb
- Elektronikprodukte: 24 Monate im Einschichtbetrieb und 12 Monate im Mehrschichtbetrieb
- Waren, die der Lieferer selbst bezogen hat: 12 Monate
- Ersatzteile bzw. Ersatzprodukte: 12 Monate

8.4 Ausgenommen von den vorstehenden Verjährungsfristen sind die in 10.1 genannten Fälle, Fälle des § 438 Abs. 1 Nr. 2 BGB (Bauwerke und Sachen für Bauwerke) sowie Ansprüche im Lieferantenregress bei Endlieferung an einen Verbraucher. Für diese Fälle gelten jeweils die gesetzlichen Verjährungsfristen.

8.5 Keine Gewähr wird insbesondere in folgenden Fällen übernommen: Ungeeignete oder unsachgemäße Verwendung nach Gefahrenübergang, fehlerhafte Montage einschließlich fehlerhaftem Anbau von Motoren sowie Inbetriebsetzung und Verwendung von Austauschwerkstoffen durch den Besteller oder Dritte, natürliche Abnutzung, fehlerhafte oder nachlässige Behandlung, nicht ordnungsgemäße Wartung, Nichtbeachtung der Geschäftsbedingungen des Lieferers für die Fernwartung, ungeeignete Betriebsmittel, ungeeignete Einsatzbedingungen insbesondere bei chemischen, elektrochemischen oder elektrischen/elektromagnetischen Einflüssen ebenso wie bei Witterungs- oder Natureinflüssen oder zu hohen Umgebungstemperaturen - sofern sie nicht vom Lieferer zu verantworten sind.

8.6 Bessert der Besteller oder ein Dritter unsachgemäß nach, haftet der Lieferer nicht für die daraus entstehenden Folgen. Gleiches gilt für ohne des Lieferers vorherige Zustimmung vorgenommene Änderungen des Liefergegenstandes.

8.7 Für Schadensersatzansprüche aus Sachmängeln gilt Ziff.10.

9. Rechtsmängel

In dem Fall, dass der Liefergegenstand ein gewerbliches Schutzrecht oder Urheberrecht eines Dritten verletzt, wird der Lieferer nach seiner Wahl und auf seine Kosten dem Besteller grundsätzlich das Recht zum weiteren Gebrauch verschaffen oder den Liefergegenstand in für den Besteller zumutbarer Weise derart modifizieren, dass die Schutzrechtsverletzung nicht mehr besteht. Ist dies zu wirtschaftlich angemessenen Bedingungen oder in angemessener Frist nicht möglich, ist der Besteller zum Rücktritt vom Vertrag berechtigt. Darüber hinaus wird der Lieferer den Besteller von unbestrittenen oder rechtskräftig festgestellten Ansprüchen der betreffenden Schutzrechtsinhaber freistellen. Für Schadensersatzansprüche aus Rechtsmängeln gilt Ziff. 10.

10. Schadensersatz

10.1 Der Lieferer haftet unbeschränkt
- bei Vorsatz oder grober Fahrlässigkeit,
- für arglistig verschwiegene Mängel,
- für die Verletzung von Leben, Leib oder Gesundheit,
- nach den Vorschriften des Produkthaftungsgesetzes sowie
- bei Mängeln, für deren Ausbleiben er eine Garantie übernommen hat.

10.2 Für einfache Fahrlässigkeit haftet der Lieferer nur, wenn es um die Verletzung wesentlicher Vertragspflichten geht, welche sich aus der Natur des Vertrages ergeben oder deren Verletzung die Erreichung des Vertragszwecks gefährdet. Auch dann ist der Schadensersatz auf den vertragstypischen, vorhersehbaren Schaden begrenzt.

10.3 Eine weitergehende Haftung besteht nicht.

10.4 Die vorstehende Haftungsbeschränkung gilt auch für die persönliche Haftung der Mitarbeiter, Erfüllungsgehilfen, Organe und Vertreter des Lieferers.

10.5 Für die Verjährung von Schadenersatzansprüchen wegen Sachmängeln gelten die Regelungen unter 8.3 und 8.4 entsprechend.

10.6 Der Einwand des Mitverschuldens bleibt dem Lieferer unbenommen. Ein Mitverschulden liegt insbesondere vor, wenn die Anweisungen des Lieferers wie z. B. die Geschäftsbedingungen zur Fernwartung nicht beachtet werden.

11. Haftung für Mängel bei Bearbeitung eingesandter Teile

Der Lieferer haftet bei Bearbeitung eingesandter Teile - zur Span- und Wärmebehandlung, Schleifen usw. - nicht für Mängel, die sich aus dem Verhalten des Werkstoffes ergeben. Werden eingesandte Teile durch Materialfehler oder sonstige Mängel bei der Bearbeitung unbrauchbar, so sind ihm die aufgewendeten Bearbeitungskosten zu ersetzen. Werden Werkstücke durch Umstände unbrauchbar, die der Lieferer zu vertreten hat, übernimmt er die Bearbeitung gleichartiger Ersatzstücke.

12. Abrufaufträge

Sofern nichts anderes vereinbart, ist bei einem Abrufauftrag für beide Teile eine Frist von 12 Monaten ab Datum der Auftragsbestätigung verbindlich. Ist die bestellte Stückzahl bis zum Ablauf der 12 Monate nicht abgenommen, gewährt der Lieferer unter Vorankündigung eine Nachfrist von vier Wochen. Sofern keine anderweitige Vereinbarung zustande kommt, ist der Besteller nach Ablauf der Nachfrist zur Abnahme und Zahlung der nicht abgerufenen Teile verpflichtet. Der Lieferer ist auch berechtigt, nach Ablauf der Nachfrist die tatsächlich abgenommene Stückzahl nach seiner Mengenrabattstaffel unter Nachbelastung des zu hoch gewährten Rabatts abzurechnen.

13. Aufrechnung und Zurückbehaltung

Der Besteller darf nur mit einer unbestrittenen oder rechtskräftig festgestellten Gegenforderung aufrechnen. Die Geltendmachung eines Zurückbehaltungsrechts ist dem Besteller nur gestattet, wenn es auf demselben Vertragsverhältnis beruht.

14. Eigentums- und Urheberrecht

Sämtliche Angebotsunterlagen, Zeichnungen, Kostenvoranschläge und dergleichen bleiben Eigentum des Lieferers und müssen auf Verlangen zurückgegeben werden. Ein Zurückbehaltungsrecht besteht, gleich aus welchen Gründen, nicht. Die Unterlagen dürfen Dritten nicht zugänglich gemacht werden.

15. Softwarenutzung

Soweit im Lieferumfang Software enthalten ist, wird dem Besteller ein nicht ausschließliches Recht eingeräumt, die gelieferte Software einschließlich ihrer Dokumentation zu nutzen. Sie wird zur Verwendung auf dem dafür bestimmten Liefergegenstand überlassen. Eine Nutzung der Software auf mehr als einem System ist untersagt.
Der Besteller darf die Software nur im gesetzlich zulässigen Umfang (§§ 69 a ff. UrhG) vervielfältigen, überarbeiten, übersetzen oder von dem Objektcode in den Quellcode umwandeln. Der Besteller verpflichtet sich, Herstellerangaben - insbesondere Copyright-Vermerke - nicht zu entfernen oder ohne vorherige ausdrückliche Zustimmung des Lieferers zu verändern.
Alle sonstigen Rechte an der Software und den Dokumentationen einschließlich der Kopien bleiben beim Lieferer bzw. beim Softwarelieferanten. Die Vergabe von Unterlizenzen ist nicht zulässig.

16. Erfüllungsort, Gerichtsstand, anzuwendendes Recht

16.1 Erfüllungsort für Lieferung und Zahlung ist für beide Teile ausschließlich der Sitz des Lieferers.

16.2 Gerichtsstand für alle sich aus dem Vertragsverhältnis sowie über sein Entstehen und über seine Wirksamkeit ergebenden Rechtsstreitigkeiten ist bei Kaufleuten für beide Teile das für den Sitz des Lieferers zuständige Gericht. Der Lieferer kann nach seiner Wahl Klage auch am Sitz des Bestellers erheben.

16.3 Auf das Vertragsverhältnis findet deutsches Recht Anwendung. Internationales Kaufrecht (CISG) findet keine Anwendung.

TERMS AND CONDITIONS OF SALE AND DELIVERY

of STÖBER ANTRIEBSTECHNIK GmbH & Co. KG

June 2013

1. Scope of application

1.1 The present General Terms and Conditions of Sale and Delivery apply only with respect to entrepreneurs in the sense of § 14 BGB (Civil Code).

1.2 STÖBER Antriebstechnik GmbH & Co. KG – in the following "the supplier" - provides all its deliveries and services exclusively subject to the application of these Terms and Conditions of Sale and Delivery. Any contradicting or deviating terms and conditions from the purchaser shall not be recognized by the supplier unless the supplier has explicitly consented to their application.

2. Offer and order

2.1 The supplier's offers are without obligation and non-binding unless explicitly marked as a binding offer.

2.2 The supplier's written order confirmation is authoritative for the order. This order confirmation can also be made by the sending of an invoice. If the purchaser has objections against the content of the order confirmation he must contest the order confirmation without delay. Otherwise the contract shall come into force in accordance with the order confirmation.

2.3 Verbal or telephone agreements shall only become an integral part of the contract if confirmed by the supplier in writing.

2.4 Drawings, illustrations, dimensions, weights and other performance data outside of the offer and the order confirmation shall only be binding if this is agreed.

2.5 The supplier reserves rights of ownership and copyright to samples, cost quotations, drawings and similar information of a physical and non-physical nature including in electronic form; these must not be made accessible to third parties. The supplier undertakes only to make information and documents marked by the purchaser as confidential accessible to third parties with the consent of the purchaser.

3. Handling and processing as well as assembly of parts sent in

3.1 Parts sent in for handling and processing and assembly must be sent free the supplier's plant and if required in good packing with the inclusion of a waybill and delivery note. Notification of dispatch to the supplier must be sent indicating the supplier's order number.

3.2 The material or the technical quality of parts sent in must be notified. Pre-processed parts or parts provided for assembly must be delivered in the exact size and running within the required tolerances. Parts to be broached must not have been fully machined and must have an addition for taking the finishing cut.

3.3 In the event of failure to fulfill these preconditions the supplier is entitled to invoice the costs of additional work as well as to compensation for prematurely worn out or damaged tools or to withdraw from the contract whereby the purchaser is required to reimburse the corresponding part of the selling price as well as the above mentioned additional costs. Tools and gauges that do not conform to the supplier's normal range, as well as special devices and models shall be charged in addition. They shall remain the supplier's property. Defectively pre-processed parts or defective parts provided for assembly can be repaired or returned at the expense of the purchaser without consultation.

3.4 Waste material from the parts sent in for handling or processing shall become the supplier's property.

4. Prices and terms and conditions of payment

4.1 The prices stated in the order confirmation shall be authoritative. These shall apply ex-works and do not include packing, freight, postage, insurance and value added tax.

4.2 Transport insurance shall only be taken out at the request of and at the expense of the purchaser. Half of the invoiced price shall be reimbursed for packing returned freight-free and undamaged.

4.3 Unless otherwise agreed payment shall be made as follows:
a) With ongoing business relations within 14 days from date of invoice less 2% discount or 30 days net.
b) For initial business dealings and for repairs in advance or upon availability for dispatch. Assembly costs shall be payable upon receipt of the invoice. Partial deliveries shall be invoiced immediately.

4.4 Should cost increases occur between conclusion of the contract and performance of the order that are not foreseeable for the supplier e. g. as a result of increases in the wage or material costs, the suppler shall be entitled to adjust the prices within the scope of the altered circumstances and without the charging of any additional profit.

4.5 Should it be agreed that an order is cancelled the price laid down shall be due and payable immediately subject to deduction of the direct costs of the partial work still to be carried out by the supplier until full completion of the parts ordered.

5. Retention of title

5.1 The supplier shall retain title to all goods delivered by the supplier until full payment of all receivables from previous contracts. The receivables shall also include check and bills of exchange receivables as well as from current accounts. Should liability from a bill of exchange be created for the supplier in connection with the payment, the retention of title shall only expire once the claim against the supplier from the bill of exchange has been excluded.

5.2 The taking back of the delivered item by supplier does not constitute withdrawal from the contract unless the supplier has explicitly declared this.

5.3 The purchaser may neither dispose of or pledge the delivered item nor transfer it by way of security. In the event of seizure as well as confiscation or other orders by third parties he must notify the supplier of such without delay.

5.4 The purchaser is entitled to make use of the delivered item within the scope of the normal course of business subject to the reservation of cancellation admissible for an important reason. In the event of onward sale the purchaser hereby assigns henceforth to the supplier all claims from the onward sale, in particular payment claims as well as other claims related to the sale in the amount of the final invoice amount (including VAT). This shall apply irrespective of whether the delivered item has been sold on without or following processing.
Until cancellation by the supplier admissible for an important reason the purchaser is entitled to collect the receivables assigned on a trust basis. In the event of important reason the supplier is entitled to notify the assignment of the claim to the third party debtors even on behalf of the purchaser. Upon notification of the assignment to the third party debtor the right of the purchaser to collect shall expire. In the event of cancellation of the right to collect the supplier can demand that the purchaser notifies the supplier of the assigned receivables and their debtors, provides all information required for the collection, hands over the corresponding documents and notifies the debtors of the assignment.

5.5 Processing and transformation of the delivered item by the purchaser shall always be carried out for the supplier. The supplier shall apply as manufacturer in the sense of § 950 BGB (Civil Code) without further obligation. If the delivered item is processed with other items not belonging to the supplier, the supplier shall acquire joint ownership of the new item in the ratio of the value of the delivered item to the value of the other items processed at the time of the processing. Apart from this the same shall apply for the item resulting through processing as for the item delivered under reserve.

5.6 If the delivered item is mixed or combined with other items not belonging to the supplier the supplier shall acquire joint ownership of the new item in the ratio of the final invoice amount of the delivered item to the value of the other items mixed or combined at the time of the mixing or combining. Should the mixing or combining be carried out in such a manner that the item of the purchaser is to be regarded as the principal item then it shall apply as agreed that the purchaser shall transfer pro-rata ownership to the supplier. The purchaser shall safe keep the sole property or joint property for the supplier.

5.7 At the request of the purchaser the supplier undertakes to release the collateral to which the supplier is entitled at the supplier's discretion if the realizable value of such exceeds the receivables to be secured by more than 20%.

5.8 The application for the initiation of insolvency proceedings shall entitle the supplier to withdraw from the contract and to demand the immediate return of the delivered item.

6. Delivery

6.1 Delivery shall also be made at the risk of the purchaser if as an exception the assumption of the freight costs by the supplier has been agreed. Should the supplier select the form of dispatch, the route or the dispatch person the supplier shall only be liable if the supplier is guilty of gross culpability in the respective choice.

6.2 Delivery dates and deadlines indicated by the supplier are non-binding unless agreed as binding. Even deadlines agreed as binding are not fixed deadlines unless explicitly determined as such by ourselves.

6.3 The delivery period can be seen from the agreements of the contracting parties. The adherence to this by the supplier presupposes that all commercial and technical matters have been clarified between the contracting parties and that the purchaser has fulfilled all obligations for which he is responsible such as for example the provision of the necessary official certificates or the effecting of a down payment. Should this not be the case the delivery period shall be extended appropriately. This shall not apply if the supplier is responsible for the delay.

6.4 The supplier shall not be responsible for delays in delivery and performance as a result of force majeure and events not foreseeable for the supplier and not caused by the supplier which make delivery or performance fundamentally more difficult for the supplier or impossible even in cases of dates and deadlines agreed as binding even if the supplier is in default on delivery. The delivery period shall be extended to a correspondingly appropriate extent.

6.5 The purchaser can only withdraw from the contract or claim compensation for damages instead of the performance if he has previously set the supplier an appropriate period of grace with the threat of refusal.

6.6 If dispatch is delayed for reasons for which the purchaser is responsible then following notification of availability for dispatch the purchaser shall be charged for the costs resulting from storage, in the event of storage in the supplier's plant at least 0.5 % of the invoice amount applicable to the parts taken into storage for each month. The supplier is also entitled to store the delivered item outside of the supplier's plant.

6.7 Should the supplier default and the purchaser suffer damages as a result of this he shall be entitled to demand lump-sum compensation for default. It shall be 0.5% for each full week of the delay, in total however a maximum of 5% of the value of that part of the overall delivery that cannot be used on time or in conformity with the contract.
Should the purchaser grant the supplier an appropriate period for performance under consideration of the statutory exceptions and should the deadline not be adhered to the purchaser shall be entitled to withdrawal within the scope of the statutory regulations.

7. Passing of risk

The risk shall pass to the purchaser at the latest upon dispatch of the delivered parts ex-works and even if freight-free delivery and assembly has been agreed. However if pricing has been agreed for which the Incoterms 1990 including the extensions applicable at the time of the conclusion of the contract provide for other regulation of the passing of risk, this deviating ruling shall apply.
Should dispatch be delayed as a result of circumstances for which the supplier is not responsible the risk shall pass to the purchaser as from the date of availability for dispatch.
Irregularities resulting from the dispatch must be notified to the supplier in writing immediately following receipt of the goods.
Partial deliveries are admissible if these can reasonably be expected of the purchaser.

8. Material defects

8.1 Upon acceptance or receipt the purchaser is obliged to check each delivery and to notify recognizable defects to the supplier without delay in writing. Concealed defects must be notified in writing without delay following detection. Otherwise the delivery shall apply as approved.

8.2 In the event of the presence of a defect for which the supplier is responsible the supplier is entitled to subsequent fulfillment by choosing at the supplier's discretion between removing the defect or delivering a defect-free item. If subsequent fulfillment is refused by the supplier, if such has failed or cannot be reasonably expected of the purchaser, the purchaser can choose between withdrawal from the contract or demanding a reduction in the selling price.

8.3 Claims by the purchaser for defects shall fall under the statute of limitations as follows from delivery, provided acceptance is necessary, from acceptance:
- Variable speed gear units / Variable speed geared motors: 12 months in multi shift operation
- MGS Asynchronous geared motors / MGS Power transmission gear units and accessories: 36 months in single shift operation or 18 months in multi shift operation
- SMS Servo gear units / Synchronous servo geared motors / Synchronous servo motors / ServoFit® Servo gear units and accessories: 24 months in single shift operation and 12 months in multi shift operation
- Electronics: 24 months in single shift operation and 12 months in multi shift operation
- Goods that the supplier has procured himself: 12 months
- Spare parts or replacement products: 12 months

8.4 Excluded from the above periods of limitation are the cases stated in 10.1, cases of § 438 paragraph 1 no. 2 (Civil Code (building works and items for building works)) as well as claims in the supplier's recourse on final delivery to a user. The statutory periods of limitation apply for these cases.

8.5 No guarantee is granted particularly in the following cases: Unsuitable or improper use after passage of risk, incorrect fitting including the incorrect fitting of motors or commissioning and use of substitute materials by the purchaser or third party, natural wear and tear, incorrect or negligent handling, maintenance not carried out in accordance with the rules, failure to observe the supplier's terms and conditions for remote maintenance, use of inappropriate equipment, unsuitable operating conditions especially with chemical, electrochemical or electrical/electromagnetic influences as well as with the influence of the weather or other influences of nature or excessive ambient temperatures - provided that they are not the responsibility of the supplier.

8.6 Should the purchaser or a third party repair incorrectly, the supplier shall not be liable for the resulting consequences. The same shall apply for alterations to the delivered item made without the prior consent of the supplier.

8.7 For claims for damages stemming from material defects, point 10 applies.

9. Defects of title

In the case that the delivered item infringes industrial property rights or copyright of a third party, the supplier shall at the supplier's own expense obtain the right of further use for the purchaser or modify the delivered item in a manner that can be reasonably expected of the purchaser to the extent that the infringement of rights no longer exists. Should this not be possible at economically appropriate conditions or within an appropriate period the purchaser shall be entitled to withdraw from the contract. Furthermore the supplier shall indemnify the purchaser against undisputed or legally determined claims by the corresponding owners of the rights. For claims for damages stemming from defects of title, point 10 applies.

10. Compensation for damages

10.1 The supplier is liable without limitation
- In case of malicious intent or gross negligence,
- For defects fraudulently concealed by silence,
- For injuries or harm to the health,
- In accordance with the regulations of product liability law as well as
- In case of defects that are covered by the supplier's warranty.

10.2 The supplier shall only be liable for ordinary negligence if this concerns the violation of fundamental contractual obligations which result from the nature of the contract or the violation of which endangers the achievement of the purpose of the contract. Even then the compensation for damages is restricted to the contract-typical, foreseeable damage.

10.3 There is no further liability.

10.4 The above limitation of liability also applies to the personal liability of employees, vicarious agents, institutions and representatives of the supplier.

10.5 For the period of limitation for claims for damages due to material defects, the rulings in 8.3 and 8.4 apply as appropriate.

10.6 The supplier is at liberty to object in case of contributory negligence. Contributory negligence occurs in particular if the supplier's instructions, e.g. the terms and conditions for remote maintenance are not followed.

11. Liability for defects in the event of the processing of parts sent in

With the handling of parts sent in –for cutting and heat treatment, grinding etc. – the supplier shall not be liable for defects resulting from the behavior of the material. If parts sent in become unusable during the processing as a result of material defects or other defects, the processing costs incurred by the supplier must be reimbursed. If work pieces become unusable as a result of circumstances for which the supplier is responsible, the supplier shall assume the processing of identical type replacement pieces.

12. Call orders

Provided nothing to the contrary is agreed a period of 12 months from the date of the order confirmation is binding for both parties. If the quantity ordered is not taken by the expiration of the 12 months the supplier shall grant a period of grace of four weeks with prior notification. If no other agreement is reached the purchaser shall be obliged to take and to pay for the parts not called following expiration of the period of grace. Following expiration of the period of grace the supplier is also entitled to invoice the quantity actually taken as per the supplier's quantity discount scale with subsequent debiting of the incorrectly high discount granted.

13. Offsetting and withholding

The purchaser may only offset against a counter claim that is undisputed or has been determined as legally binding. The purchaser is only entitled to assert a right of withholding if this is based on the same contractual relation.

14. Right of ownership and copyright

All offer documentation, drawings, cost quotations and similar shall remain the supplier's property and must be returned on request. No right of withholding exists irrespective of the legal ground. The documents must not be made accessible to third parties.

15. Use of software

If software is included in the scope of delivery the purchaser will be granted a non-exclusive right to use the software supplied including its documentation. It will be provided to the purchaser for use on the delivered item for which it is determined. Use of the software on more than one system is forbidden.
The purchaser may only reproduce, rework, translate the software or convert it from the object code to the source code within the statutory scope (§§ 69 a ff. UrhG (Copyright Law)). The purchaser undertakes not to remove manufacturer's details, in particular copyright references or to alter such without the explicit prior consent of the supplier.
All other rights to the software and the documentation including the copies shall remain with the supplier or with the software supplier. The granting of sub-licenses is not allowed.

16. Place of performance, place of jurisdiction, applicable law

16.1 Place of performance for deliveries and payments for both parties is exclusively the supplier's registered office.

16.2 Place of jurisdiction for businessmen from both parties for all legal disputes arising from the contractual relation as well as from its establishment and its effectiveness shall be the court responsible for the supplier's registered office. The supplier can choose to initiate legal proceedings at the purchaser's registered office.

16.3 The contractual relation shall be governed by German Law. The United Nations Convention on Contracts for the International Sale of Goods (CISG) shall not apply.

CONDITIONS GÉNÉRALES

STÖBER ANTRIEBSTECHNIK GmbH & Co. KG

Juin 2013

1. Domaine d'application

1.1 Les présentes conditions générales de vente sont exclusivement valables à l'égard d'entreprises au sens de l'article 14 BGB [Bürgerliches Gesetzbuch, Code civil allemand].

1.2 Toutes les livraisons et prestations fournies par STÖBER Antriebstechnik GmbH & Co. KG – ci-après désignée « le fournisseur » – sont exclusivement soumises aux présentes conditions générales. Les conditions générales de vente du client contraires ou dérogatoires ne sont pas applicables à moins que le fournisseur n'en accepte expressément la validité.

2. Offre et commande

2.1 Sauf stipulation contraire, les offres sont faites sans engagement et sans obligation de la part du fournisseur.

2.2 Le contrat prend effet avec la confirmation de commande écrite du fournisseur. La confirmation de commande susnommée peut être également expédiée sous forme d'une facture. Le client est tenu de signaler immédiatement ses objections quant au contenu de la confirmation de commande. Dans le cas contraire, le contrat sera exécuté conformément à la confirmation de commande.

2.3 Les accords verbaux ou téléphoniques ne sont valables que s'ils sont confirmés par écrit par le fournisseur.

2.4 Les plans, cotes, poids, photos et autres caractéristiques techniques sortant du cadre de l'offre et de la confirmation de commande ne sont valables que s'ils ont été stipulés fermes.

2.5 Le fournisseur se réserve les droits de propriété et d'auteur sur les échantillons, les devis, les plans etc., les informations matérielles ou immatérielles – également sous la forme électronique ; ces documents sont confidentiels. Le fournisseur s'engage à ne communiquer aux tiers les informations et documents qualifiés de confidentiels par le client qu'avec son consentement.

3. Usinage, traitement et montage des pièces expédiées

3.1 Les pièces destinées à l'usinage, aux traitement et montage sont expédiées franco usine du fournisseur et, si nécessaire, emballées en bonne et due forme, bordereau d'expédition et bon de livraison joints. Un avis d'expédition indiquant son numéro de commande est transmis au fournisseur.

3.2 Il faut indiquer le matériau et la nature technique des pièces expédiées. Les pièces pré-usinées ou préparées en vue du montage doivent être conformes aux cotes et respecter les tolérances prescrites. Les pièces prévues pour la finition ne doivent pas être finies et doivent avoir une surépaisseur.

3.3 Si les conditions susnommées ne sont pas remplies, le fournisseur est en droit de facturer les coûts du travail supplémentaire et du remplacement d'un outil prématurément usé ou détérioré ou résilier le contrat, le client devant alors rembourser la partie correspondante du prix contractuel et les surcoûts susmentionnés. Les outils et les gabarits, hors norme du fournisseur, ainsi que les dispositifs et modèles spéciaux seront facturés en sus. Ils restent sa propriété. Les pièces, usinées au préalable ou préparées en vue du montage, défectueuses peuvent être retravaillées ou retournées sans demande de confirmation, aux frais du client.

3.4 Le matériau enlevé des pièces expédiées à usiner ou à traiter devient la propriété du fournisseur.

4. Prix et conditions de paiement

4.1 Les tarifs applicables sont ceux indiqués dans la confirmation de commande. Les prix s'entendent départ usine hors taxe ; les frais supplémentaires pour l'emballage, le transport, les assurances sont facturés séparément.

4.2 Une assurance transport n'est souscrite que sur demande du client et à ses frais. Les emballages retournés franco de port en parfait état sont crédités de la moitié du prix facturé.

4.3 À défaut d'un autre accord, les paiements doivent être effectués de la manière suivante :
a) Pour une relation commerciale suivie, à compter de la date de facture, sous 14 jours à 2 % d'escompte ou à 30 jours net.
b) Pour une première commande ou pour les réparations, à l'avance ou au moment de la mise à disposition. Les coûts de montage sont payables dès réception de la facture. Les livraisons partielles sont facturées immédiatement.

4.4 Le fournisseur se réserve le droit d'adapter les prix en conséquence, suite à des augmentations de coûts, imprévisibles pour le fournisseur, en raison par ex. de l'augmentation des salaires ou des coûts matière, survenues entre la conclusion du contrat et l'exécution de la commande, et sans bénéfice supplémentaire.

4.5 S'il est convenu qu'un contrat est annulé, le prix fixé est immédiatement exigible et payable, déduction faite des coûts directs pour les travaux restants à effectuer par le fournisseur jusqu'à l'achèvement intégral des pièces commandées.

5. Réserve de propriété

5.1 Le fournisseur conserve la propriété de toutes les marchandises qu'il aura livrées jusqu'au règlement total de toutes les créances résultant des contrats passés jusqu'à cette date. Les chèques et effets à recevoir, ainsi que les créances sur compte courant créent également une obligation de payer. Si le paiement entraîne une responsabilité de la part du fournisseur résultant d'une traite, la notion de toute réserve de propriété subsiste tant que toute revendication découlant de ladite traite à l'égard du fournisseur ne sera pas exclue.

5.2 La reprise par le fournisseur des marchandises livrées n'équivaut pas à la résiliation du contrat, sauf si le fournisseur l'a expressément stipulé.

5.3 Le client n'est pas autorisé à vendre les marchandises livrées ni à les donner en gage ou à les céder à titre de garantie. En cas de saisie-arrêt, de confiscation ou de toute autre intervention d'un tiers, il est tenu d'en informer le fournisseur sans délai.

5.4 L'acheteur est autorisé, dans le cadre de l'exercice de son activité professionnelle, à disposer des marchandises livrées, sous réserve d'une révocation justifiée pour motif grave. En cas de revente, le client renonce dès à présent au profit du fournisseur à tous les droits issus de cette revente, notamment aux créances, mais aussi à tout autre droit lié à la vente, à concurrence du montant final de la facture, TTC. Cette clause s'applique indépendamment du fait que les marchandises livrées ait été revendues avant ou après usinage.
Sauf révocation justifiée par le fournisseur pour motif grave, le client est autorisé à procéder au recouvrement des créances cédées en qualité de fiduciaire. Pour motif grave, le fournisseur est autorisé à publier la cession de créance, également au nom du client, aux débiteurs tiers. Le droit de recouvrement du client s'éteint avec l'avis de cession aux débiteurs tiers. En cas de révocation du droit au recouvrement, le fournisseur peut exiger du client qu'il lui communique les créances cédées et leurs débiteurs, qu'il lui communique toutes les données nécessaires au recouvrement, qu'il lui remette les documents correspondants et qu'il informe les débiteurs de la cession.

5.5 L'usinage et la transformation des marchandises livrées par le client sont toujours effectués pour le fournisseur. Le fournisseur est considéré comme fabricant au sens de l'article 950 BGB, sans aucun autre engagement. Si les marchandises livrées sont usinées avec d'autre objets, appartenant à des tiers, le fournisseur acquiert la copropriété du nouveau bien au prorata de la valeur des marchandises livrées par rapport à la valeur des autres marchandises usinées au moment de l'usinage. Le bien obtenu après usinage est par ailleurs soumis aux mêmes règles que les marchandises livrées sous réserve.

5.6 Si les marchandises livrées sont mélangées ou confondues avec d'autres objets, appartenant à des tiers, le fournisseur acquiert la copropriété du nouveau bien au prorata de la valeur des marchandises livrées par rapport à la valeur des autres marchandises mélangées ou confondues au moment du mélange ou de la confusion. Si le mélange ou la confusion produit un résultat où le client détient la chose principale, il est convenu que le client transfert au fournisseur la copropriété proportionnelle. Le client garde donc la propriété exclusive ou la copropriété pour le fournisseur.

5.7 Le fournisseur s'engage à débloquer les garanties lui revenant, sur demande du client et à la discrétion du fournisseur, dans la mesure où leur valeur dépasse de plus de 20 % les créances à garantir.

5.8 La demande d'ouverture d'une procédure d'insolvabilité autorise le fournisseur à résilier le contrat et à exiger la restitution immédiate des marchandises livrées.

6. Livraison

6.1 La livraison est effectuée au risque du client même si, exceptionnellement, il est convenu que le fournisseur se charge des frais de transport. Si le fournisseur choisit le mode d'expédition, l'itinéraire ou l'expéditeur, sa responsabilité n'est engagée que s'il a commis une faute lourde dans son choix.

6.2 Sauf stipulation contraire, les délais de livraison indiqués par le fournisseur ne sont pas fermes. Même les délais fermes convenus ne sont pas des délais fixes à moins qu'il en ait été expressément convenu.

6.3 Le délai de livraison est celui défini par les cocontractants dans les accords conclus. Son respect par le fournisseur implique que toutes les questions d'ordre commercial et technique soient réglées entre les cocontractants et que le client ait satisfait toutes les obligations lui incombant, comme par ex. la fourniture des attestations ou autorisations administratives requises ou le versement d'un acompte. Dans le cas contraire, le délai de livraison est prolongé de manière raisonnable. La clause susnommée ne s'applique pas dans la mesure où le retard est imputable au fournisseur.

6.4 Il n'est pas responsable des retards de livraison ou dans l'exécution suite à un cas de force majeure et d'événements imprévisibles pour le fournisseur et qui ne proviennent pas de son fait, événements qui rendent impossible provisoirement ou définitivement toute livraison ou exécution, même si les délais et dates convenus sont fermes et même s'il est en demeure de livrer les marchandises. Le délai de livraison est prolongé de manière raisonnable.

6.5 Le client ne peut résilier le contrat ou demander des dommages-intérêts en lieu et place de l'exécution que s'il a imparti auparavant au fournisseur un nouveau délai approprié en lui indiquant que, passé ce délai, il refusera la prestation.

6.6 Si le retard de livraison incombe au client, les frais d'entrepôt lui seront facturés, après avis de mise à disposition, chaque mois, en cas de stockage dans l'usine du fournisseur au moins 0,5 % du montant de la facture imputé aux pièces stockées. Le fournisseur est autorisé à stocker également les marchandises livrées en dehors de son usine.

6.7 Si le fournisseur est en demeure et le client subit un dommage résultant de ce retard, il est en droit de réclamer des intérêts moratoires forfaitaires, de 0,5 % pour chaque semaine complète de retard, dans l'ensemble néanmoins 5 % au maximum de la valeur de la partie concernée de la livraison complète, partie qui ne peut pas être utilisée à temps ou conformément au contrat suite à ce retard.
Si le client accorde au fournisseur, en tenant compte des exceptions légales, un délai approprié à l'accomplissement de ses obligations et que ce délai n'est pas respecté, le client est autorisé à résilier le contrat dans le cadre des prescriptions légales.

7. Transfert de risques

Le risque est transmis au plus tard à l'expédition des marchandises départ usine au client et ce, même s'il a été convenu d'une livraison franco de port et du montage. Dans la mesure où toutefois un prix est fixé, pour lequel les Incoterms 1990, y compris les avenants en vigueur au moment de la conclusion du contrat, prévoient une autre disposition du transfert de risques, cette disposition dérogatoire s'appliquera.
Si l'expédition est retardée par des circonstances indépendantes de la bonne volonté du fournisseur, les risques sont transmis au client à compter de la date de la mise à disposition.
Les litiges, issus de l'expédition, sont à signaler immédiatement au fournisseur dès la réception des marchandises.
Les livraisons partielles sont admises dans la mesure où elles ne représentent pas de contraintes intolérables pour le client.

8. Vice de la chose

8.1 Le client est tenu de contrôler toutes les marchandises dès leur réception ou livraison et de signaler immédiatement par écrit au fournisseur les vices apparents. Les vices cachés doivent être signalés immédiatement par écrit dès qu'ils ont été constatés. Dans le cas contraire, la livraison sera réputée acceptée.

8.2 En cas de vice imputable au fournisseur, il est en droit de procéder à l'exécution a posteriori en supprimant le défaut ou livrant une chose exempte de défaut, conformément à sa décision prise dans un délai raisonnable. Si le fournisseur refuse l'exécution a posteriori, si elle a échoué, est impossible ou inacceptable pour le client, le client peut à sa discrétion exiger une réduction du prix ou la résolution du contrat.

8.3 Le client peut faire valoir ses droits découlant de vices de construction à compter de la livraison ou de la réception, dans la mesure où une réception est requise, de la manière suivante :
- Variateurs et motovariateurs : 12 mois en cas de travail 16 heures par jour ou 24 heures sur 24, 7 jours sur 7
- Motoréducteurs asynchrones MGS / Réducteurs industriels MGS et accessoires :
  36 mois en cas de travail 8 heures par jour et 18 mois en cas de travail 16 heures par jour ou 24 heures sur 24, 7 jours sur 7
- Servoréducteurs SMS / Motoréducteurs brushless synchrones / Moteurs brushless synchrones / Servoréducteurs ServoFit® et accessoires :
  24 mois en cas de travail 8 heures par jour et 12 mois en cas de travail 16 heures par jour ou 24 heures sur 24, 7 jours sur 7
- Électronique :
  24 mois en cas de travail 8 heures par jour et 12 mois en cas de travail 16 heures par jour ou 24 heures sur 24, 7 jours sur 7
- Marchandises acquises par le fournisseur lui-même : 12 mois
- Pièces détachées et produits de remplacement : 12 mois

8.4 Sont exclus des délais de prescription susnommés les cas cités en 10.1, les cas prévus par l'article 438, al. 1 n° 2 BGB (constructions d'immeubles et choses utilisées pour une construction d'immeuble), ainsi que les actions contre le fournisseur pour défaut d'une chose neuve vendue au consommateur. Dans ce cas, les délais de prescription prévus par la loi s'appliquent.

8.5 Toute garantie est exclue, notamment dans les cas suivants : utilisation inappropriée ou non conforme après le transfert de risques, montage erroné, y compris assemblage erroné de moteurs, ainsi que mise en service et utilisation de matériaux de substitution par le client ou une tierce personne, usure naturelle, traitement erroné ou négligent, maintenance non conforme, non-respect des conditions de vente du fournisseur quant à la télémaintenance, consommables inappropriés, conditions d'utilisation inadéquates, notamment actions chimiques, électrochimiques ou électriques/électromagnétiques, et en cas d'intempéries, de catastrophes naturelles ou de températures ambiantes trop élevées, dans la mesure où le fournisseur n'en n'est pas responsable.

8.6 En cas de réparation non conforme par le client ou une tierce personne, le fournisseur décline toute responsabilité pour les conséquences inhérentes. La clause susnommée s'applique aux modifications apportées aux marchandises livrées sans le consentement préalable du fournisseur.

8.7 Les droits à dommages-intérêts pour vice de la chose sont régis par l'article 10.

9. Vice de droit

Au cas où les marchandises livrées portent atteinte au droit de propriété industrielle ou droit d'auteur d'un tiers, le fournisseur procurera à sa discrétion et à ses frais au client le droit général lui permettant de continuer à les utiliser ou modifiera les marchandises livrées d'une manière acceptable pour le client de façon à ne plus enfreindre le droit de propriété. Si cela est impossible à des conditions raisonnables du point de vue économique ou dans un délai approprié, le client est autorisé à résilier le contrat. En outre, le fournisseur s'engage à libérer le client de toute responsabilité en cas d'actions incontestées ou faisant l'objet d'un titre exécutoire exercées par les titulaires concernés de droit de propriété. Les droits à dommages-intérêts pour vice de droit sont régis par l'article 10.

10. Indemnisation

10.1 Le fournisseur est indéfiniment responsable
- en cas de faute intentionnelle ou lourde,
- en cas de dissimulation frauduleuse de vices,
- en cas de décès ou de préjudices corporels,
- conformément à la loi sur la responsabilité du fabricant et
- en cas de vices dont il a assuré qu'ils ne se produiraient pas.

10.2 Le fournisseur n'est responsable des fautes légères que si elles portent atteintes aux obligations contractuelles essentielles, obligations qui découlent du contrat ou dont le non-respect compromet le but du contrat. Même dans ce cas, les dommages-intérêts se limitent au dommage prévisible en rapport direct avec le contrat.

10.3 Il n'y pas d'autre responsabilité.

10.4 La limitation de responsabilité susnommée est également valable pour la responsabilité personnelle des salariés, auxiliaires d'exécution, organes et représentants du fournisseur.

10.5 La prescription des droits à dommages-intérêts pour vice de la chose est régie par les dispositions en 8.3 et 8.4.

10.6 Le fournisseur peut invoquer la faute partagée. Il y a faute partagée notamment si les instructions du fournisseur, comme par ex. les conditions de vente quant à la télémaintenance, ne sont pas respectées.

11. Responsabilité pour vices au cours de l'usinage des pièces expédiées

Le fournisseur décline toute responsabilité pour vices au cours de l'usinage des pièces expédiées - par enlèvement des copeaux et traitement thermique, rectification etc. -, vices liés au comportement du matériau. Si des pièces expédiées sont inutilisables en raison d'un défaut de matériel ou autre vice au cours de l'usinage, il faudra lui rembourser les frais d'usinage encourus. Si des pièces à usiner sont inutilisables suite à des circonstances incombant au fournisseur, il se chargera de l'usinage des pièces de remplacement identiques.

12. Commandes échelonnées

Sauf stipulation contraire, pour une commande échelonnée, un délai de 12 mois à compter de la date de la confirmation de commande est ferme pour les deux parties. Si les pièces commandées ne sont pas enlevées au terme de ces 12 mois, le fournisseur accorde après préavis un nouveau délai de quatre semaines. Sauf stipulation contraire, le client est tenu d'enlever et de régler les pièces non appelées au terme de ce nouveau délai. Si le volume prévu n'est pas atteint, le fournisseur est également en droit, au terme du nouveau délai, de procéder à un réajustement de la charge dans le cadre de son barème dégressif.

13. Compensation et rétention

Le client n'est autorisé à compenser qu'avec une contrepartie incontestée et faisant l'objet d'un titre exécutoire. Le client ne peut exercer son droit de rétention que s'il est issu du même contrat.

14. Droit de propriété et d'auteur

Toutes les offres, plans, devis etc. restent la propriété du fournisseur et doivent être restitués sur demande. Un droit de rétention, quel qu'en soit le motif, n'existe pas. Les documents sont confidentiels.

15. Droit d'exploitation de logiciel

Dans la mesure où un logiciel est compris dans l'étendue de la livraison, une licence non exclusive sera accordée au client concernant le logiciel livré et la documentation inhérente. Il est remis pour l'exploitation sur les marchandises livrées prévues à cet effet. L'exploitation du logiciel sur plus d'un système est illicite.
Dans le respect de la limite légalement imposée (articles 69 a et suivants UrhG, Loi allemande sur la propriété intellectuelle), le client est en droit de reproduire, remanier, traduire le logiciel ou encore de transformer le code de l'objet en code source. Le client s'engage à conserver les indications du fabricant - en particulier celles du Copyright - et à ne pas les modifier sans l'autorisation écrite préalable du fournisseur.
Tous les autres droits relatifs au logiciel et aux documentations, y compris aux copies, restent réservés au fournisseur ou au fournisseur du logiciel. La concession de sous-licences est illicite.

16. Lieu d'exécution, tribunal compétent, droit applicable

16.1 Le lieu d'exécution pour les livraison et paiement est exclusivement le siège du fournisseur pour les deux parties.

16.2 Le tribunal compétent pour tous les litiges découlant du contrat, sur sa réalisation et sur sa validité est, pour les commerçants, pour les deux parties, celui du siège du fournisseur. Le fournisseur peut, à sa discrétion, intenter également une action en justice au siège du client.

16.3 Le contrat est régi par le droit allemand. La Convention des Nations Unies sur les contrats de vente internationale de marchandises - CVIM (CISG) n'est pas applicable.

Notizen *Notes* Note

STÖBER

Notizen *Notes* Note

STÖBER

Notizen *Notes* Note

STÖBER

Notizen *Notes* Note

STÖBER

ServoFit®, EasyAdapt® und FlexiAdapt®
sind geschützte Begriffe der
STÖBER ANTRIEBSTECHNIK GmbH & Co. KG.
Andere Produkt- und Markenzeichen sind
Warenzeichen der jeweiligen Hersteller und
dienen lediglich der Verdeutlichung.

Impressum:
K&E • ID 441904.06 • 10.2013 • PDF
- Technische Änderungen vorbehalten -
- aktuelle PDF-Dateien unter www.stober.com -

www.stober.com

STOBER PRODUCT RANGE

Geared Motors	**Synchronous Servo Geared Motors (ID 442437)**
	Planetary Geared Motors
	Right-Angle Planetary Geared Motors
	Helical Geared Motors
	Offset Helical Geared Motors
	Helical Bevel Geared Motors
	Helical Worm Geared Motors
	Synchronous Servo Geared Motors ED/EK (ID 441712)
	Planetary Geared Motors
	Right-Angle Planetary Geared Motors
	Helical Geared Motors
	Offset Helical Geared Motors
	Helical Bevel Geared Motors
	Helical Worm Geared Motors
	Asynchronous Geared Motors IE2 (ID 442356)
	Helical Geared Motors
	Offset Helical Geared Motors
	Helical Bevel Geared Motors
	Helical Worm Geared Motors
	Asynchronous Geared Motors (ID 441809)
	Helical Geared Motors
	Offset Helical Geared Motors
	Helical Bevel Geared Motors
	Helical Worm Geared Motors
Electronics	**Drive Controllers / Controller**
	Motion Controllers MC6 (ID 442711)
	Drive Controllers SD6 (ID 442711)
	Servo Inverters SDS 5000 (ID 442711)
	Servo Inverters MDS 5000 (ID 442711)
	Frequency Inverters MDS 5000 (ID 442356)
	Frequency Inverters FDS 5000 (ID 442356)
Gear Units	**Servo Gear Units (ID 442257)**
	Planetary Gear Units
	Right-Angle Planetary Gear Units
	Helical Gear Units
	Offset Helical Gear Units
	Helical Bevel Gear Units
	Helical Worm Gear Units
	Power Transmission Gear Units (ID 441834)
	Helical Gear Units
	Offset Helical Gear Units
	Helical Bevel Gear Units
	Helical Worm Gear Units
	Gearboxes (ID 442545)
	Two-speed Gearboxes
Motors	
	Synchronous Servo Motors EZ (ID 442437/442711)
	Synchronous Servo Motors with Hollow Shaft EZHD (ID 442437/442711)
	Synchronous Servo Geared Motors with Hollow Shaft EZHP (ID 442437/442711)
	Synchronous Servo Motors for Screw Drives EZS/EZM (ID 442437/442711)
	Synchronous Servo Motors ED/EK (ID 441712)
	Asynchronous Motors IE2 (ID 442356)
	Asynchronous Motors (ID 441809)
Rack and Pinion Drives	
	ZTRS/ZTR/ZR (ID 442225)
	ZV (ID 442506)

GAMME DE PRODUITS STOBER

Motoréducteurs	**Motoréducteurs brushless synchrones (ID 442437)**
	Motoréducteurs planétaires
	Motoréducteurs planétaires à couple conique
	Motoréducteurs coaxiaux
	Motoréducteurs à arbres parallèles
	Motoréducteurs à couple conique
	Motoréducteurs à roue et vis sans fin
	Motoréducteurs brushless synchrones ED/EK (ID 441712)
	Motoréducteurs planétaires
	Motoréducteurs planétaires à couple conique
	Motoréducteurs coaxiaux
	Motoréducteurs à arbres parallèles
	Motoréducteurs à couple conique
	Motoréducteurs à roue et vis sans fin
	Motoréducteurs asynchrones IE2 (ID 442356)
	Motoréducteurs coaxiaux
	Motoréducteurs à arbres parallèles
	Motoréducteurs à couple conique
	Motoréducteurs à roue et vis sans fin
	Motoréducteurs asynchrones (ID 441809)
	Motoréducteurs coaxiaux
	Motoréducteurs à arbres parallèles
	Motoréducteurs à couple conique
	Motoréducteurs à roue et vis sans fin
Électronique	**Servo-variateurs / Commande**
	Motion Controllers MC6 (ID 442711)
	Servo-variateurs SD6 (ID 442711)
	Servoconvertisseurs SDS 5000 (ID 442711)
	Servoconvertisseurs MDS 5000 (ID 442711)
	Convertisseurs de fréquence MDS 5000 (ID 442356)
	Convertisseurs de fréquence FDS 5000 (ID 442356)
Réducteurs	**Servoréducteurs (ID 442257)**
	Réducteurs planétaires
	Réducteurs planétaires à couple conique
	Réducteurs coaxiaux
	Réducteurs à arbres parallèles
	Réducteurs à couple conique
	Réducteurs à roue et vis sans fin
	Réducteurs industriels (ID 441834)
	Réducteurs coaxiaux
	Réducteurs à arbres parallèles
	Réducteurs à couple conique
	Réducteurs à roue et vis sans fin
	Boîtes de vitesses (ID 442545)
	Boîtes de vitesses à 2 rapports
Moteurs	
	Moteurs brushless synchrones EZ (ID 442437/442711)
	Moteurs brushless synchrones avec arbre creux EZHD (ID 442437/442711)
	Motoréducteurs brushless synchrones avec arbre creux EZHP (ID 442437/442711)
	Moteurs brushless synchrones pour vis à billes EZS/EZM (ID 442437/442711)
	Moteurs brushless synchrones ED/EK (ID 441712)
	Moteurs asynchrones IE2 (ID 442356)
	Moteurs asynchrones (ID 441809)
Entraînements à crémaillères	
	ZTRS/ZTR/ZR (ID 442225)
	ZV (ID 442506)

STÖBER PRODUKTPROGRAMM

Getriebemotoren	**Synchron-Servogetriebemotoren (ID 442437)**
	Planetengetriebemotoren
	Planetenwinkelgetriebemotoren
	Stirnradgetriebemotoren
	Flachgetriebemotoren
	Kegelradgetriebemotoren
	Schneckengetriebemotoren
	Synchron-Servogetriebemotoren ED/EK (ID 441712)
	Planetengetriebemotoren
	Planetenwinkelgetriebemotoren
	Stirnradgetriebemotoren
	Flachgetriebemotoren
	Kegelradgetriebemotoren
	Schneckengetriebemotoren
	Asynchrongetriebemotoren IE2 (ID 442356)
	Stirnradgetriebemotoren
	Flachgetriebemotoren
	Kegelradgetriebemotoren
	Schneckengetriebemotoren
	Asynchrongetriebemotoren (ID 441809)
	Stirnradgetriebemotoren
	Flachgetriebemotoren
	Kegelradgetriebemotoren
	Schneckengetriebemotoren
Elektronik	**Antriebsregler / Steuerung**
	Motion Controller MC6 (ID 442711)
	Antriebsregler SD6 (ID 442711)
	Servoumrichter SDS 5000 (ID 442711)
	Servoumrichter MDS 5000 (ID 442711)
	Frequenzumrichter MDS 5000 (ID 442356)
	Frequenzumrichter FDS 5000 (ID 442356)
Getriebe	**Servogetriebe (ID 442257)**
	Planetengetriebe
	Planetenwinkelgetriebe
	Stirnradgetriebe
	Flachgetriebe
	Kegelradgetriebe
	Schneckengetriebe
	Industriegetriebe (ID 441834)
	Stirnradgetriebe
	Flachgetriebe
	Kegelradgetriebe
	Schneckengetriebe
	Schaltgetriebe (ID 442545)
	Zweigang-Schaltgetriebe
Motoren	
	Synchron-Servomotoren EZ (ID 442437/442711)
	Synchron-Servomotoren mit Hohlwelle EZHD (ID 442437/442711)
	Synchron-Servogetriebemotoren mit Hohlwelle EZHP (ID 442437/442711)
	Synchron-Servomotoren für Gewindetriebe EZS/EZM (ID 442437/442711)
	Synchron-Servomotoren ED/EK (ID 441712)
	Asynchronmotoren IE2 (ID 442356)
	Asynchronmotoren (ID 441809)
Zahnstangentriebe	
	ZTRS/ZTR/ZR (ID 442225)
	ZV (ID 442506)

STÖBER ANTRIEBSTECHNIK GmbH & Co. KG
Kieselbronner Str. 12
75177 PFORZHEIM
GERMANY
Tel. +49 7231 582-0
Fax +49 7231 582-1000
eMail: mail@stoeber.de
www.stober.com

24h Service Hotline +49 7231 5823000

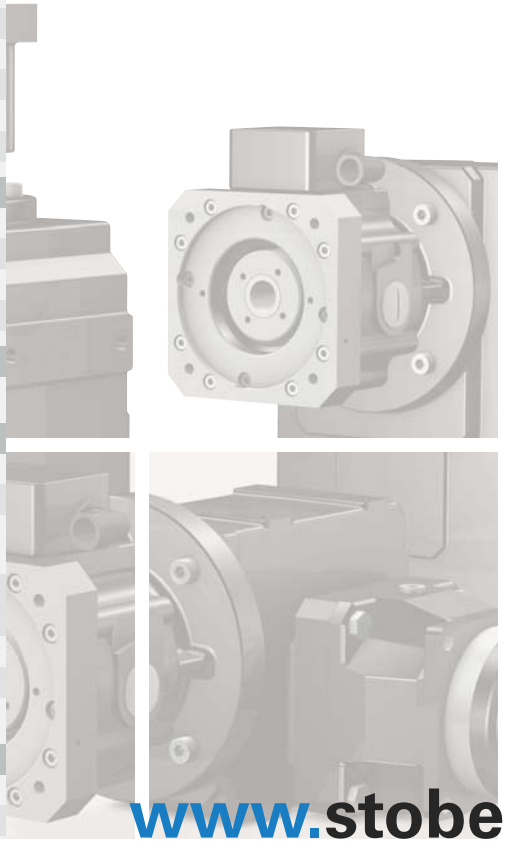

www.stober.com